LA PAERIA
Ajuntament de Lleida
SERVEI D'URBANISME, MEDI AMBIENT,
MOBILITAT I TERRITORI

MILLORA DE LA MOBILITAT I SEGURETAT VIAL PER ALS VIANANTS AL BARRI DEL SECÀ DE SANT PERE

REF-1083

FEBRER 2014

N.I.F. P-2515100-B

Document núm. 1

MEMÒRIA I ANNEXES

N.I.F. P-2515100-B

MEMÒRIA

ÍNDEX

Document Núm. 1 **Memòria i Annexos**

Annex núm. 1 Reportatge fotogràfic
Annex núm. 2 Estadística de partides
Annex núm. 3 Justificació de preus
Annex núm. 4 Estudi Bàsic de Seguretat i Salut
Annex núm. 5 Estudi de Gestió de Residus

Document Núm. 2 **Plànols**

Document Núm. 3 **Plec de Condicions**

Document Núm. 4 **Pressupost**

Capítol I.- Amidaments
Capítol II.- Quadre de Preus I
Capítol III.- Quadre de Preus II
Capítol IV.- Pressupostos Parcials
Capítol V.- Pressupostos Generals

1. Antecedents i àmbit del projecte

El present projecte pretén millorar la mobilitat del vianant a les voreres del barri del Secà de Sant Pere de Lleida per tal de fer accessibles els guals de les voreres, i construir una plataforma elevada davant del entre Cívic que connecti amb la Plaça del Secà de Sant Pere.

Actualment les voreres existents al barri disposen d'amplades entre 0,60 a 2 metres aproximadament, però malgrat existir els corresponents passos de vianants a les cruïlles, no estan habilitat per l'ús de persones amb mobilitat reduïda, gent gran i persones amb discapacitats visuals.

A la ciutat de Lleida ja s'han iniciat els projectes de millora d'accessibilitat a altres zones, com ara els barris de l'Escorxador, Universitat, Mariola..., i s'estan redactant els corresponents projectes d' altres zones.

2. Resum de dades i Característiques del Projecte

✓ Vialitat

Plataforma elevada amb llamborda de 20x10x10 cm	➔	320 m²
Rebaixos formats per lloses de paviment podotàctil 30x30x5 cm i peces de formigó de 58x40x10 cm. Tipus 1	➔	2 u
Rebaixos formats per lloses de paviment podotàctil 30x30x5 cm i peces de formigó de 58x40x10 cm. Tipus 3	➔	42 u
Rebaixos formats per lloses de paviment podotàctil 30x30x5 cm i peces de formigó de 58x40x10 cm. Tipus 7	➔	19 u
Senyalització horitzontal: pas vianants, zona càrrega/descàrrega, guals	➔	1109.42 m²
Paviment de mescla bituminosa en reparacions de calçada	➔	260.71 tn
Paviment de formigó en reparacions de calçada	➔	90 m^3

N.I.F. P-2515100-B

✓ Serveis públics

Xarxa sanejament	➔ Es preveu la millora de la recollida de les aigües pluvials superficials de la plataforma elevada amb 6 embornals nous.

✓ Mobiliari urbà

Paperera circular	➔	15 u
Paperera semicircular	➔	15 u
Banc de fusta i fundició	➔	2 u

3. Descripció de les obres

<u>Construcció de guals de vianants</u>

Per la realització de les obres, es procedirà a la demolició del paviment de vorera i calçada afectat, amb el tall d'asfalt corresponent.

Un cop netejat i retirat tot el material sobrant, es valorarà si es necessari sanejar la base del paviment existent. Si es necessari es retirarà el paviment natural existent i es col·locarà una capa de tot-ú reciclat.

La pavimentació dels guals de vianants es durà a terme mitjançant panot gris de 20x20x4 cm, lloses de formigó de 40x58x10 i lloses de paviment podotàctil de 30x30x4, col·locades sobre una base de formigó HM-20 de 10 cm de gruix. Les peces estaran sobre un llit d'assentament de 2-4 cm de gruix de morter de ciment M-8 elaborat a l'obra i rejuntades amb beurada de ciment. Aquest paviment es col·locarà damunt d'una base de formigó HM-20/P/40/I de 10 cm de gruix.

La secció resultant és la que es detalla als plànols de projecte.

S'adjunta el llistat dels guals de vianants previstos:

1. C/de la Llum-Av.Sant Pere (1 rebaix)
2. C/dels Erals -Av.Sant Pere (1 rebaix)
3. C/dels Rams-Av.Sant Pere (2 rebaixos)
4. Av. Sant Pere davant plaça La Rioja (1 rebaix)
5. C/de Joan del Rei-Av.Sant Pere (2 rebaixos)
6. C/la Cort-Av.Sant Pere (2 rebaixos)
7. C/Pasqual Bailón-Av.Sant Pere (2 rebaixos)
8. C/Solidaritat-C/de la Concordància (2 rebaixos)
9. C/Casagualda-C/de la Concòrdia (5 rebaixos)
10. C/Assumpció-C/de la Concòrdia (5 rebaixos)
11. C/Casagualda-C/Corregó (4 rebaixos)

N.I.F. P-2515100-B

12. C/ Assumpció-C/ de Corregó (4 rebaixos)
13. C/de Jaén-C/Santa Teresa de Jesús (2 rebaixos)
14. C/de l'Apòstol-C/de Santa Maria de Jésus (4 rebaix)
15. C/de la Creu-C/de l'Apòstol Sant Jaume (4 rebaixos)
16. C/Llibertat-illeta (4 rebaixos)
17. C/Llibertat-C/de Sant Llei (2 rebaixos)
18. C/dels Germans Queralt-C/de la Llibertat (1 rebaix)
19. C/de la Llibertat-C/de Premià de Mar (2 rebaixos)
20. C/ de la Llibertat-C/de la Pobla de Segur (2 rebaixos)
21. C/de la Llibertat-C/ de Tremp (3 rebaixos)
22. C/de la Llibertat-Av.de Torrevicens (2 rebaixos)
23. C/de la Llibertat-Davant Guàrdia Civil (1 rebaix)
24. C/StaColoma-C/de Daunois-C/Llibertat (4 rebaixos)

Construcció de plataforma elevada

La plataforma elevada estarà situada devant del Centre Cívic i comunicarà aquest amb la plaça Sant Pere.

Per la realització de les obres, es procedirà a la demolició del paviment de calçada afectat.

La pavimentació de la plataforma elevada es durà a terme mitjançant llamborda prefabricada de formigó de color col·locada sobre una base de formigó HM-20 de 20 cm de gruix. Les peces estaran sobre un llit d'assentament de 2-4 cm de gruix de morter de ciment M-8 elaborat a l'obra i rejuntades amb beurada de ciment. Aquest paviment es col·locarà damunt d'una base de formigó HM-20/P/40/I de 10 cm de gruix.

Es col·locaran 4 embornals nous a la plataforma per poder garantir la correcta evacuació d'aigües pluvials.

Reparació calçades

Es preveu la reparació de trams de calçades malmeses. Es demoliran els trams afectats i es reposaran amb els mateixos materials. Les calçades de formigó es repararan amb paviment de formigó en massa HM-30/P/20/I de 15 cm de gruix. Les calçades d'aglomerat es repararan amb una capa de mescla bituminosa continua en calent tipus AC 16 surf 60/70 D (D12) de 4 cm.

Mobiliari Urbà

Es preveu el desplaçament de la cabina de telèfons, de la marquesina del bus i de les bústies existents per reordenar de millor forma l'espai de la plaça.

En quant al mobiliari urbà es preveu el subministrament i col·locació de 30 papereres amb cubeta abatible de planxa d'acer perforada i suports laterals de tub d'acer, col·locada amb fixacions mecàniques, i subministre i col·locació de 2 bancs de fusta i fundició dúctil, model Montserrat de Dae o similar (igual als existents)

N.I.F. P-2515100-B

Senyalització horitzontal

S'efectuarà la renovació total de la senyalització horitzontal amb una pintura plàstica de 2 components en fred de llarga durada , incloent el premarcatge per zebrat dels passos de vianants, zones de càrrega/descàrrega i senyal de prohibició aparcar.

Les senyals provisionals d'obra, tant verticals com horitzontals, barreres, tancaments, etc., correran a càrrec del contractista.

4. Serveis afectats i/o existents

Per a la reposició o desviament dels serveis existents (electricitat, gas, telefonia, aigua, etc...) s'inclou en el pressupost una partida alçada a justificar, els quals inclouen tots els treballs necessaris per a tal efecte . El seu abonament es farà segons els següents criteris :

- les unitats d'obra corresponents a l'obra civil, s'abonaran segons amidaments i preus inclosos en el present projecte, i estaran subjectes a la baixa d'adjudicació.

- els treballs que duguin a terme les companyies de serveis , s'abonaran a càrrec d'aquesta partida i/o pressupost, prèvia aprovació de la factura per la Direcció de l'Obra.

5. Plec de condicions

El Plec de Condicions Facultatives que s'inclou com Document núm. 3 del Projecte és aplicable a cadascun dels conceptes que integren les obres. Així mateix seran d'aplicació aquells Plecs i Normes que s'especifiquen en l'esmentat Document.

6. Termini d'execució

Per l'execució de les obres es fixa un termini de **QUATRE MESOS**, comptats a partir de l'inici de les mateixes, que es correspondrà amb l'Acta de Replanteig de les Obres.

7. Característiques dels materials

Tots els materials compliran les condicions especificades en el Plec de Condicions per material de formigons, asfalts, canonades, replens, etc.

Per part de la Direcció d'Obra es portarà el control de qualitat dels materials mitjançant l'execució dels assaigs i proves que cregui oportuns, d'acord a les condicions fixades en el Plec de Condicions Facultatives i fins un import de l'1% del Pressupost d'Execució Material de les obres amb càrrec a l'Empresa Adjudicatària.

8. Justificació de preus

A l'annex número 3 de la Memòria es justifiquen els preus adoptats per les unitats de l'obra previstes en el mateix.

N.I.F. P-2515100-B

No obstant i per aquelles unitats d'obra no previstes o d'escassa definició i imprevistos que puguin sorgir en l'execució de l'obra, s'inclou en el pressupost partides alçades a justificar pel Contractista Adjudicatari.

9. Estudi de Seguretat i Salut

A l'annex núm. 4 s'inclou l'estudi de seguretat i salut, del qual se'n desprèn un pressupost estimat d'execució material de **1.600,00 €.**

10. Estudi de Gestió de Residus

A l'annex núm. 5 s'inclou l'estudi de gestió de residus, on els residus generats a l'obra que surtin a través de les demolicions, fressats o excavacions, segons lo que determini el Tècnic Director, es procedirà a la reutilització, al reciclatge o directament a l'abocador. L'Adjudicatari haurà de presentar els justificants de l'abocador per tal de que se li aboni el cànon d'abocament. Es preveu portar a abocador autoritzat una part del material i reciclar en obra l'altra part, triturant-lo en la pròpia obra. El material procedent de la trituració es preveu estendre en les zones d'aparcaments provisionals properes. El matxuqueig del material es realitzarà dins del barri del secà o en la zona d'acopis municipals del camí de Rufea.

11. Resum de pressupost

PRESSUPOST D'EXECUCIÓ PER CONTRACTE

PRESSUPOST D'EXECUCIÓ MATERIAL	164.549,96 €
6 % BENEFICI INDUSTRIAL SOBRE 164.549,96	9.873,00 €
13 % DESPESES GENERALS SOBRE 164.549,96	21391,49 €
PRESSUPOST D'EXECUCIÓ PER CONTRACTE	195.814,45 €
21 % IVA SOBRE 195.814,45	41.121,035 €
	236.935,48 €

El pressupost d'execució material és de **CENT SEIXANTA-QUATRE MIL CINC-CENTS QUARANTA-NOU EUROS AMB NORANTA-SIS CÈNTIMS (164.549'96 €).**

El pressupost d'execució per contracta és de **DOS-CENTS TRENTA-SIS MIL NOU-CENTS TRENTA-CINC EUROS AMB QUARANTA-VUIT CÈNTIMS (236.935'48 €).**

N.I.F. P-2515100-B

12. Índex – Documentació del projecte

Document Núm. 1 Memòria i Annexes

Annex núm. 1 Reportatge fotogràfic
Annex núm. 2 Estadística de partides
Annex núm. 3 Justificació de preus
Annex núm. 4 Estudi Bàsic de Seguretat i Salut
Annex núm. 5 Estudi de Gestió de Residus

Document Núm. 2 Plànols

1. Situació.
2.1. Planta General Tram 1.
2.2. Planta General Tram 2.
2.3. Planta General Tram 3.
3.1. Pas elevat Planta.
3.2. Pas elevat Secció i detalls.
4. Detalls guals vianants.

Document Núm. 3 Plec de Condicions

Document Núm. 4 Pressupost

Capítol I.- Amidaments
Capítol II.- Quadre de Preus I
Capítol III.- Quadre de Preus II
Capítol IV.- Pressupostos Parcials
Capítol V.- Pressupostos Generals

13. Conclusió

Justificats en la nostra opinió els criteris exposats i constant el Projecte dels Documents necessaris, el sotmetem a l'aprovació de la Superioritat.

Lleida, febrer de 2014

Vist i plau

L'autor/a del projecte

El Coordinador de Projectes i Obres

Elisenda Torrelles i Duaigües
Enginyer Tècnic d'Obra Pública

Fernando A. Cequier Girón
Enginyer de camins, canals i ports

N.I.F. P-2515100-B

N.I.F. P-2515100-B

Annex 1

REPORTATGE FOTOGRÀFIC

Carrer Erals amb av. Sant Pere

Carrer Sant Llei amb carrer Lliberat.

N.I.F. P-2515100-B

Carrer Llibertat amb carrer La Creu

Carrer Llibertat amb carrer La Creu

N.I.F. P-2515100-B

Carrer Llibertat amb Carrer Germans Queralt

Carrer Llibertat amb carrer Tremp

N.I.F. P-2515100-B

Av. Sant Pere amb carrer Joan del Rei

Av. Sant Pere amb carrer Joan del Rei

Av. Sant Pere amb carrer Dels Rams

Av. Sant Pere amb carrer carrer Dels Rams

N.I.F. P-2515100-B

N.I.F. P-2515100-B

Annex 2

ESTADISTICA PARTIDES

ESTADÍSTICA DE PARTIDES

Data: 20/02/14 Pàg.: 1

Màscara: * (Ordenació per import)

NUM.	CODI	UA	DESCRIPCIÓ	PREU	AMIDAMENT	IMPORT	%	%ACUM
1	F9F5A222	m2	Paviment per pas de peatons,de peces de formigó de forma rectangular de 40x58x10 cm, bicapa color gris i amb cantos rectes, preu alt de GLS modelo Prisma, o equivalente, col.locat estès amb morter de 200 kg/m3 de ciment pórtland elaborat a l'obra amb formigonera de 165 l a picada de massa. i reblert de juntes amb morter, sobre base de formigó hm.20 de 10 cm de gruix, inclòs aixecament de pericó o registre.	81,91	238,830	19.562,57	11,89	11,89
2	FBA1HZ02	m2	Pintat manual de lletres, símbols, zebrats, franges de vèrtexs d'illetes i altres elements sobre el paviment, amb pintura de dos components en fred de llarga durada	10,50	1.104,425	11.596,46	7,05	18,94
3	F9E1311G	m2	Paviment de panot per a vorera gris o color de 20x20x4 cm, classe 1a, preu superior, sobre suport de 3 cm. de morter de ciment,elaborat a l'obra amb formigonera de 165 l, col·locat a cop de maceta amb morter mixt i beurada de ciment , inclòs 10 cm. de formigó hm-20 estés i compactat; totalment acabat, segons la direcció d'obra, inclòs aixecament de pericó o registre.	32,99	322,380	10.635,32	6,46	25,40
4	F9F15105	M2	Paviment de llambordins de formigó de forma rectangular de 10x20 cm i 8 cm de gruix, col·locats amb morter de ciment M8 i beurada de ciment.	31,68	320,000	10.137,60	6,16	31,56
5	EE20	m2	Paviment de lloses de paviment podotàctil de color, de 30 x 30 x 5 cm, a col·locat a truc de maceta amb morter de ciment 1:6, elaborat a l'obra amb formigonera de 165 l, sobre llosa de formigó hm-20 de 10 cm. de gruix, inclòs aixecament de pericó o registre.	35,99	269,555	9.701,28	5,90	37,46
6	F228F60F	m3	Rebliment i piconatge d'explanada per regularitzar, amb tot-ú reciclat, en tongades de gruix de fins a 25 cm, utilitzant corró vibratori per a compactar, amb compactació del 98 % PM	23,35	411,100	9.599,19	5,83	43,29
7	G2194XK5	m2	Demolició de paviment de mescla bituminosa o paviment de formigó, de fins a 30 cm de gruix amb mitjans manuals i mecanics i càrrega sobre camió o contenidor	5,34	1.753,360	9.362,94	5,69	48,98

ESTADÍSTICA DE PARTIDES

Màscara: * (Ordenació per import)

NUM.	CODI	UA	DESCRIPCIÓ	PREU	AMIDAMENT	IMPORT	%	%ACUM
8	F9H11261	t	Paviment de mescla bituminosa contínua en calent tipus AC 16 surf B60/70 D (D-12), amb betum asfàltic de penetració, de granulometria densa per a capa de rodadura i granulat granític, estesa i compactada	56,41	144,605	8.157,17	4,96	53,94
9	F965A5DD	m	Vorada recta de peces de formigó, doble capa, amb secció normalitzada de calçada C2 de 17x28 cm, de classe climàtica B, classe resistent a l'abrasió H i classe resistent a flexió T (R-5 MPa), segons UNE-EN 1340, col·locada sobre base de formigó HM-20/P/40/I de 25 a 30 cm d'alçària, i rejuntada amb morter M-8 elaborat a l'obra amb formigonera de 165 l	23,20	305,000	7.076,00	4,30	58,24
10	F9H11B61	t	Paviment de mescla bituminosa contínua en calent tipus AC 22 bin B60/70 S (S-20), amb betum asfàltic de penetració, de granulometria semidensa per a capa intermèdia i granulat granític, estesa i compactada	54,82	116,107	6.364,99	3,87	62,10
11	G219Q200	m2	Fresat per esborrar pintura de pasos de cebra, senyal de stop o cediu el pas, fletxes, lletres, símbols, zebrats, franges de vèrtexs de illetes existents, en paviment de mescles bituminoses ,càrrega sobre camió i cànon abocament	10,25	618,500	6.339,63	3,85	65,96
12	F9G22442	m3	Paviment de formigó HM-30/B/20/I+E de consistència tova, grandària màxima del granulat 20 mm, escampat des de camió, estesa i vibratge mecànic, remolinat mecànic afegint 2 kg/m2 de ciment portland	70,00	90,000	6.300,00	3,83	69,79
13	F2194JF5	m2	Demolició de paviment de panot o de llosa de qualsevol tipus, col·locats sobre formigó, de fins a 30 cm de gruix i fins a 2 m d'amplària amb mitjans mecànics i/o manuals, i càrrega manual o mecànica de runa sobre camió o contenidor.	6,12	849,250	5.197,41	3,16	72,94
14	F9365H11	m3	Base de formigó HM-20/B/20/I, de consistència tova i grandària màxima del granulat 20 mm, abocat des de camió amb estesa i vibratge manual, amb acabat reglejat	69,93	67,000	4.685,31	2,85	75,79
15	F9787GD1	m	Rigola de formigó HM-30/P/20/I+E, de consistència plàstica i grandària màxima del granulat 20 mm, de 30 cm d'amplària i de 25 a 30 cm d'alçària, acabat remolinat	8,88	470,250	4.175,82	2,54	78,33
16	PPA8AF00	Pa	Partida alçada per serveis afectats	3.885,36	1,000	3.885,36	2,36	80,69

EUR

ESTADÍSTICA DE PARTIDES

Màscara: * (Ordenació per import)

NUM.	CODI	UA	DESCRIPCIÓ	PREU	AMIDAMENT	IMPORT	%	%ACUM
17	G219Q105	m	Tall amb serra de disc de qualsevol tipus de paviment, fins a una fondària de 30 cm	3,50	1.046,650	3.663,28	2,23	82,92
18	F2R35039	m3	Transport de terres i/o residus inerts o no especials a instal·lació autoritzada de gestió de residus, amb camió de 12 t i temps d'espera per a la càrrega amb mitjans mecànics, amb un recorregut de 1 a 20 km	3,80	895,224	3.401,85	2,07	84,98
19	GD5JU010	u	Embornal de 570x305x570 mm, de cos sencer de fosa dúctil tipus delta o similar (caixer, tapa i sifó), inclòs excavació, transport i taxes, formigonat de la solera, entroncament amb tub de pe dn 200 mm a colector i bastiment i reixa de fosa dúctil per a 40 t de càrrega de ruptura, inclòs connexio fins a 3 m a escomesa existent i petit material	524,29	6,000	3.145,74	1,91	86,90
20	F2RA71H0	m3	Deposició controlada a dipòsit autoritzat de residus de formigó inerts procedents de demolició i/o deposició controlada a centre de reciclatge de residus inerts, segons la Llista Europea de Residus (ORDEN MAM/304/2002)	7,22	405,149	2.925,18	1,78	88,67
21	F219XXXX	m	Demolició de vorada i rigola existent,amb martell trencador muntat sobre retroexcavadora i càrrega mecànica i manual de runa sobre camió o contenidor	4,00	543,850	2.175,40	1,32	90,00
22	F2RA7LP0	m3	Deposició controlada a dipòsit autoritzat de residus de terra inerts procedents d'excavació i/o deposició controlada a centre de reciclatge de residus inerts, segons la Llista Europea de Residus (ORDEN MAM/304/2002)	3,98	486,524	1.936,37	1,18	91,17
23	M219UF42	m2	Fresatge mecànic de paviments asfàltics per cada cm de gruix, amb fresadora de càrrega automàtica i talls i entregues a tapes i reixes amb compresor, carrega de runes sobre camió i escombrat i neteja de la superficie fresada	0,65	2.800,000	1.820,00	1,11	92,28
24	PPA900SS	Pa	Partida alçada de cobrament íntegre per la seguretat i salut a l'obra	1.600,00	1,000	1.600,00	0,97	93,25
25	E2213422	m3	Excavació per a rebaix en terreny compacte (SPT 20-50), realitzada amb pala excavadora i càrrega directa sobre camió o contenidor	4,12	376,648	1.551,79	0,94	94,19
26	G21BNOU	u	Suministre de banc de fusta i fundició dúctil, de 1800 mm de longitud, model Monstserrat de DAE, o similar	560,00	2,000	1.120,00	0,68	94,87

ESTADÍSTICA DE PARTIDES

Data: 20/02/14 Pàg.: 4

Màscara: * (Ordenació per import)

NUM.	CODI	UA	DESCRIPCIÓ	PREU	AMIDAMENT	IMPORT	%	%ACUM
27	FQ21BC6X	u	Paperera de 60 l de capacitat, semicircular, amb cubeta abatible de planxa d'acer perforada i suports laterals de tub d'acer, col·locada amb fixacions mecàniques	63,00	15,000	945,00	0,57	95,45
28	FDX001	U	Aixecar pou de registre de clavegueram o arqueta de telefonia/telecomunicacions (80*80)	55,00	16,000	880,00	0,53	95,98
29	FQ21BC60	u	Paperera de 60 l de capacitat,circular, amb cubeta abatible de planxa d'acer perforada i suports laterals de tub d'acer, col·locada amb fixacions mecàniques	58,00	15,000	870,00	0,53	96,51
30	F2RMM3R0	m3	Matxuqueig material petri a l'obra amb matxucadora de residus petris, sobre erugues amb capacitat per a tractar de 3 a 9 t/h, autopropulsada, amb cinta transportadora per a carregar material triturat sobre camió o contenidor	6,81	117,000	796,77	0,48	97,00
31	G21B1006	U	Desmuntatge, càrrega i transport a magatzem, abocador autoritzat o acopi a la mateixa obra, d'elements de vialitat i mobiliari urbà, incloent la seva recol·locació en cas que sigui necessària.	32,00	24,000	768,00	0,47	97,46
32	F2RA73G0	m3	Deposició controlada a dipòsit autoritzat de residus barrejats inerts , procedents de demolició i/o deposició controlada a centre de reciclatge de residus inerts, segons la Llista Europea de Residus (ORDEN MAM/304/2002)	9,00	72,150	649,35	0,39	97,86
33	F9J12X50	M2	Reg d'imprimació amb emulsió bituminosa catiònica eci, amb dotació 1,5 kg/m2	0,68	806,300	548,28	0,33	98,19
34	F9J13Q40	M2	Reg d'adherència amb emulsió bituminosa catiònica ecr-1, amb dotació 1 kg/m2	0,36	1.506,300	542,27	0,33	98,52
35	FBBZ3001	u	Suport tubular d'acer galvanitzat de 60x3 mm, de 3 m d'altura, per a la col·locació de senyals de trànsit, inclòs excavació, fonamentació i col·locació	46,46	11,000	511,06	0,31	98,83
36	G21DCATA	Ut	Cata per a localització de serveis D'1x1 m, inclos càrrega i transport a l'abocador, cànon d'abocament i manteniment de l'abocador i treballs nocturs si s'escau.	113,00	4,000	452,00	0,27	99,11

ESTADÍSTICA DE PARTIDES

Màscara: * (Ordenació per import)

NUM.	CODI	UA	DESCRIPCIÓ	PREU	AMIDAMENT	IMPORT	%	%ACUM
37	G21B1008	U	Desmuntatge i retirada dels diferents elements que composen la caseta de parada de bus. de 250x400x280 cm, inclòs pedestal d'obra, mab desconexió de servei i enderroc de fonaments, carga sobre camió i trasllat a la mateixa obra o magatzem. La partida inclou la protecció dels diferents elements per asegurar la integritat del conjunt.	450,00	1,000	450,00	0,27	99,38
38	F2412035	m3	Transport de terres en zona auttoritzada per l'Ajuntament, carregat amb mitjans mecànics i/o manuals i temps d'espera per a la càrrega, amb camió de 7, amb un recorregut de més de 2 i fins a 20 km.	1,90	153,400	291,46	0,18	99,56
39	FBBZ3002	u	Suport tubular d'acer galvanitzat de 60x3 mm, de 3,5 m d'altura, per a la col·locació de senyals de trànsit, inclòs excavació, fonamentació i col·locació	49,66	3,000	148,98	0,09	99,65
40	FBB21503	u	Placa de 60x90 cm, per a senyals de trànsit d'indicacions generals (S-1/S-29), carrils (S-50/S-63) i serveis (S-100/S-126, S-900 i S-910), amb revestiment reflectant EG nivell 3, inclosos elements de fixació al suport, sense incloure el suport, totalment col·locada	107,70	1,000	107,70	0,07	99,71
41	G21B1009	U	Retirada de la bústia metàl.lica de correus cilíndric de peu, inclòs el pedestal d'obra, enderroc de fonaments. carga sobre camió i trasllat a la mateixa obra o a magatzem per la seva posterior recol.locació. La partida inclou la protecció de les superficies per asegurar la integritat del conjunt	45,43	2,000	90,86	0,06	99,77
42	FBA1HC11	ml	Pintat de zona de càrrega i descàrrega en ziga-zaga amb pintura plàstica en fred de dos components (ml. pintat), incloent el premarcatge	1,85	45,000	83,25	0,05	99,82
43	G21B1007	U	Retirada de cabina telefònica de peu, inclòs el pedestal d'obra, amb desconexió del servei i enderroc de fonaments. carga sobre camió i trasllat a la mateixa obra o a magatzem per la seva posterior recol.locació. La partida inclou la protecció de les superficies per asegurar la integritat del conjunt	70,62	1,000	70,62	0,04	99,86

ESTADÍSTICA DE PARTIDES

Data: 20/02/14 Pàg.: 6

Màscara: * (Ordenació per import)

NUM.	CODI	UA	DESCRIPCIÓ	PREU	AMIDAMENT	IMPORT	%	%ACUM
44	GD5J0000	u	Anul.lació embornal existent, inclòs retirada reixa i bastiment de qualsevol tipus, tapar la connexió al col.lector existent, i càrrega sobre camió.	31,39	2,000	62,78	0,04	99,90
45	G21B1010	U	Retirada del totem senyalitzador de parada de bus, enderroc de fonaments, carga sobre camió i trasllat a la mateixa obra o a magatzem per la seva posterior recol.locació. La partida inclou la protecció de les superficies per asegurar la integritat del conjunt	45,43	1,000	45,43	0,03	99,93
46	FBA21B01	u	Pintat manual de lletres de BUS (paraula completa) amb pintura acrílica en solució aquosa o dissolvent, inclòs el premarcatge	21,30	2,000	42,60	0,03	99,95
47	FBB11251	u	Placa circular de 60 cm de diàmetre, per a senyals de trànsit, amb revestiment reflectant EG nivell 1, inclosos elements de fixació al suport, totalment col·locada	27,62	1,000	27,62	0,02	99,97
48	FBB11111	u	Placa triangular de 70 cm de diàmetre, per a senyals de trànsit, amb revestiment reflectant EG nivell 1, inclosos elements de fixació al suport, sense incloure el suport, totalment col·locada	26,28	1,000	26,28	0,02	99,99
49	FBA1HZ01	m2	Pintat amb lletres, símbols, zebrats, franges de vèrtexs de illetes i altres elements sobre el paviment, amb pintura acrílica en solució aquosa o amb dissolvent	4,50	5,100	22,95	0,01	100,00
			TOTAL:			**164.549,89**	**100,00**	

EUR

N.I.F. P-2515100-B

Annex 3

JUSTIFICACIÓ DE PREUS

JUSTIFICACIÓ DE PREUS

Data: 20/02/14

MÀ D'OBRA

	CODI	UA	DESCRIPCIÓ	PREU
	A0112000	h	Cap de colla	17,95 €
	A0121000	h	Oficial 1a	16,88 €
	A012N000	h	Oficial 1a d'obra pública	16,88 €
	A0140000	h	Peón	13,97 €
	A0150000	h	Manobre especialista	14,51 €

MILLORA DE LA MOBILITAT I SEGURETAT VIAL PER ALS VIANANTS AL BARRI DEL SECA DE SANT PERE

JUSTIFICACIÓ DE PREUS

Data: 20/02/14

MAQUINÀRIA

	CODI	UA	DESCRIPCIÓ	PREU
	C1101200	h	Compressor amb dos martells pneumàtics	16,58 €
	C1105A00	h	Retroexcavadora amb martell trencador	68,31 €
	C110A0G0	h	Dipòsit d'aire comprimit de 180 m3/h	2,93 €
	C110F900	h	Fresadora per a paviment amb càrrega automàtica	92,39 €
	C110U070	h	Equip de màquina de serra de disc de diamant per a tallar	14,61 €
	C1312340	h	Pala excavadora giratoria sobre pneumàtics de 15 a 20 t	82,41 €
	C1313330	h	Retroexcavadora sobre pneumàtics de 8 a 10 t	50,00 €
	C1335080	h	Corró vibratori autopropulsat, de 8 a 10 t	50,44 €
	C13350C0	h	Rodillo vibratorio autopropulsado, de 12 a 14 t	45,74 €
	C1501700	h	Camió per a transport de 7 t	32,30 €
	C1702D00	h	Camión cisterna para riego asfáltico	19,48 €
	C1705600	h	Formigonera de 165 l	1,77 €
	C1709A00	h	Estenedora per a paviments de formigó	78,42 €
	C1709B00	h	Extendedora para pavimentos de mezcla bituminosa	37,15 €
	C170D0A0	h	Rodillo vibratorio para hormigones y betunes autopropulsado neumático	41,35 €
	C170E000	h	Barredora autopropulsada	28,25 €
	C1R1M3R0	h	Matxucadora de residus petris, sobre erugues amb capacitat per a tractar de 3 a 9 t/h, autopropulsada, amb cinta transportadora per a carregar material triturat	12,60 €
	C2003000	h	Remolinador mecànic	5,33 €
	C2005000	h	Regle vibratori	4,90 €

JUSTIFICACIÓ DE PREUS

Data: 20/02/14

MATERIALS

CODI	UA	DESCRIPCIÓ	PREU
B0111000	m3	Aigua	1,19 €
B0310020	t	Sorra de pedrera per a morters	19,18 €
B0310500	t	Sorra de pedrera de 0 a 3,5 mm	11,03 €
B0312500	t	Arena de cantera de piedra granítica, de 0 a 3,5 mm	13,68 €
B037R000	m3	Tot-u artificial procedent de granulats reciclats de formigó	18,38 €
B0512401	t	Ciment pòrtland amb filler calcari CEM II/B-L 32,5 R segons UNE-EN 197-1, en sacs	103,30 €
B0532310	kg	Calç aèria CL 90	0,09 €
B0552410	Kg	Emulsió bituminosa catiònica tipus ecr-1	0,26 €
B0552B00	Kg	Emulsió bituminosa catiònica tipus eci	0,31 €
B0641080	m3	Formigó hm-20/p/20/i de consistència plàstica, grandària màxima del granulat 20 mm, amb >= 200 kg/m3 de ciment, apte per a classe d'exposició i	54,42 €
B064300B	m3	Formigó HM-20/B/20/I de consistència tova, grandària màxima del granulat 20 mm, amb >= 200 kg/m3 de ciment, apte per a classe d'exposició I	57,38 €
B064300J	m3	Formigó HM-20/B/20/I de consistència tova, grandària màxima del granulat 20 mm, amb >= 200 kg/m3 de ciment, additiu hidròfug, apte per a classe d'exposició I	62,82 €
B064500C	m3	Formigó HM-20/P/40/I de consistència plàstica, grandària màxima del granulat 40 mm, amb >= 200 kg/m3 de ciment, apte per a classe d'exposició I	58,87 €
B064E26B	m3	Formigó HM-30/B/20/I+E de consistència tova, grandària màxima del granulat 20 mm, amb >= 275 kg/m3 de ciment, apte per a classe d'exposició I+E	65,00 €
B064E26C	m3	Formigó HM-30/P/20/I+E de consistència plàstica, grandària màxima del granulat 20 mm, amb >= 275 kg/m3 de ciment, apte per a classe d'exposició I+E	77,60 €
B0704200	t	Mortero M-8 a granel	20,51 €
B2RA71H0	t	Deposició controlada a dipòsit autoritzat de residus de formigó inerts amb una densitat 1,45 t/m3, procedents de construcció o demolició, amb codi 170101 segons la Llista Europea de Residus (ORDEN MAM/304/2002)	4,98 €
B2RA73G0	t	Deposició controlada a dipòsit autoritzat de residus barrejats inerts amb una densitat 1,0 t/m3, procedents de construcció o demolició, amb codi 170107 segons la Llista Europea de Residus (ORDEN MAM/304/2002)	9,00 €
B2RA7LP0	m3	Deposició controlada a dipòsit autoritzat de residus de terra inerts amb una densitat 1,6 t/m3, procedents d'excavació, amb codi 170504 segons la Llista Europea de Residus (ORDEN MAM/304/2002)	3,98 €

MILLORA DE LA MOBILITAT I SEGURETAT VIAL PER ALS VIANANTS AL BARRI DEL SECA DE SANT PERE

JUSTIFICACIÓ DE PREUS

Data: 20/02/14

MATERIALS

CODI	UA	DESCRIPCIÓ	PREU
B965A5D0	m	Vorada recta de formigó, doble capa, amb secció normalitzada de calçada C2 de 17x28 cm, de classe climàtica B, classe resistent a l'abrasió H i classe resistent a flexió T (R-5 MPa), segons UNE-EN 1340	8,54 €
B9E13100	m2	Panot gris de 20x20x4 cm, classe 1a, preu superior	6,90 €
B9F1N201	m2	Pavimento para vados de peatones,de piezas de hormigón de forma rectangular de 40x58 cm y 10 cm de espesor, bicapa color gris y con cantos rectos, precio alto de GLS modelo Prisma, o equivalente	60,00 €
B9F1N205	m2	Pavimento de piezas de hormigón de forma rectangular de 40x60 cm y 8 cm de espesor, bicapa color gris, con relieve podotáctil tronco piramidal y cantos achaflanados, precio alto	13,29 €
B9H11261	t	Mescla bituminosa contínua en calent tipus AC 16 surf B60/70 D (D-12), amb betum asfàltic de penetració, de granulometria densa per a capa de rodadura i granulat granític	53,45 €
B9H11B61	t	Mescla bituminosa contínua en calent tipus AC 22 bin B60/70 S (S-20), amb betum asfàltic de penetració, de granulometria semidensa per a capa intermèdia i granulat granític	51,86 €
BD5ZU001	u	Embornal de fundició model DELTA o similar de 570x305, d'una sola peça, amb junta de neoprè, inclòs reixa tipus delta 50.	217,00 €
BQ21BC60	u	Paperera de 60 l de capacitat, amb cubeta abatible de planxa d'acer perforada i suports laterals de tub d'acer	55,26 €

ELEMENTS COMPOSTOS

CODI	UA	DESCRIPCIÓ					PREU
D0701821	m3	Morter de ciment pòrtland amb filler calcari CEM II/B-L i sorra, amb 380 kg/m3 de ciment, amb una proporció en volum 1:4 i 10 N/mm2 de resistència a compressió, elaborat a l'obra	**Rend.: 1.000**				**84,54 €**
			Unitats	Preu €	Parcial	Import	
Mà d'obra:							
A0150000	h	Manobre especialista	1,000 /R	x 14,51000 =	14,51000		
				Subtotal...	14,51000	14,51000	
Maquinària:							
C1705600	h	Formigonera de 165 l	0,700 /R	x 1,77000 =	1,23900		
				Subtotal...	1,23900	1,23900	
Materials:							
B0111000	m3	Aigua	0,200	x 1,19000 =	0,23800		
B0310020	t	Sorra de pedrera per a morters	1,520	x 19,18000 =	29,15360		
B0512401	t	Ciment pòrtland amb filler calcari CEM II/B-L 32,5 R segons UNE-EN 197-1, en sacs	0,380	x 103,30000 =	39,25400		
				Subtotal...	68,64560	68,64560	
			DESPESES AUXILIARS	1,00%		0,14510	
			COST DIRECTE			84,53970	
			COST EXECUCIÓ MATERIAL			**84,53970**	
D070A4D1	m3	Morter mixt de ciment pòrtland amb filler calcari CEM II/B-L, calç i sorra, amb 200 kg/m3 de ciment, amb una proporció en volum 1:2:10 i 2,5 N/mm2 de resistència a compressió, elaborat a l'obra	**Rend.: 1.000**				**102,91 €**
			Unitats	Preu €	Parcial	Import	
Mà d'obra:							
A0150000	h	Manobre especialista	1,050 /R	x 14,51000 =	15,23550		
				Subtotal...	15,23550	15,23550	
Maquinària:							
C1705600	h	Formigonera de 165 l	0,725 /R	x 1,77000 =	1,28325		
				Subtotal...	1,28325	1,28325	
Materials:							
B0111000	m3	Aigua	0,200	x 1,19000 =	0,23800		
B0310020	t	Sorra de pedrera per a morters	1,530	x 19,18000 =	29,34540		
B0512401	t	Ciment pòrtland amb filler calcari CEM II/B-L 32,5 R segons UNE-EN 197-1, en sacs	0,200	x 103,30000 =	20,66000		
B0532310	kg	Calç aèria CL 90	400,000	x 0,09000 =	36,00000		
				Subtotal...	86,24340	86,24340	
			DESPESES AUXILIARS	1,00%		0,15236	
			COST DIRECTE			102,91450	
			COST EXECUCIÓ MATERIAL			**102,91450**	

JUSTIFICACIÓ DE PREUS

Data: 20/02/14

PARTIDES D'OBRA

NÚM	CODI	UA	DESCRIPCIÓ					PREU
P- 1	E2213422	m3	Excavació per a rebaix en terreny compacte (SPT 20-50), realitzada amb pala excavadora i càrrega directa sobre camió o contenidor	**Rend.: 0.760**				**4,12 €**
				Unitats	Preu €	Parcial	Import	
	Maquinària:							
	C1312340	h	Pala excavadora giratoria sobre pneumàtics de 15 a 20 t	0,038 /R x	82,41000 =	4,12050		
					Subtotal...	4,12050	4,12050	
				COST DIRECTE			4,12050	
				DESPESES INDIRECTES 0,00%				
				COST EXECUCIÓ MATERIAL			**4,12050**	
P- 2	EE20	m2	Paviment de lloses de paviment podotàctil de color, de 30 x 30 x 5 cm, a col·locat a truc de maceta amb morter de ciment 1:6, elaborat a l'obra amb formigonera de 165 l, sobre llosa de formigó hm-20 de 10 cm. de gruix, inclòs aixecament de pericó o registre.	**Rend.: 0.444**				**35,99 €**
				Unitats	Preu €	Parcial	Import	
	Mà d'obra:							
	A012N000	h	Oficial 1a d'obra pública	0,200 /R x	16,88000 =	7,60360		
	A0140000	h	Peón	0,380 /R x	13,97000 =	11,95631		
					Subtotal...	19,55991	19,55991	
	Materials:							
	B0312500	t	Arena de cantera de piedra granítica, de 0 a 3,5 mm	0,076 x	13,68000 =	1,03968		
	B064300J	m3	Formigó HM-20/B/20/I de consistència tova, grandària màxima del granulat 20 mm, amb >= 200 kg/m3 de ciment, additiu hidròfug, apte per a classe d'exposició I	0,0031 x	62,82000 =	0,19474		
	B0704200	t	Mortero M-8 a granel	0,080 x	20,51000 =	1,64080		
	B9F1N205	m2	Pavimento de piezas de hormigón de forma rectangular de 40x60 cm y 8 cm de espesor, bicapa color gris, con relieve podotáctil tronco piramidal y cantos achaflanados, precio alto	1,020 x	13,29000 =	13,55580		
					Subtotal...	16,43102	16,43102	
				COST DIRECTE			35,99093	
				DESPESES INDIRECTES 0,00%				
				COST EXECUCIÓ MATERIAL			**35,99093**	
P- 3	F2194JF5	m2	Demolició de paviment de panot o de llosa de qualsevol tipus, col·locats sobre formigó, de fins a 30 cm de gruix i fins a 2 m d'amplària amb mitjans mecànics i/o manuals, i càrrega manual o mecànica de runa sobre camió o contenidor.	**Rend.: 1.000**				**6,12 €**
				Unitats	Preu €	Parcial	Import	
	Maquinària:							
	C1105A00	h	Retroexcavadora amb martell trencador	0,072 /R x	68,31000 =	4,91832		
	C1313330	h	Retroexcavadora sobre pneumàtics de 8 a 10 t	0,024 /R x	50,00000 =	1,20000		

JUSTIFICACIÓ DE PREUS

Data: 20/02/14

PARTIDES D'OBRA

NÚM	CODI	UA	DESCRIPCIÓ					PREU
				Subtotal...		6,11832	6,11832	
				COST DIRECTE			6,11832	
				DESPESES INDIRECTES 0,00%				
				COST EXECUCIÓ MATERIAL			**6,11832**	
P- 4	F219XXXX	m	Demolició de vorada i rigola existent,amb martell trencador muntat sobre retroexcavadora i càrrega mecànica i manual de runa sobre camió o contenidor	**Rend.: 0.734**				**4,00 €**
				Unitats	Preu €	Parcial	Import	
	Maquinària:							
	C1105A00	h	Retroexcavadora amb martell trencador	0,043 /R x	68,31000 =	4,00181		
					Subtotal...	4,00181	4,00181	
				COST DIRECTE			4,00181	
				DESPESES INDIRECTES 0,00%				
				COST EXECUCIÓ MATERIAL			**4,00181**	
P- 5	F228F60F	m3	Rebliment i piconatge d'explanada per regularitzar, amb tot-ú reciclat, en tongades de gruix de fins a 25 cm, utilitzant corró vibratori per a compactar, amb compactació del 98 % PM	**Rend.: 1.877**				**23,35 €**
				Unitats	Preu €	Parcial	Import	
	Maquinària:							
	C1313330	h	Retroexcavadora sobre pneumàtics de 8 a 10 t	0,121 /R x	50,00000 =	3,22323		
	C1335080	h	Corró vibratori autopropulsat, de 8 a 10 t	0,065 /R x	50,44000 =	1,74672		
					Subtotal...	4,96995	4,96995	
	Materials:							
	B037R000	m3	Tot-u artificial procedent de granulats reciclats de formigó	1,000 x	18,38000 =	18,38000		
					Subtotal...	18,38000	18,38000	
				COST DIRECTE			23,34995	
				DESPESES INDIRECTES 0,00%				
				COST EXECUCIÓ MATERIAL			**23,34995**	
P- 6	F2412035	m3	Transport de terres en zona autoritzada per l'Ajuntament, carregat amb mitjans mecànics i/o manuals i temps d'espera per a la càrrega, amb camió de 7, amb un recorregut de més de 2 i fins a 20 km.	**Rend.: 1.359**				**1,90 €**
				Unitats	Preu €	Parcial	Import	
	Maquinària:							
	C1501700	h	Camió per a transport de 7 t	0,080 /R x	32,30000 =	1,90140		

PARTIDES D'OBRA

NÚM	CODI	UA	DESCRIPCIÓ				PREU
				Subtotal...	1,90140		1,90140
				COST DIRECTE			1,90140
				DESPESES INDIRECTES 0,00%			
				COST EXECUCIÓ MATERIAL			**1,90140**
P- 7	F2R35039	m3	Transport de terres i/o residus inerts o no especials a instal·lació autoritzada de gestió de residus, amb camió de 12 t i temps d'espera per a la càrrega amb mitjans mecànics, amb un recorregut de 1 a 20 km	**Rend.: 1.836**			**3,80 €**
				Unitats	Preu €	Parcial	Import
	Maquinària:						
	C1501700	h	Camió per a transport de 7 t	0,216 /R x	32,30000 =	3,80000	
				Subtotal...		3,80000	3,80000
				COST DIRECTE			3,80000
				DESPESES INDIRECTES 0,00%			
				COST EXECUCIÓ MATERIAL			**3,80000**
P- 8	F2RA71H0	m3	Deposició controlada a dipòsit autoritzat de residus de formigó inerts procedents de demolició i/o deposició controlada a centre de reciclatge de residus inerts, segons la Llista Europea de Residus (ORDEN MAM/304/2002)	**Rend.: 1.000**			**7,22 €**
				Unitats	Preu €	Parcial	Import
	Materials:						
	B2RA71H0	t	Deposició controlada a dipòsit autoritzat de residus de formigó inerts amb una densitat 1,45 t/m3, procedents de construcció o demolició, amb codi 170101 segons la Llista Europea de Residus (ORDEN MAM/304/2002)	1,450 x	4,98000 =	7,22100	
				Subtotal...		7,22100	7,22100
				COST DIRECTE			7,22100
				DESPESES INDIRECTES 0,00%			
				COST EXECUCIÓ MATERIAL			**7,22100**
P- 9	F2RA73G0	m3	Deposició controlada a dipòsit autoritzat de residus barrejats inerts , procedents de demolició i/o deposició controlada a centre de reciclatge de residus inerts, segons la Llista Europea de Residus (ORDEN MAM/304/2002)	**Rend.: 1.000**			**9,00 €**
				Unitats	Preu €	Parcial	Import
	Materials:						
	B2RA73G0	t	Deposició controlada a dipòsit autoritzat de residus barrejats inerts amb una densitat 1,0 t/m3, procedents de construcció o demolició, amb codi 170107 segons la Llista Europea de Residus (ORDEN MAM/304/2002)	1,000 x	9,00000 =	9,00000	

PARTIDES D'OBRA

NÚM	CODI	UA	DESCRIPCIÓ				PREU
				Subtotal...	9,00000		9,00000
				COST DIRECTE			9,00000
				DESPESES INDIRECTES 0,00%			
				COST EXECUCIÓ MATERIAL			**9,00000**
P- 10	F2RA7LP0	m3	Deposició controlada a dipòsit autoritzat de residus de terra inerts procedents d'excavació i/o deposició controlada a centre de reciclatge de residus inerts, segons la Llista Europea de Residus (ORDEN MAM/304/2002)	**Rend.: 1.000**			**3,98 €**
				Unitats	Preu €	Parcial	Import
	Materials:						
	B2RA7LP0	m3	Deposició controlada a dipòsit autoritzat de residus de terra inerts amb una densitat 1,6 t/m3, procedents d'excavació, amb codi 170504 segons la Llista Europea de Residus (ORDEN MAM/304/2002)	1,000 x	3,98000 =	3,98000	
				Subtotal...		3,98000	3,98000
				COST DIRECTE			3,98000
				DESPESES INDIRECTES 0,00%			
				COST EXECUCIÓ MATERIAL			**3,98000**
P- 11	F2RMM3R0	m3	Matxuqueig material petri a l'obra amb matxucadora de residus petris, sobre erugues amb capacitat per a tractar de 3 a 9 t/h, autopropulsada, amb cinta transportadora per a carregar material triturat sobre camió o contenidor	**Rend.: 1.000**			**6,81 €**
				Unitats	Preu €	Parcial	Import
	Mà d'obra:						
	A0150000	h	Manobre especialista	0,250 /R x	14,51000 =	3,62750	
				Subtotal...		3,62750	3,62750
	Maquinària:						
	C1R1M3R0	h	Matxucadora de residus petris, sobre erugues amb capacitat per a tractar de 3 a 9 t/h, autopropulsada, amb cinta transportadora per a carregar material triturat	0,250 /R x	12,60000 =	3,15000	
				Subtotal...		3,15000	3,15000
				DESPESES AUXILIARS 1,00%			0,03628
				COST DIRECTE			6,81378
				DESPESES INDIRECTES 0,00%			
				COST EXECUCIÓ MATERIAL			**6,81378**
P- 12	F9365H11	m3	Base de formigó HM-20/B/20/I, de consistència tova i grandària màxima del granulat 20 mm, abocat des de camió amb estesa i vibratge manual, amb acabat reglejat	**Rend.: 1.000**			**69,93 €**
				Unitats	Preu €	Parcial	Import

JUSTIFICACIÓ DE PREUS

Data: 20/02/14

PARTIDES D'OBRA

NÚM	CODI	UA	DESCRIPCIÓ					PREU
	Mà d'obra:							
	A012N000	h	Oficial 1a d'obra pública	0,150 /R	x	16,88000 =	2,53200	
	A0140000	h	Peón	0,450 /R	x	13,97000 =	6,28650	
						Subtotal...	8,81850	8,81850
	Maquinària:							
	C2005000	h	Regle vibratori	0,150 /R	x	4,90000 =	0,73500	
						Subtotal...	0,73500	0,73500
	Materials:							
	B064300B	m3	Formigó HM-20/B/20/I de consistència tova, grandària màxima del granulat 20 mm, amb >= 200 kg/m3 de ciment, apte per a classe d'exposició I	1,050	x	57,38000 =	60,24900	
						Subtotal...	60,24900	60,24900
						DESPESES AUXILIARS	1,50%	0,13228
						COST DIRECTE		69,93478
						DESPESES INDIRECTES	0,00%	
						COST EXECUCIÓ MATERIAL		**69,93478**
P- 13	F965A5DD	m	Vorada recta de peces de formigó, doble capa, amb secció normalitzada de calçada C2 de 17x28 cm, de classe climàtica B, classe resistent a l'abrasió H i classe resistent a flexió T (R-5 MPa), segons UNE-EN 1340, col·locada sobre base de formigó HM-20/P/40/I de 25 a 30 cm d'alçària, i rejuntada amb morter M-8 elaborat a l'obra amb formigonera de 165 l	**Rend.: 1,472**				23,20 €
				Unitats		Preu €	Parcial	Import
	Mà d'obra:							
	A012N000	h	Oficial 1a d'obra pública	0,260 /R	x	16,88000 =	2,98152	
	A0140000	h	Peón	0,565 /R	x	13,97000 =	5,36213	
						Subtotal...	8,34365	8,34365
	Materials:							
	B064500C	m3	Formigó HM-20/P/40/I de consistència plàstica, grandària màxima del granulat 40 mm, amb >= 200 kg/m3 de ciment, apte per a classe d'exposició I	0,070	x	58,87000 =	4,12090	
	B0704200	t	Mortero M-8 a granel	0,080	x	20,51000 =	1,64080	
	B965A5D0	m	Vorada recta de formigó, doble capa, amb secció normalitzada de calçada C2 de 17x28 cm, de classe climàtica B, classe resistent a l'abrasió H i classe resistent a flexió T (R-5 MPa), segons UNE-EN 1340	1,050	x	8,54000 =	8,96700	
						Subtotal...	14,72870	14,72870
						DESPESES AUXILIARS	1,50%	0,12515
						COST DIRECTE		23,19750
						DESPESES INDIRECTES	0,00%	
						COST EXECUCIÓ MATERIAL		**23,19750**

JUSTIFICACIÓ DE PREUS

Data: 20/02/14

PARTIDES D'OBRA

NÚM	CODI	UA	DESCRIPCIÓ					PREU
P- 14	F9787GD1	m	Rigola de formigó HM-30/P/20/I+E, de consistència plàstica i grandària màxima del granulat 20 mm, de 30 cm d'amplària i de 25 a 30 cm d'alçària, acabat remolinat	**Rend.: 1.000**				8,88 €
				Unitats		Preu €	Parcial	Import
	Mà d'obra:							
	A012N000	h	Oficial 1a d'obra pública	0,020 /R	x	16,88000 =	0,33760	
	A0140000	h	Peón	0,060 /R	x	13,97000 =	0,83820	
						Subtotal...	1,17580	1,17580
	Materials:							
	B064E26C	m3	Formigó HM-30/P/20/I+E de consistència plàstica, grandària màxima del granulat 20 mm, amb >= 275 kg/m3 de ciment, apte per a classe d'exposició I+E	0,099	x	77,60000 =	7,68240	
						Subtotal...	7,68240	7,68240
						DESPESES AUXILIARS	1,50%	0,01764
						COST DIRECTE		8,87584
						DESPESES INDIRECTES	0,00%	
						COST EXECUCIÓ MATERIAL		**8,87584**
P- 15	F9E1311G	m2	Paviment de panot per a vorera gris o color de 20x20x4 cm, classe 1a, preu superior, sobre suport de 3 cm. de morter de ciment,elaborat a l'obra amb formigonera de 165 l, col·locat a cop de maceta amb morter mixt i beurada de ciment , inclòs 10 cm. de formigó hm-20 estés i compactat; totalment acabat, segons la direcció d'obra, inclòs aixecament de pericó o registre.	**Rend.: 0,781**				32,99 €
				Unitats		Preu €	Parcial	Import
	Mà d'obra:							
	A012N000	h	Oficial 1a d'obra pública	0,600 /R	x	16,88000 =	12,96799	
	A0140000	h	Peón	0,470 /R	x	13,97000 =	8,40704	
						Subtotal...	21,37503	21,37503
	Materials:							
	B0111000	m3	Aigua	0,001	x	1,19000 =	0,00119	
	B0310500	t	Sorra de pedrera de 0 a 3,5 mm	0,0449	x	11,03000 =	0,49525	
	B0512401	t	Ciment pòrtland amb filler calcari CEM II/B-L 32,5 R segons UNE-EN 197-1, en sacs	0,0031	x	103,30000 =	0,32023	
	B064300J	m3	Formigó HM-20/B/20/I de consistència tova, grandària màxima del granulat 20 mm, amb >= 200 kg/m3 de ciment, additiu hidròfug, apte per a classe d'exposició I	0,0031	x	62,82000 =	0,19474	
	B9E13100	m2	Panot gris de 20x20x4 cm, classe 1a, preu superior	1,020	x	6,90000 =	7,03800	
	D070A4D1	m3	Morter mixt de ciment pòrtland amb filler calcari CEM II/B-L, calç i sorra, amb 200 kg/m3 de ciment, amb una proporció en volum 1:2:10 i 2,5 N/mm2 de resistència a compressió, elaborat a l'obra	0,0315	x	102,91451 =	3,24181	
						Subtotal...	11,29122	11,29122
						DESPESES AUXILIARS	1,50%	0,32063
						COST DIRECTE		32,98688
						DESPESES INDIRECTES	0,00%	

PARTIDES D'OBRA

NÚM	CODI	UA	DESCRIPCIÓ					PREU
				COST EXECUCIÓ MATERIAL				**32,98688**
P- 16	F9F15105	M2	Paviment de llambordins de formigó de forma rectangular de 10x20 cm i 8 cm de gruix, col·locats amb morter de ciment M8 i beurada de ciment.	**Rend.: 1,000**				**31,68 €**
				Unitats	Preu €	Parcial	Import	
	Mà d'obra:							
	A012N000	h	Oficial 1a d'obra pública	0,400 /R	x 16,88000 =	6,75200		
	A0140000	h	Peón	0,580 /R	x 13,97000 =	8,10260		
					Subtotal...	14,85460	14,85460	
	Materials:							
	B0111000	m3	Aigua	0,010	x 1,19000 =	0,01190		
	B0512401	t	Ciment pòrtland amb filler calcari CEM II/B-L 32,5 R segons UNE-EN 197-1, en sacs	0,0031	x 103,30000 =	0,32023		
	D0701821	m3	Morter de ciment pòrtland amb filler calcari CEM II/B-L i sorra, amb 380 kg/m3 de ciment, amb una proporció en volum 1:4 i 10 N/mm2 de resistència a compressió, elaborat a l'obra	0,048	x 84,53970 =	4,05791		
					Subtotal...	4,39004	4,39004	
	Altres:							
	B9F15102	M2	Llambordí de formigó de forma rectangular de 10x20 cm i 8 cm de gruix	1,000	x 12,21000 =	12,21000		
					Subtotal...	12,21000	12,21000	
				DESPESES AUXILIARS 1,50%				0,22282
				COST DIRECTE				31,67746
				DESPESES INDIRECTES 0,00%				
				COST EXECUCIÓ MATERIAL				**31,67746**
P- 17	F9F5A222	m2	Paviment per pas de peatons,de peces de formigó de forma rectangular de 40x58x10 cm, bicapa color gris i amb cantos rectes, preu alt de GLS modelo Prisma, o equivalente, col.locat estès amb morter de 200 kg/m3 de ciment pórtland elaborat a l'obra amb formigonera de 165 l a picada de massa. i reblert de juntes amb morter, sobre base de formigó hm.20 de 10 cm de gruix, inclòs aixecament de pericó o registre.	**Rend.: 0.467**				**81,91 €**
				Unitats	Preu €	Parcial	Import	
	Mà d'obra:							
	A012N000	h	Oficial 1a d'obra pública	0,300 /R	x 16,88000 =	10,84368		
	A0140000	h	Peón	0,400 /R	x 13,97000 =	11,96574		
					Subtotal...	22,80942	22,80942	
	Materials:							
	B0312500	t	Arena de cantera de piedra granítica, de 0 a 3,5 mm	0,076	x 13,68000 =	1,03968		
	B064300J	m3	Formigó HM-20/B/20/I de consistència tova, grandària màxima del granulat 20 mm, amb >= 200 kg/m3 de ciment, additiu hidròfug, apte per a classe d'exposició I	0,100	x 62,82000 =	6,28200		
	B0704200	t	Mortero M-8 a granel	0,080	x 20,51000 =	1,64080		

PARTIDES D'OBRA

NÚM	CODI	UA	DESCRIPCIÓ					PREU
	B9F1N201	m2	Pavimento para vados de peatones,de piezas de hormigón de forma rectangular de 40x58 cm y 10 cm de espesor, bicapa color gris y con cantos rectos, precio alto de GLS modelo Prisma, o equivalente	0,830	x 60,00000 =	49,80000		
					Subtotal...	58,76248	58,76248	
				DESPESES AUXILIARS 1,50%				0,34214
				COST DIRECTE				81,91404
				DESPESES INDIRECTES 0,00%				
				COST EXECUCIÓ MATERIAL				**81,91404**
P- 18	F9G22442	m3	Paviment de formigó HM-30/B/20/I+E de consistència tova, grandària màxima del granulat 20 mm, escampat des de camió, estesa i vibratge mecànic, remolinat mecànic afegint 2 kg/m2 de ciment portland	**Rend.: 12.942**				**70,00 €**
				Unitats	Preu €	Parcial	Import	
	Mà d'obra:							
	A012N000	h	Oficial 1a d'obra pública	0,142 /R	x 16,88000 =	0,18521		
	A0140000	h	Peón	0,225 /R	x 13,97000 =	0,24287		
					Subtotal...	0,42808	0,42808	
	Maquinària:							
	C1709A00	h	Estenedora per a paviments de formigó	0,033 /R	x 78,42000 =	0,19996		
	C2003000	h	Remolinador mecànic	0,075 /R	x 5,33000 =	0,03089		
					Subtotal...	0,23085	0,23085	
	Materials:							
	B0512401	t	Ciment pòrtland amb filler calcari CEM II/B-L 32,5 R segons UNE-EN 197-1, en sacs	0,0105	x 103,30000 =	1,08465		
	B064E26B	m3	Formigó HM-30/B/20/I+E de consistència tova, grandària màxima del granulat 20 mm, amb >= 275 kg/m3 de ciment, apte per a classe d'exposició I+E	1,050	x 65,00000 =	68,25000		
					Subtotal...	69,33465	69,33465	
				DESPESES AUXILIARS 1,50%				0,00642
				COST DIRECTE				70,00000
				DESPESES INDIRECTES 0,00%				
				COST EXECUCIÓ MATERIAL				**70,00000**
P- 19	F9H11261	t	Paviment de mescla bituminosa contínua en calent tipus AC 16 surf B60/70 D (D-12), amb betum asfàltic de penetració, de granulometria densa per a capa de rodadura i granulat granític, estesa i compactada	**Rend.: 1.000**				**56,41 €**
				Unitats	Preu €	Parcial	Import	
	Mà d'obra:							
	A012N000	h	Oficial 1a d'obra pública	0,019 /R	x 16,88000 =	0,32072		
	A0140000	h	Peón	0,086 /R	x 13,97000 =	1,20142		
					Subtotal...	1,52214	1,52214	
	Maquinària:							

JUSTIFICACIÓ DE PREUS

Data: 20/02/14

PARTIDES D'OBRA

NÚM	CODI	UA	DESCRIPCIÓ					PREU
	C13350C0	h	Rodillo vibratorio autopropulsado, de 12 a 14 t	0,012 /R	x	45,74000 =	0,54888	
	C1709B00	h	Extendedora para pavimentos de mezcla bituminosa	0,010 /R	x	37,15000 =	0,37150	
	C170D0A0	h	Rodillo vibratorio para hormigones y betunes autopropulsado neumático	0,012 /R	x	41,35000 =	0,49620	
						Subtotal...	1,41658	1,41658
	Materials:							
	B9H11261	t	Mescla bituminosa contínua en calent tipus AC 16 surf B60/70 D (D-12), amb betum asfàltic de penetració, de granulometria densa per a capa de rodadura i granulat granític	1,000	x	53,45000 =	53,45000	
						Subtotal...	53,45000	53,45000
						DESPESES AUXILIARS 1,50%		0,02283
						COST DIRECTE		56,41155
						DESPESES INDIRECTES 0,00%		
						COST EXECUCIÓ MATERIAL		**56,41155**
P- 20	F9H11B61	t	Paviment de mescla bituminosa contínua en calent tipus AC 22 bin B60/70 S (S-20), amb betum asfàltic de penetració, de granulometria semidensa per a capa intermèdia i granulat granític, estesa i compactada	**Rend.: 1,000**				**54,82 €**
				Unitats		Preu €	Parcial	Import
	Mà d'obra:							
	A012N000	h	Oficial 1a d'obra pública	0,019 /R	x	16,88000 =	0,32072	
	A0140000	h	Peón	0,086 /R	x	13,97000 =	1,20142	
						Subtotal...	1,52214	1,52214
	Maquinària:							
	C13350C0	h	Rodillo vibratorio autopropulsado, de 12 a 14 t	0,012 /R	x	45,74000 =	0,54888	
	C1709B00	h	Extendedora para pavimentos de mezcla bituminosa	0,010 /R	x	37,15000 =	0,37150	
	C170D0A0	h	Rodillo vibratorio para hormigones y betunes autopropulsado neumático	0,012 /R	x	41,35000 =	0,49620	
						Subtotal...	1,41658	1,41658
	Materials:							
	B9H11B61	t	Mescla bituminosa contínua en calent tipus AC 22 bin B60/70 S (S-20), amb betum asfàltic de penetració, de granulometria semidensa per a capa intermèdia i granulat granític	1,000	x	51,86000 =	51,86000	
						Subtotal...	51,86000	51,86000
						DESPESES AUXILIARS 1,50%		0,02283
						COST DIRECTE		54,82155
						DESPESES INDIRECTES 0,00%		
						COST EXECUCIÓ MATERIAL		**54,82155**
P- 21	F9J12X50	M2	Reg d'imprimació amb emulsió bituminosa catiònica eci, amb dotació 1,5 kg/m2	**Rend.: 0.645**				**0,68 €**
				Unitats		Preu €	Parcial	Import

JUSTIFICACIÓ DE PREUS

Data: 20/02/14

PARTIDES D'OBRA

NÚM	CODI	UA	DESCRIPCIÓ					PREU
	Mà d'obra:							
	A0150000	h	Manobre especialista	0,004 /R	x	14,51000 =	0,08998	
						Subtotal...	0,08998	0,08998
	Maquinària:							
	C1702D00	h	Camión cisterna para riego asfáltico	0,004 /R	x	19,48000 =	0,12081	
						Subtotal...	0,12081	0,12081
	Materials:							
	B0552B00	Kg	Emulsió bituminosa catiònica tipus eci	1,500	x	0,31000 =	0,46500	
						Subtotal...	0,46500	0,46500
						COST DIRECTE		0,67579
						DESPESES INDIRECTES 0,00%		
						COST EXECUCIÓ MATERIAL		**0,67579**
P- 22	F9J13Q40	M2	Reg d'adherència amb emulsió bituminosa catiònica ecr-1, amb dotació 1 kg/m2	**Rend.: 1.000**				**0,36 €**
				Unitats		Preu €	Parcial	Import
	Mà d'obra:							
	A0150000	h	Manobre especialista	0,003 /R	x	14,51000 =	0,04353	
						Subtotal...	0,04353	0,04353
	Maquinària:							
	C1702D00	h	Camión cisterna para riego asfáltico	0,003 /R	x	19,48000 =	0,05844	
						Subtotal...	0,05844	0,05844
	Materials:							
	B0552410	Kg	Emulsió bituminosa catiònica tipus ecr-1	1,000	x	0,26000 =	0,26000	
						Subtotal...	0,26000	0,26000
						COST DIRECTE		0,36197
						DESPESES INDIRECTES 0,00%		
						COST EXECUCIÓ MATERIAL		**0,36197**
P- 23	FBA1HC11	ml	Pintat de zona de càrrega i descàrrega en ziga-zaga amb pintura plàstica en fred de dos components (ml. pintat), incloent el premarcatge	**Rend.: 1.000**				**1,85 €**
P- 24	FBA1HZ01	m2	Pintat amb lletres, símbols, zebrats, franges de vèrtexs de illetes i altres elements sobre el paviment, amb pintura acrílica en solució aquosa o amb dissolvent	**Rend.: 1.000**				**4,50 €**
P- 25	FBA1HZ02	m2	Pintat manual de lletres, símbols, zebrats, franges de vèrtexs d'illetes i altres elements sobre el paviment, amb pintura de dos components en fred de llarga durada	**Rend.: 1.000**				**10,50 €**

JUSTIFICACIÓ DE PREUS

Data: 20/02/14

PARTIDES D'OBRA

NÚM	CODI	UA	DESCRIPCIÓ		PREU
P- 26	FBA21B01	u	Pintat manual de lletres de BUS (paraula completa) amb pintura acrílica en solució aquosa o dissolvent, inclòs el premarcatge	**Rend.: 1.000**	21,30 €
P- 27	FBB11111	u	Placa triangular de 70 cm de diàmetre, per a senyals de trànsit, amb revestiment reflectant EG nivell 1, inclosos elements de fixació al suport, sense incloure el suport, totalment col·locada	**Rend.: 1.000**	26,28 €
P- 28	FBB11251	u	Placa circular de 60 cm de diàmetre, per a senyals de trànsit, amb revestiment reflectant EG nivell 1, inclosos elements de fixació al suport, totalment col·locada	**Rend.: 1.000**	27,62 €
P- 29	FBB21503	u	Placa de 60x90 cm, per a senyals de trànsit d'indicacions generals (S-1/S-29), carrils (S-50/S-63) i serveis (S-100/S-126, S-900 i S-910), amb revestiment reflectant EG nivell 3, inclosos elements de fixació al suport, sense incloure el suport, totalment col·locada	**Rend.: 1.000**	107,70 €
P- 30	FBBZ3001	u	Suport tubular d'acer galvanitzat de 60x3 mm, de 3 m d'altura, per a la col·locació de senyals de trànsit, inclòs excavació, fonamentació i col·locació	**Rend.: 1.000**	46,46 €
P- 31	FBBZ3002	u	Suport tubular d'acer galvanitzat de 60x3 mm, de 3,5 m d'altura, per a la col·locació de senyals de trànsit, inclòs excavació, fonamentació i col·locació	**Rend.: 1.000**	49,66 €
P- 32	FDX001	U	Aixecar pou de registre de clavegueram o arqueta de telefonia/telecomunicacions (80*80)	**Rend.: 1.000**	55,00 €
P- 33	FQ21BC60	u	Paperera de 60 l de capacitat,circular, amb cubeta abatible de planxa d'acer perforada i suports laterals de tub d'acer, col·locada amb fixacions mecàniques	**Rend.: 3.200**	58,00 €

		Unitats		Preu €	Parcial	Import
Mà d'obra:						
A0121000	h Oficial 1a	0,280	/R x	16,88000 =	1,47700	
A0140000	h Peón	0,280	/R x	13,97000 =	1,22238	
				Subtotal...	2,69938	2,69938
Materials:						
BQ21BC60	u Paperera de 60 l de capacitat, amb cubeta abatible de planxa d'acer perforada i suports laterals de tub d'acer	1,000	x	55,26000 =	55,26000	
				Subtotal...	55,26000	55,26000
				DESPESES AUXILIARS 1,50%		0,04049
				COST DIRECTE		57,99987
				DESPESES INDIRECTES 0,00%		
				COST EXECUCIÓ MATERIAL		**57,99987**

JUSTIFICACIÓ DE PREUS

Data: 20/02/14

PARTIDES D'OBRA

NÚM	CODI	UA	DESCRIPCIÓ		PREU
P- 34	FQ21BC6X	u	Paperera de 60 l de capacitat, semicircular, amb cubeta abatible de planxa d'acer perforada i suports laterals de tub d'acer, col·locada amb fixacions mecàniques	**Rend.: 1.133**	63,00 €

		Unitats		Preu €	Parcial	Import
Mà d'obra:						
A0121000	h Oficial 1a	0,280	/R x	16,88000 =	4,17158	
A0140000	h Peón	0,280	/R x	13,97000 =	3,45243	
				Subtotal...	7,62401	7,62401
Materials:						
BQ21BC60	u Paperera de 60 l de capacitat, amb cubeta abatible de planxa d'acer perforada i suports laterals de tub d'acer	1,000	x	55,26000 =	55,26000	
				Subtotal...	55,26000	55,26000
				DESPESES AUXILIARS 1,50%		0,11436
				COST DIRECTE		62,99837
				DESPESES INDIRECTES 0,00%		
				COST EXECUCIÓ MATERIAL		**62,99837**

P- 35	G2194XK5	m2	Demolició de paviment de mescla bituminosa o paviment de formigó, de fins a 30 cm de gruix amb mitjans manuals i mecanics i càrrega sobre camió o contenidor	**Rend.: 1,000**		5,34 €

		Unitats		Preu €	Parcial	Import
Maquinària:						
C1105A00	h Retroexcavadora amb martell trencador	0,065	/R x	68,31000 =	4,44015	
C1313330	h Retroexcavadora sobre pneumàtics de 8 a 10 t	0,018	/R x	50,00000 =	0,90000	
				Subtotal...	5,34015	5,34015
				COST DIRECTE		5,34015
				DESPESES INDIRECTES 0,00%		
				COST EXECUCIÓ MATERIAL		**5,34015**

P- 36	G219Q105	m	Tall amb serra de disc de qualsevol tipus de paviment, fins a una fondària de 30 cm	**Rend.: 0.847**		3,50 €

		Unitats		Preu €	Parcial	Import
Mà d'obra:						
A0121000	h Oficial 1a	0,060	/R x	16,88000 =	1,19575	
A0150000	h Manobre especialista	0,060	/R x	14,51000 =	1,02786	
				Subtotal...	2,22361	2,22361
Maquinària:						
C110A0G0	h Dipòsit d'aire comprimit de 180 m3/h	0,060	/R x	2,93000 =	0,20756	
C110U070	h Equip de màquina de serra de disc de diamant per a tallar	0,060	/R x	14,61000 =	1,03495	
				Subtotal...	1,24251	1,24251

JUSTIFICACIÓ DE PREUS

Data: 20/02/14

PARTIDES D'OBRA

NÚM	CODI	UA	DESCRIPCIÓ		PREU
				DESPESES AUXILIARS 1,50%	0,03335
				COST DIRECTE	3,49947
				DESPESES INDIRECTES 0,00%	
				COST EXECUCIÓ MATERIAL	**3,49947**
P- 37	G219Q200	m2	Fresat per esborrar pintura de pasos de cebra, senyal de stop o cediu el pas, fletxes, lletres, símbols, zebrats, franges de vèrtexs de illetes existents, en paviment de mescles bituminoses ,càrrega sobre camió i cànon abocament	**Rend.: 1.000**	10,25 €
P- 38	G21B1006	U	Desmuntatge, càrrega i transport a magatzem, abocador autoritzat o acopi a la mateixa obra, d'elements de vialitat i mobiliari urbà, incloent la seva recol·locació en cas que sigui necessària.	**Rend.: 1.000**	32,00 €
P- 39	G21B1007	U	Retirada de cabina telefònica de peu, inclòs el pedestal d'obra, amb desconexió del servei i enderroc de fonaments. carga sobre camió i trasllat a la mateixa obra o a magatzem per la seva posterior recol.locació. La partida inclou la protecció de les superficies per asegurar la integritat del conjunt	**Rend.: 1.000**	70,62 €
P- 40	G21B1008	U	Desmuntatge i retirada dels diferents elements que composen la caseta de parada de bus. de 250x400x280 cm, inclòs pedestal d'obra, mab desconexió de servei i enderroc de fonaments, carga sobre camió i trasllat a la mateixa obra o magatzem. La partida inclou la protecció dels diferents elements per asegurar la integritat del conjunt.	**Rend.: 1.000**	450,00 €
P- 41	G21B1009	U	Retirada de la bústia metàl.lica de correus cilíndric de peu, inclòs el pedestal d'obra, enderroc de fonaments. carga sobre camió i trasllat a la mateixa obra o a magatzem per la seva posterior recol.locació. La partida inclou la protecció de les superficies per asegurar la integritat del conjunt	**Rend.: 1.000**	45,43 €
P- 42	G21B1010	U	Retirada del totem senyalitzador de parada de bus, enderroc de fonaments, carga sobre camió i trasllat a la mateixa obra o a magatzem per la seva posterior recol.locació. La partida inclou la protecció de les superficies per asegurar la integritat del conjunt	**Rend.: 1.000**	45,43 €
P- 43	G21BNOU	u	Suministre de banc de fusta i fundició dúctil, de 1800 mm de longitud, model Monstserrat de DAE, o similar	**Rend.: 1.000**	560,00 €
P- 44	G21DCATA	Ut	Cata per a localització de serveis D'1x1 m, inclos càrrega i transport a l'abocador, cànon d'abocament i manteniment de l'abocador i treballs nocturs si s'escau.	**Rend.: 1.000**	113,00 €

JUSTIFICACIÓ DE PREUS

Data: 20/02/14

PARTIDES D'OBRA

NÚM	CODI	UA	DESCRIPCIÓ		PREU
P- 45	GD5J0000	u	Anul.lació embornal existent, inclòs retirada reixa i bastiment de qualsevol tipus, tapar la connexió al col.lector existent, i càrrega sobre camió.	**Rend.: 1.000**	31,39 €
				Unitats / Preu € / Parcial / Import	
	Mà d'obra:				
	A0121000	h	Oficial 1a	1,000 /R x 16,88000 = 16,88000	
	A0150000	h	Manobre especialista	1,000 /R x 14,51000 = 14,51000	
				Subtotal... 31,39000	31,39000
				COST DIRECTE	31,39000
				DESPESES INDIRECTES 0,00%	
				COST EXECUCIÓ MATERIAL	**31,39000**
P- 46	GD5JU010	u	Embornal de 570x305x570 mm, de cos sencer de fosa dúctil tipus delta o similar (caixer, tapa i sifó), inclòs excavació, transport i taxes, formigonat de la solera, entroncament amb tub de pe dn 200 mm a colector i bastiment i reixa de fosa dúctil per a 40 t de càrrega de ruptura, inclòs connexio fins a 3 m a escomesa existent i petit material	**Rend.: 0,162**	524,29 €
				Unitats / Preu € / Parcial / Import	
	Mà d'obra:				
	A0112000	h	Cap de colla	1,000 /R x 17,95000 = 110,80247	
	A0121000	h	Oficial 1a	1,000 /R x 16,88000 = 104,19753	
	A0150000	h	Manobre especialista	1,000 /R x 14,51000 = 89,56790	
				Subtotal... 304,56790	304,56790
	Materials:				
	B0641080	m3	Formigó hm-20/p/20/i de consistència plàstica, grandària màxima del granulat 20 mm, amb >= 200 kg/m3 de ciment, apte per a classe d'exposició i	0,050 x 54,42000 = 2,72100	
	BD5ZU001	u	Embornal de fundició model DELTA o similar de 570x305, d'una sola peça, amb junta de neoprè, inclòs reixa tipus delta 50.	1,000 x 217,00000 = 217,00000	
				Subtotal... 219,72100	219,72100
				COST DIRECTE	524,28890
				DESPESES INDIRECTES 0,00%	
				COST EXECUCIÓ MATERIAL	**524,28890**
P- 47	M219UF42	m2	Fresatge mecànic de paviments asfàltics per cada cm de gruix, amb fresadora de càrrega automàtica i talls i entregues a tapes i reixes amb compresor, carrega de runes sobre camió i escombrat i neteja de la superficie fresada	**Rend.: 1,161**	0,65 €
				Unitats / Preu € / Parcial / Import	
	Mà d'obra:				
	A012N000	h	Oficial 1a d'obra pública	0,005 /R x 16,88000 = 0,07270	

JUSTIFICACIÓ DE PREUS

Data: 20/02/14

PARTIDES D'OBRA

NÚM	CODI	UA	DESCRIPCIÓ					PREU
	A0140000	h	Peón	0,010 /R x	13,97000 =	0,12033		
					Subtotal...	0,19303		0,19303
	Maquinària:							
	C1101200	h	Compressor amb dos martells pneumàtics	0,001 /R x	16,58000 =	0,01428		
	C110F900	h	Fresadora per a paviment amb càrrega automàtica	0,004 /R x	92,39000 =	0,31831		
	C170E000	h	Barredora autopropulsada	0,005 /R x	28,25000 =	0,12166		
					Subtotal...	0,45425		0,45425
				DESPESES AUXILIARS	1,50%			0,00290
				COST DIRECTE				0,65018
				DESPESES INDIRECTES	0,00%			
				COST EXECUCIÓ MATERIAL				**0,65018**
P- 48	PPA8AF00	Pa	Partida alçada per serveis afectats	**Rend.: 1.000**				3.885,36 €
P- 49	PPA900SS	Pa	Partida alçada de cobrament íntegre per la seguretat i salut a l'obra	**Rend.: 1.000**				1.600,00 €

MILLORA DE LA MOBILITAT I SEGURETAT VIAL PER ALS VIANANTS AL BARRI DEL SECA DE SANT PERE

JUSTIFICACIÓ DE PREUS

Data: 20/02/14

ALTRES

	CODI	UA	DESCRIPCIÓ	PREU
	B9F15102	M2	Llambordí de formigó de forma rectangular de 10x20 cm i 8 cm de gruix	12,21 €

N.I.F. P-2515100-B

Annex 4

ESTUDI BÀSIC DE SEGURETAT I SALUT

ESTUDI BÀSIC DE SEGURETAT I SALUT

0. Index

0. Index 1
1. Objecte d'aquest estudi bàsic de seguretat i salut 2
2. Situació de les obres 2
3. Autor de l'estudi bàsic de seguretat i salut 2
4. Descripció de les obres 2
5. Característiques de la ubicació dels treballs 2
6. Pressupost d'execució material de l'estudi bàsic 2
7. Accés a les obres 2
8. Termini d'execució 3
9. Nombre de treballadors 3
10. Serveis i unitats constructives i els seus riscos 3
11. Descripció dels principals materials utilitzats 8
12. Riscos a l'àrea de treball 8
13. Prevenció del risc 9
14. Prevenció de risc de danys a tercers 10
15. Pla de seguretat 10
16. Llibre d'incidències 10
17. Prescripcions generals de seguretat 11
18. Condicions dels mitjans de protecció 11
19. Equips de Protecció Individual (EPI's) 12
20. Sistemes de Proteccions Col·lectives (SPC) 13
21. Serveis de prevenció 13
22. Comitè de Seguretat i Salut 14
23. Instal·lacions de salubritat i confort 14
24. Condicions econòmiques 14
25. Compliment del RD 1627/1997 per part del promotor: coordinador de seguretat i avís previ 14
26. Legislació específica de Seguretat i Salut en la construcció 14

1. Objecte d'aquest estudi bàsic de seguretat i salut

El present Estudi Bàsic de Seguretat i Salut desenvolupa la problemàtica específica de seguretat del Projecte de millora de la mobilitat i seguretat vial per als vianants al barri del Secà de Sant Pere, elaborat per Montse Garcia Miralles, i es redacta d'acord amb allò que disposa el Reial decret 1627/1997 de 24 d'octubre de 1997, i en concret dóna compliment a l'article 4 d'aquest Reial decret

2. Situació de les obres

Les obres objecte del present treball estan situades a l'avinguda del Secà de Sant Pere, tram comprès entre el n.5-67 i el n.1-3 del municipi de Lleida.

3. Autor de l'estudi bàsic de seguretat i salut

L'estudi bàsic de seguretat i salut ha estat redactat per Montse Garcia Miralles, amb domicili plaça Paeria núm. 11 de la població de Lleida.

4. Descripció de les obres

Les obres de l'esmentat projecte consisteixen en l'ampliació de les voreres, deixant la zona de circulació de 5,00m i 2,00m d'aparcament o càrrega/descàrrega. així com la renovació de la xarxa d'aigua potable, la millora de la recollida d'aigües pluvials i la instal·lació nova de la xarxa d'enllumenat. Es pintarà la senyalització horitzontal i es col·locarà mobiliari urbà.

Els capítols que componen el projecte són els que s'enumeren a continuació:

- Treballs previs
- Demolicions
- Moviment de terres
- Instal·lació serveis
- Ferms i paviments.
- Pintura.
- Mobiliari urbà i senyalització.

5. Característiques de la ubicació dels treballs

L'execució dels treballs es durà a terme a l'avinguda del Secà de Sant Pere, de la localitat de Lleida, dintre del casc urbà.

6. Pressupost d'execució material de l'estudi bàsic

El pressupost d'execució material del present Estudi Bàsic de Seguretat i Salut és de MIL SIS-CENTS EUROS (1.600'00 €).

7. Accés a les obres

Cada contractista controlarà els accessos a l'obra de manera que tant sols les persones autoritzades i amb les proteccions personals que són obligades puguin accedir a l'obra.

L'accés estarà tancat, amb tanques metàl·liques amb peus de formigó, lligades entre si.

8. Termini d'execució

Es preveu una durada d'execució dels treballs de QUATRE mesos.

9. Nombre de treballadors

Es preveu una mitjana de 4 treballadors, amb un màxim de 6 treballadors.

10. Serveis i unitats constructives i els seus riscos

10.1 Serveis provisionals

A peu d'obra hi ha el subministrament d'aigua i el subministrament elèctric.

10.2 Unitats constructives i els seus riscos

La relació d'unitats constructives que componen les obres són les que es relacionen a continuació:

1 Treballs previs

A Riscos:

- Caigudes al mateix nivell
- Aixafaments
- Atropellaments i xocs
- Vibracions
- Soroll
- Cops i talls
- Inhalació de pols
- Contactes elèctrics directes o indirectes

B Mesures preventives:

- Mantenir l'obra endreçada i neta
- Senyalització de la distància de seguretat
- Senyal acústica de maquinària
- Senyal visual de maquinària
- Regar la zona de treball

C Proteccions personals:

- Ús de casc
- Ús de guants
- Ús de calçat de protecció i antihumitat

- Ús de mascaretes antipols
- Ulleres contra impactes i antipols
- Roba per a temps advers
- Armilla reflectant
- Cinturó antivibracions
- Protectors auditius

2 Demolicions

A Riscos:

- Caigudes al mateix nivell
- Aixafaments
- Atropellaments i xocs
- Cops i talls
- Inhalació de pols
- Vibracions
- Sorolls
- Caiguda de materials, rebots
- Sobre esforços per postures incorrectes.
- Contactes elèctrics directes o indirectes
- Interferències amb instal·lacions de subministrament públic (aigua, llum, gas,...).

B Mesures preventives:

- Mantenir l'obra endreçada
- Senyalització de la distància de seguretat
- Senyal acústica de maquinària
- Senyal visual de maquinària
- Regar la zona de treball
- Tanques de seguretat

C Proteccions personals:

- Ús de casc
- Ús de guants
- Ús de calçat de protecció i antihumitat
- Ús de mascaretes antipols
- Ulleres contra impactes i antipols
- Roba per a temps advers
- Armilla reflectant
- Cinturó antivibracions
- Protectors auditius

3 Moviment de terres i excavacions

A Riscos:

- Caigudes al mateix o diferent nivell
- Aixafaments
- Atropellaments i xocs
- Cops i talls
- Inhalació de pols
- Desprendiment i/o esllavissament de terres i/o roques.
- Caiguda de materials, rebots
- Desplom i/o caiguda de les parets de contenció, pous i rases.
- Sobre esforços per postures incorrectes.
- Contactes elèctrics directes o indirectes
- Interferències amb instal.lacions de subministrament públic (aigua, llum, gas,...).

B Mesures preventives:

- Mantenir l'obra endreçada
- Tenir plànols de serveis afectats
- Senyalització de la distància de seguretat
- Senyal acústica de maquinària
- Senyal visual de maquinària
- Topalls i guies per a vehicles
- Regar la zona de treball
- Tanques de seguretat
- Passarel·les de circulació
- Estintolament de la rasa

C Proteccions personals:

- Ús de casc
- Ús de guants
- Ús de calçat de protecció i antihumitat
- Ús de mascaretes antipols
- Ulleres contra impactes i antipols
- Roba per a temps advers
- Armilla reflectant

4 Instal·lació serveis

A Riscos:

- Caigudes al mateix o diferent nivell
- Aixafaments
- Atropellaments i xocs
- Cops i talls
- Inhalació de pols
- Desprendiment i/o esllavissament de terres i/o roques.
- Caiguda de materials, rebots

- Desplom i/o caiguda de les parets de contenció, pous i rases.
- Sobre esforços per postures incorrectes.
- Interferències amb instal.lacions de subministrament públic (aigua, llum, gas,...).
- Emanacions de gasos en obertures de pous morts.
- Contactes elèctrics directes o indirectes.

B Mesures preventives:

- Mantenir l'obra endreçada
- Tenir plànols serveis afectats
- Senyalització de la distància de seguretat
- Senyal acústica de maquinària
- Senyal visual de maquinària
- Topalls i guies per a vehicles
- Regar la zona de treball
- Tanques de seguretat
- Passarel·les de circulació
- Estintolament de les rases

C Proteccions personals:

- Ús de casc
- Ús de guants
- Ús de calçat de protecció i antihumitat
- Ús de mascaretes antipols
- Ulleres contra impactes i antipols
- Roba per a temps advers
- Armilla reflectant

5 Ferms i Paviments

A Riscos:

- Caigudes al mateix nivell
- Cops i talls
- Inhalació de pols
- Aixafaments
- Atrapaments
- Contactes amb materials agressius.
- Cremades
- Sobre esforços per postures incorrectes.
- Projecció de partícules

B Mesures preventives:

- Mantenir l'obra endreçada
- Carcassa de protecció a les màquines/eines
- Topalls i guies per a vehicles
- Tanques de protecció
- Senyal acústica i lluminosa per a vehicles

- Dotació d'elements de seguretat per a vehicles

C Proteccions personals:

- Ús de casc
- Ús de guants
- Ús de calçat de protecció
- Mascareta antipols
- Genolleres
- Faixa de protecció
- Roba per a temps advers
- Ulleres de protecció

6 Pintura vial

A Riscos:

- Caigudes al mateix nivell
- Cops i talls
- Sobre esforços per postures incorrectes
- Inhalació de substàncies tòxiques
- Contacte a la pell amb dissolvents

B Mesures preventives:

- Mantenir l'obra endreçada
- Carcassa de protecció a les màquines/eines
- Tanques de protecció

C Proteccions personals:

- Ús de guants
- Ús de calçat de protecció
- Cinturó antilumbàlgia
- Roba per a temps advers
- Mascareta antiinhalació substàncies tòxiques
- Roba adequada per evitar contactes amb la pell

7 Mobiliari urbà i senyalització vertical

A Riscos:

- Caigudes al mateix nivell
- Atrapaments
- Cops i talls
- Sobre esforços per postures incorrectes
- Caiguda de material des de camió

B Mesures preventives:

- Mantenir l'obra endreçada
- Topalls i guies per a vehicles
- Tanques de protecció
- Senyal acústica i lluminosa per a vehicles
- Cordes guia per a descarregar material

C Proteccions personals:

- Ús de casc
- Ús de guants
- Ús de calçat de protecció
- Cinturó antilumbàlgia
- Roba per a temps advers
- Mascareta antiinhalació substàncies tòxiques
- Roba adequada per evitar contactes amb la pell

11. Descripció dels principals materials utilitzats

Els principals materials que componen l'execució de les obres són:

- Formigons i morters
- Granulats per a paviments
- Aglomerat asfàltic en fred
- Aglomerat asfàltic en calent
- Peces de paviment de formigó
- Peces de vorada de formigó
- Peces prefabricades de formigó
- Tubs de formigó
- Tubs de PE d'alta densitat
- Senyals
- Pintura per a senyalització

12. Riscos a l'àrea de treball

Els riscos més significatius de l'operari a l'àrea de treball són:

- Caigudes d'alçada
- Caigudes a diferent nivell
- Caigudes al mateix nivell
- Cops i talls
- Aplastaments i aixafaments per elements o maquinària
- Projecció de partícules als ulls
- Inhalació de pols.

13. Prevenció del risc

13.1 Mesures preventives generals

- Mantenir l'obra neta i endreçada
- Regar, per a evitar el pols
- Tanques de delimitació de l'obra
- Circuit d'entrada i sortida de vehicles
- Senyalització acústica i lluminosa a la maquinària.

13.2 Proteccions individuals

- Cascos: per a totes les persones que participen a l'obra, incloent-hi visitants
- Guants d'ús general
- Guants de goma
- Botes d'aigua
- Botes de seguretat
- Granotes de treball
- Ulleres contra impactes, pols i gotes
- Protectors auditius
- Mascaretes antipols
- Màscares amb filtre específic recanviable
- Roba contra la pluja

13.3 Proteccions col·lectives i senyalització

- Senyals de trànsit
- Senyals de seguretat
- Tanques de limitació i protecció
- Passarel·les

13.4 Informació

Tot el personal, a l'inici de l'obra o quan s'hi incorpori, haurà rebut de la seva empresa, la informació dels riscos i de les mesures correctores que farà servir en la realització de les seves tasques.

13.5 Formació

Cada empresa ha d'acreditar que el seu personal a l'obra ha rebut formació en matèria de seguretat i salut.

A partir de la tria del personal més qualificat, es designarà qui actuarà com a socorrista a l'obra.

13.6 Medicina preventiva i primers auxilis

Es disposarà d'una farmaciola amb el material necessari.

La farmaciola es revisarà mensualment i es reposarà immediatament el material consumit.

S'haurà d'informar en un rètol visible a l'obra de l'emplaçament més proper dels diversos centres mèdics (serveis propis, mútues patronals, mutualitats laborals, ambulatoris, hospitals, etc.) on avisar o, si és el cas, portar el possible accidentat perquè rebi un tractament ràpid i efectiu.

13.7 Reconeixement mèdic

Cada contractista acreditarà que el seu personal a l'obra ha passat un reconeixement mèdic, que es repetirà cada any.

14. Prevenció de risc de danys a tercers

Es senyalitzarà, d'acord amb la normativa vigent, l'enllaç de la zona d'obres amb el carrer, i s'adoptaran les mesures de seguretat que cada cas requereixi.

Es senyalitzaran els accessos naturals a l'obra, i es prohibirà el pas a tota persona aliena, col·locant una tanca i les indicacions necessàries.

Es tindrà en compte, principalment:

- La circulació de la maquinària prop de l'obra
- La interferència de feines i operacions
- La circulació dels vehicles prop de l'obra

15. Pla de seguretat

En compliment de l'article 7 del Reial decret 1627/1997, de 24 d'octubre de 1997, cada contractista elaborarà un pla de seguretat y salut i adaptarà aquest estudi bàsic de seguretat i salut als seus mitjans i mètodes d'execució.

Cada pla de seguretat i salut haurà de ser aprovat, abans de l'inici de les obres, pel coordinador en matèria de seguretat i salut en execució d'obra.

Aquest pla de seguretat i salut es farà arribar als interessats, segons estableix el Reial decret 1627/97, amb la finalitat que puguin presentar els suggeriments i les alternatives que els semblin oportuns.

El pla de seguretat i salut, juntament amb l'aprovació del coordinador, l'enviarà el contractista als serveis territorials de Treball de la Generalitat de Lleida amb la comunicació d'obertura de centre de treball, com es preceptiu.

Qualsevol modificació que introdueixi el contractista en el pla de seguretat i salut, de resultes de les alteracions i incidències que puguin produir-se en el decurs de l'execució de l'obra o bé per variacions en el projecte d'execució que ha servit de base per elaborar aquest estudi bàsic de seguretat i salut, requerirà l'aprovació del coordinador.

16. Llibre d'incidències

A l'obra hi haurà un llibre d'incidències, sota control del coordinador de seguretat en fase d'execució, i a disposició de la direcció facultativa, l'autoritat laboral o el representant dels treballadors, els quals podran fer-hi les anotacions que considerin oportunes amb la finalitat de control de compliment.

Un cop efectuada una anotació en el Llibre d'incidències, el coordinador en matèria de seguretat i salut durant l'execució de l'obra o la direcció facultativa ho ha de notificar al contractista afectat i als representants dels treballadors, si escau. En cas que l'anotació es refereixi a qualsevol incompliment de les advertències o observacions prèviament anotades en el Llibre, així com en el cas d'incompliment de les mesures de seguretat i salut, s'ha de remetre una còpia a la Inspecció de Treball i Seguretat Social en el termini de 24 hores. Igualment, s'ha d'especificar si

l'anotació efectuada suposa una reiteració d'una advertència o observació anterior, o si, per contra, es tracta d'una observació nova.

17. Prescripcions generals de seguretat

Tot el personal, incloent-hi les visites, la direcció facultativa, etc., usarà per circular per l'obra el casc de seguretat.

En cas d'algun accident en que es necessiti assistència facultativa, encara que sigui lleu i l'assistència mèdica es redueixi a una primera cura, el responsable de seguretat del contractista realitzarà una investigació tècnica de les causes de tipus humà i de condicions de treball que han possibilitat l'accident.

A més dels tràmits establerts oficialment, l'empresa passarà un informe a la direcció facultativa de l'obra, on s'especificarà:

- Nom de l'accidentat; categoria professional; empresa per a la qual treballa.
- Hora, dia i lloc de l'accident; descripció de l'accident; causes de tipus personal.
- Causes de tipus tècnic; mesures preventives per evitar que es repeteixi.
- Dates límits de realització de les mesures preventives.

Aquest informe es passarà a la direcció facultativa i al coordinador de seguretat en fase d'execució el dia següent al de l'accident com a molt tard.

La direcció facultativa i el coordinador de seguretat podran aprovar l'informe o exigir l'adopció de mesures complementàries no indicades a l'informe.

El compliment de les prescripcions generals de seguretat no va en detriment de la subjecció a les ordenances i reglaments administratius de dret positiu i rang superior, ni eximeix de complir-les.

Cada contractista portarà el control de les revisions de manteniment preventiu i les de manteniment correctiu (avaries i reparacions) de la maquinària d'obra.

En els casos que no hi hagi norma d'homologació oficial, seran de qualitat adequada a les prestacions respectives.

La maquinària de l'obra disposarà de les proteccions i dels resguards originals de fàbrica, o bé les adaptacions millorades amb l'aval d'un tècnic responsable que en garanteixi l'operativitat funcional preventiva.

Tota la maquinària elèctrica que s'usi a l'obra tindrà connectades les carcasses dels motors i els xassís metàl·lics a terra, per la qual cosa s'instal·laran les piquetes de terra necessàries.

Les connexions i les desconnexions elèctriques a màquines o instal·lacions les farà sempre l'electricista de l'obra.

Queda expressament prohibit efectuar el manteniment o el greixat de les màquines en funcionament.

18. Condicions dels mitjans de protecció

Tots els equips de protecció individual (EPI) i sistemes de protecció col·lectiva (SPC) tindran fixat un període de vida útil.

Quan, per circumstàncies de treball, es produeixi un deteriorament més ràpid d'una determinada peça o equip, aquesta es reposarà, independentment de la durada prevista o de la data de lliurament.

Aquelles peces que pel seu ús hagin adquirit més joc o toleràncies de les admeses pel fabricant, seran reposades immediatament.

L'ús d'una peça o d'un equip de protecció mai no representarà un risc per si mateix.

19. Equips de Protecció Individual (EPI's)

Cada contractista portarà el control d'entrega dels equips de protecció individual (EPI) de la totalitat del personal que intervé a l'obra.

Es descriu, en aquest apartat, la indumentària per a protecció personal que es fa servir més i amb més freqüència en un centre de treball del ram de la construcció, en funció dels riscos més corrents a què estan exposats els treballadors d'aquest sector.

1 CASC:

El casc ha de ser d'ús personal i obligat en les obres de construcció.

Ha d'estar homologat d'acord amb la norma tècnica reglamentària MT-1, Resolució de la DG de Treball de 14-12-74, BOE núm. 312 de 30-12-74.

Les característiques principals són:

- Classe N: es pot fer servir en treballs amb riscos elèctrics a tensions fins a 1.000V
- Pes: no ha d'ultrapassar els 450 g.

Els que hagin sofert impactes violents o que tinguin més de quatre anys, encara que no hagin estat utilitzats han de ser substituïts per uns altres de nous.

En casos extrems, els podran utilitzar diferents treballadors, sempre que se'n canviïn les peces interiors en contacte amb el cap.

2 CALÇAT DE SEGURETAT:

Atès que els treballadors del ram de la construcció estan sotmesos al risc d'accidents mecànics, i que hi ha la possibilitat de perforació de les soles per claus, és obligat l'ús de calçat de seguretat (botes) homologat d'acord amb la Norma tècnica reglamentària MT-5, Resolució de la DG de Treball de 31-01-80, BOE núm. 37 de 12-02-80.

Les característiques principals són:

- Classe: calçat amb puntera (la plantilla serà opcional en funció del risc de punció plantar).
- Pes: no ha d'ultrapassar els 800 g.

Quan calgui treballar en terrenys humits o es puguin rebre esquitxades d'aigua o de morter, les botes han de ser de goma. Norma tècnica reglamentària MT-27, Resolució de la DG de Treball de 03-12-81, BOE núm. 305 de 22-12-81, classe E.

3 GUANTS:

Per tal d'evitar agressions a les mans dels treballadors (dermatosi, talls, esgarrapades, picadures, etc.), cal fer servir guants. Poden ser de diferents materials, com ara:

- cotó o punt: feines lleugeres
- cuir: manipulació en general
- làtex rugós: manipulació de peces que tallin
- lona: manipulació de fustes

Per a la protecció contra els agressius químics, han d'estar homologats segons la Norma tècnica reglamentària MT-11, Resolució de la DG de Treball de 06-05-77, BOE núm. 158 de 04-07-77.

Per a feines en les quals pugui haver-hi el risc d'electrocució, cal fer servir guants homologats segons la Norma tècnica reglamentària MT-4, Resolució de la DG de Treball de 28-07-75, BOE núm. 211 de 02-11-75.

4 PROTECTORS AUDITIUS:

Quan els treballadors estiguin en un lloc o àrea de treball amb un nivell de soroll superior als 80 dB (A), és obligatori l'ús de protectors auditius, que sempre seran d'ús individual.

Aquests protectors han d'estar homologats d'acord amb la Norma tècnica reglamentaria MT-2, Resolució de la DG de Treball de 28-01-75, BOE núm. 209 de 01-09-75.

5 PROTECTORS DE LA VISTA:

Quan els treballadors estiguin exposats a projecció de partícules, pols o fum, esquitxades de líquids i radiacions perilloses o enlluernades, hauran de protegir-se la vista amb ulleres de seguretat i/o pantalles.

Les ulleres i oculars de protecció antiimpactes han d'estar homologats d'acord amb la Norma tècnica reglamentària MT-16, Resolució de la DG de Treball de 14-06-78, BOE núm. 196 de 17-08-78, i MT-17, Resolució de la DG de Treball de 28-06-78, BOE de 09-09-78.

6 ROBA DE TREBALL:

Els treballadors de la construcció han de fer servir roba de treball, preferiblement del tipus granota, facilitada per l'empresa en les condicions fixades en el conveni col·lectiu provincial.

La roba ha de ser de teixit lleuger i flexible, ajustada al cos, sense elements addicionals (bocamànigues, gires, etc.) i fàcil de netejar.

En el cas d'haver de treballar sota la pluja o en condicions d'humitat similars, se'ls entregarà roba impermeable.

20. Sistemes de Proteccions Col·lectives (SPC)

Es descriu en aquest apartat les proteccions de caràcter col·lectiu, que tenen com a funció principal fer de pantalla entre el focus de possible agressió i la persona o objecte a protegir.

1 TANQUES AUTÒNOMES DE LIMITACIÓ I PROTECCIÓ:

Tindran com a mínim 100 cm d'alçària, i seran construïdes a base de tubs metàl·lics. La tanca ha de ser estable i no s'ha de poder moure ni tombar.

2 BARANES:

Les baranes envoltaran els forats verticals amb perill de caigudes de més de 2 metres.

Hauran de tenir la resistència suficient (150 kg/ml) per garantir la retenció de persones o objectes, i una alçària mínima de protecció de 90 cm, llistó intermedi i entornpeu.

21. Serveis de prevenció

1 SERVEI TÈCNIC DE SEGURETAT I SALUT:

Tots els contractistes han de tenir assessorament tècnic en seguretat i salut, propi o extern, d'acord amb el Reial decret 39/1997 sobre serveis de prevenció.

2 SERVEI MÈDIC:

Els contractistes d'aquesta obra disposaran d'un servei mèdic d'empresa, propi o mancomunat.

Tot el personal de nou ingrés a la contracta, encara que sigui eventual o autònom, haurà de passar el reconeixement mèdic prelaboral obligat. Són també obligades les revisions mèdiques anuals dels treballadors ja contractats.

22. Comitè de Seguretat i Salut

Es constituirà el Comitè de Seguretat i Salut quan calgui, segons la legislació vigent i allò que disposa el conveni col·lectiu provincial del sector.

Es nomenarà per escrit socorrista el treballador voluntari que tingui capacitat i coneixements acreditats de primers auxilis, amb el vist-i-plau del servei mèdic. És interessant que participi en el Comitè de Seguretat i Salut.

El socorrista revisarà mensualment la farmaciola, i reposarà immediatament el que s'hagi consumit.

23. Instal·lacions de salubritat i confort

Les instal·lacions provisionals d'obra s'adaptaran, pel que fa a elements, dimensions i característiques, al que preveuen a l'especificat els articles 44 de l'Ordenança general de seguretat i higiene, i 335,336 i 337 de l'Ordenança laboral de la construcció, vidre i ceràmica.

24. Condicions econòmiques

El control econòmic de les partides que integren el pressupost de l'estudi bàsic de seguretat i salut que siguin abonables al contractista principal, serà idèntic al que s'apliqui a l'estat d'amidaments del projecte d'execució.

25. Compliment del RD 1627/1997 per part del promotor: coordinador de seguretat i avís previ

El promotor ha de designar un coordinador de seguretat en la fase d'execució de les obres per a que asumeixi les funcions que es defineixen en el RD 1627/1997,

El promotor ha d'efectuar un avís als Serveis Territorials de treball de la Generalitat de Lleida, abans de l'inici de les obres.

L'avís previ és redactarà d'acord amb el disposat en l'annex III del RD 1627/1997, de data 24-10-97.

26. Legislació específica de Seguretat i Salut en la construcció

- Reglamento de seguridad e higiene en el trabajo.
  Orden de 31 de enero de 1940, del Ministerio de Trabajo (BOE núm. 34, 03/02/1940)

- Reglamento de seguridad e higiene en el trabajo.
  Orden de 20 de mayo de 1952, del Ministerio de Trabajo (BOE núm. 167, 15/06/1952)
  * Modificación del artículo 115. Orden de 10 de diciembre de 1953 (BOE núm. 356, 22/12/1953)

- Ordenanza general de seguridad e higiene en el trabajo.
  Orden de 9 de marzo de 1971, del Ministerio de Trabajo (BOE núms. 64 y 65, 16 y 17/03/1971) (C.E. - BOE núm. 82, 06/03/1971)
- Reglamento de seguridad en las máquinas.
  Real Decreto 1495/1986, de 26 de mayo, de la Presidencia del Gobierno (BOE núm. 173, 21/07/1986) (C.E. - BOE núm. 238, 04/10/1986)
  * Modificación. Real Decreto 590/1989, de 19 de mayo, del Ministerio de Relaciones con las Cortes y de la Secretaría del Gobierno (BOE núm. 132, 03/06/1989)
- * Instrucción técnica complementaria ITC-MSG-SM1. Orden de 8 de abril de 1991, del Ministerio de Relaciones con las Cortes y de la Secretaría del Gobierno (BOE núm. 87, 11/04/1991)
- * Modificación. Real Decreto 830/1991, de 24 de mayo, del Ministerio de Relaciones con las Cortes y de la Secretaría del Gobierno (BOE núm. 130, 31/05/1991)
- Infracciones y sanciones en el orden social.
  Ley 8/1988, de 7 de abril, de la Jefatura del Estado (BOE núm. 91, 15/04/1988)
- Disposiciones de aplicación de la Directiva del Consejo 84-528-CEE sobre aparatos elevadores y de manejo mecánico.
  Real Decreto 474/1988, de 30 de marzo, del Ministerio de Industria y Energía (BOE núm. 121, 20/05/1988)
- Disposiciones de aplicación de la Directiva del Consejo 89-392-CEE, relativa a la aproximación de las legislaciones de los Estados miembros sobre máquinas.
  Real Decreto 1435/1992, de 27 de noviembre, del Ministerio de Relaciones con las Cortes y de la Secretaría del Gobierno (BOE núm. 297, 11/12/1995)
  * Modificación. Real Decreto 56/1995, de 20 de enero (BOE núm. 33, 08/02/1995)
  * Relación de normas armonizadas en el ámbito del Real Decreto. Resolución de 1 de junio de 1996, del Ministerio de Industria y Energía (BOE núm. 155, 27/06/1996)
- Regulación de las condiciones para la comercialización y libre circulación intracomunitaria de los equipos de protección individual.
  Real Decreto 1407/1992, de 20 de noviembre, del Ministerio de Relaciones con las Cortes y de la Secretaría del Gobierno (BOE núm. 311, 28/12/1992) (C.E. - BOE núm. 42, 24/02/1993)
  * Modificación. Real Decreto 159/1995, de 3 de febrero, del Ministerio de la Presidencia (BOE núm. 57, 08/03/1995) (C.E. - BOE núm. 57, 08/03/1995)
- Reglamento sobre trabajos con riesgo de amianto.
  Orden de 31 de octubre de 1984, del Ministerio de Trabajo (BOE núm. 267, 07/11/1984) (C.E. - BOE núm. 280, 22/11/1984)
  * Normas complementarias. Orden de 7 de enero de 1987 (BOE núm. 13, 15/01/1987)
  * Prevención y reducción de la contaminación del medio ambiente producida por el amianto. Real Decreto 108/1991, de 1 de febrero, del Ministerio de Relaciones con las Cortes y de la Secretaría del Gobierno (BOE núm. 32, 06/02/1991) (C.E. - BOE núm. 43, 19/02/1991)
- Modificación de los artículos 2, 3 y 13 de la Orden de 31 de octubre de 1984 por la que se aprueba el Reglamento sobre trabajos con riesgo de amianto y el artículo 2 de la Orden de 7 de enero de 1987 por la que se establecen normas complementarias al citado reglamento.
  Orden de 26 de julio de 1993, del Ministerio de Trabajo y seguridad Social (BOE núm. 186, 05708/1993)
- S'estableix un certificat sobre compliment de les distàncies reglamentàries d'obres i construccions a línies elèctriques.
  Resolució de 4 de novembre de 1988, del Departament d'Indústria i Energia (DOGC núm. 1075, 30/11/1988)
- Se establecen los requisitos y datos de las comunicaciones de apertura previa o reanudación de actividades de empresas y centros de trabajo.
  Orden de 6 de mayo de 1988, del Ministerio de Trabajo y Seguridad Social (BOE núm. 117, 16/05/1988)

- Protección de los trabajadores frente a los riesgos derivados de la exposición al ruido durante el trabajo.
  Real Decreto 1316/1989, de 27 de octubre, del Ministerio de Relaciones con las Cortes y de la Secretaría del Gobierno (BOE núm. 263, 02/11/1989) (C.E. - BOE núm. 295, 09/12/1989 y núm. 126, 26/05/1990)
- Texto Refundido de la Ley del Estatuto de los Trabajadores.
  Real Decreto-Legislativo 1/1995, de 24 de marzo, del Ministerio de Trabajo y Seguridad Social (BOE 29/03/1995)
- Prevención de riesgos laborales.
  Ley 31/1995, de 10 de noviembre de la Jefatura del Estado (BOE núm. 269, 10/11/1995)
- Se aprueba el Reglamento de los Servicios de Prevención.
  Real Decreto 39/1997, de 17 de enero, del Ministerio de Trabajo y Asuntos Sociales (BOE núm. 27, 31/01/1996)
- Disposiciones mínimas en materia de señalización de seguridad y salud en el trabajo.
  Real Decreto 485/1997, de 14 de abril, del Ministerio de Trabajo y Asuntos Sociales (BOE núm. 97, 23/04/1997)
- Disposiciones mínimas de seguridad y salud relativas a la manipulación manual de cargas que entrañe riesgos, en particular dorsolumbares, para los trabajadores.
  Real Decreto 487/1997, de 14 de abril, del Ministerio de Trabajo y Asuntos Sociales (BOE núm. 97, 23/04/1997)
- Disposiciones mínimas de seguridad y salud en los lugares de trabajo.
  Real Decreto 486/1997, de 14 de abri, del Ministerio de Trabajo y Asuntos Sociales (BOE núm. 97, 23/04/1997)
- Protección de los trabajadores contra los riesgos relacionados con la exposición a agentes cancerígenos durante el trabajo.
  Real Decreto 665/1997, de 12 de mayo, del Ministerio de la Presidencia (BOE núm. 124, 24/05/1997)
- Disposiciones mínimas de seguridad y salud relativas a la utilización por los trabajadores de equipos de protección individual.
  Real Decreto 773/1997, de 30 de mayo, del Ministerio de la Presidencia (BOE núm. 140, 12/06/1997)
- Se establecen las disposiciones mínimas de seguridad y salud para la utilización por los trabajadores de los equipos de trabajo.
  Real Decreto 1215/1997, de 18 de julio, del Ministerio de la Presidencia (BOE núm. 188, 07/08/1997)
- Se establecen disposiciones mínimas de seguridad y de salud en las obras de construcción.
  Real Decreto 1627/1997, de 24 de octubre, del Ministerio de la Presidencia (BOE núm. 256, 25/10/1997)
- S'aprova el model del Llibre d'incidències en obres de construcció.
  Ordre de 12 de gener de 1998, del Departament de Treball (DOGC núm. 2565, 27/01/1998)
- Convenio colectivo general del sector de la construcción. Resolución de 4-5-1992 de la Dirección General de Trabajo (BOE núm.121, 20/05/1992)
- Conveni col·lectiu provincial de la construcció.
- Normativa d'àmbit local vigent (ordenances i reglaments municipals)

L'Arquitecte/a Tècnic/a

Montse Garcia Miralles

N.I.F. P-2515100-B

Annex 5

ESTUDI DE JUSTIFICACIÓ DE RESIDUS

1. INTRODUCCIÓ **2**

2. ANTECEDENTS **3**

3. CONCEPTES GENERALS **3**

4. ESTIMACIÓ DELS RESIDUS DE CONSTRUCCIÓ I ENDERROC **4**

4.1. GENERALITATS 4

4.2. ESTIMACIÓ DELS RESIDUS A GENERAR 5

4.3. INVENTARI DE RESIDUS PERILLOSOS 6

5. MESURES PER LA PREVENCIÓ DE RESIDUS A L'OBRA **9**

6. OPERACIONS DE REUTILITZACIÓ, VALORITZACIÓ O ELIMINACIÓ DELS RESIDUS **13**

6.1. GESTIÓ DELS RESIDUS DINS DE L'OBRA 13

7. INSTAL·LACIONS **17**

8. PRESCRIPCIONS DEL PLEC DE PRESCRIPCIONS TÈCNIQUES PARTICULARS **18**

7.1. PER AL PRODUCTOR DE RESIDUS. (ARTICLE 4 DEL R.D. 105/2008) 18

7.2. PER AL POSSEÏDOR DELS RESIDUS A L'OBRA. (ARTICLE 5 DEL R.D. 105/2008) 19

7.3. AMB CARÀCTER GENERAL 21

7.4. AMB CARÀCTER PARTICULAR 22

9. PRESSUPOST **24**

APÈNDIX NÚM. 1:

INTRODUCCIÓ

El present annex pretén regular la producció i gestió dels residus de construcció i enderroc procedents de l'obra "**PROJECTE DE MILLORA DE LA MOBILITAT I SEGURETAT VIAL PER ALS VIANANTS AL BARRI DEL SECÀ DE SANT PERE**".

Un residu de construcció i demolició (RCD) és qualsevol substància o objecte que. Complint la definició de "Residu" inclosa en l'article 3.a) de la Llei 10/1998 del 21 d'abril, es genera en una obra de construcció o demolició. Fonamentalment són residus de naturalesa inerta que no experimenten transformacions físiques, químiques o biològiques significatives, generats en obres d'excavació, nova construcció, reparació, remodelació, rehabilitació i enderroc, inclosos els d'obra menor i reparació domiciliària. Però també es poden trobar residus perillosos o especials, que són residus que, en funció de les seves característiques de corrrosivitat, reactivitat, explosivitat, inflamabilitat i patogenicitat, poden representar un risc a la salut pública o causar efectes adversos al medi ambient.

El contingut d'aquest estudi ha d'estar completament d'acord amb el Reial Decret 105/2008 del 1 de febrer, mitjançant el qual es regula la producció i gestió dels residus de construcció i enderroc (RCD). La gestió dels residus de la construcció i enderroc a Catalunya és una qüestió prevista a la normativa autonòmica ja des de l'any 1994, i per aquest motiu el recent, *Real Decreto 105/2008, de 1 de febrero, por el que se regula la producción y gestión de los residuos de construcciones y demolición,* no introdueix canvis substancials en la lògica de gestió preexistent, si bé reforça alguns conceptes i els fa extensius a la majoria d'activitats generadores de RCD.

Aquesta norma, que té caràcter de legislació bàsica, va entrar en vigor el 14 de febrer del 2008 i té per objecte la regulació de la producció i gestió dels RCD a fi de fomentar la prevenció, reutilització i el reciclatge d'aquests residus i, en general, de fer més sostenible l'activitat constructiva.
Les novetats que introdueix aquest R. D. en el marc legal català són les següents:

- L'àmbit d'aplicació.
- Obligacions per al productor de residus.
- Obligacions per al posseïdor de residus.
- Obligacions per al gestor de residus.

- Consideracions quant a altres activitats de gestió dels RCD.
- Termini d'aplicació i règim sancionador.

1. ANTECEDENTS

Títol del Projecte: Projecte de millora de la mobilitat i seguretat vial per als vianants al barri del Secà de Sant Pere.
Promotor:AJUNTAMENT DE LLEIDA
Generador dels Residus: AJUNTAMENT DE LLEIDA
Posseïdor dels Residus:Constructora.
Tècnic redactor de l'Estudi de Gestió de Residus: Elisenda Torrelles i Duaïgues

2. CONCEPTES GENERALS

Residu de construcció i d'enderrocs: qualsevol substància u objecte que, complint la definició de 'Residu' inclosa en el article 3.a de la *Ley 10/1998, de 21 d'abril*, es generi en una obra de construcció o demolició.

Residu especial: tots aquells residus que per la seva naturalesa potencialment contaminant requereixen un tractament especific, i un control periòdic i que estan inclosos dins de l'àmbit d'aplicació de la Directiva 91/689/CE, del 12 de desembre.

Residu no especial: tots els residus que no es classifiquen com a residus inerts o especials.

Residu inert: residu no perillós que no experimenta transformacions físiques, químiques o biolòqiques significatives, no es soluble ni combustible, ni reacciona física ni químicament ni de cap altre manera, no és biodegradable, no afecta negativamente a altres matèries que pugui entrar en contacte de forma que pugui donar lloc a contaminació ambiental o perjudicial per a la salut humana. La lixivialitat total i la seva ecotoxicitat així com el contingut de contaminants de residus hauran de ser insignificants. En cap cas ha de suposar un risc per als éssers vius ni per la qualitat de les aigües superficials o subterrànies.

Productor de residus de construcció i demolició:

La persona física o jurídica titular de la llicència urbanística en una obra de construcció o demolición; en les obres que no sigui necessaris llicència urbanística, es considerarà productor de residu la persona física o jurídica titular del immoble objecte d'una obra de construcció o demolició.

La persona física o jurídica que realitzi operacions de tractament, de barreja o d'una altre tipologia, que ocasioni un canvi de naturalesa o de composició dels residus.

El importador o adquiridor en qualsevol Estat de la Unió Europea de residus de construcció o demolició.

3. ESTIMACIÓ DELS RESIDUS DE CONSTRUCCIÓ I ENDERROC

En aquest apartat es realitzarà una estimació de la quantitat (en t i m^3) dels residus de construcció i enderroc que es generaran a l'obra, codificats d'acord amb el Catàleg Europeu de Residus (CER) publicada per Ordre MAM/304/2002 de 8 de febrer (veure Annex 1).

3.1. GENERALITATS

Els treballs de construcció d'una obra donen lloc a una àmplia varietat de residus. La quantitat i les característiques d'aquests residus depenen de la fase de construcció i del tipus de treball realitzat. A l'iniciar-se una obra és habitual que s'hagi de demolir una construcció existent i que també s'hagin de realitzar certs moviments de terres. Durant la realització de l'obra també s'origina una important quantitat de residus en forma de sobrants i restes diverses d'embalatges.

És necessari preveure els treballs i les demolicions amb la finalitat de contemplar el tipus i el volum de residus que es produiran, organitzar els contenidors i anar adaptant aquestes decisions a mesura que avança l'execució de treballs. En cada fase del projecte s'haurà de planificar la manera adequada de gestionar els residus, fins al punt de que, abans de que es produeixin els residus, s'ha de decidir si es poden **reutilitzar** i **reciclar** o **portar directament a l'abocador.**

En definitiva, cal realitzar una recerca de totes les opcions i solucions possibles per tal de reutilitzar i reciclar tots els residus possibles.

3.2. ESTIMACIÓ DELS RESIDUS A GENERAR

L'estimació es realitzarà en funció de les categories indicades anteriorment i expressades en tones i metres cúbics, tal i com estableix el Real Decret 105/2008.

Taula 2: Fitxa model per a la definició de la tipologia i l'estimació dels residus d'enderroc de vials i edificació.

MATERIALS	TIPOLOGIA[2]	PES TOTAL	VOLUM TOTAL
	Inert, No especial, Especial	**(T)**	**(m^3)**
17 01 01 Formigó	No especial	891.33	405.15
170504 (terres i pedres diferents dels especificats en el codi 170503*)	Inert	924.39	486.52
170302 (barreges bituminoses diferents de les barreges especificades en el codi 170301*)	No Especial	56	28
170405 (ferro i acer)	No Especial	0,0	0,0
170203 (plàstic)	No Especial	0,0	0,0
170904 (residus barrejats de construcció i d'enderroc diferents dels especificats en els codis 1709001, 170902 i 170903)*)	No Especial ([3])	144.3	72.15
Total ([4])		**2016.02**	**991.82**
Total per tipologies	**Inert-terres (170504)**	924.39	486.52

	NE-barreja (170904)	0	0
	NE-metall (170407)	0,0	0,0
	NE-plàstic (170203)	0.0	0.0
	Especial (150110)		
	No Especial	1091,63	505,3
Total ([4])		**2016.02**	**991.82**

2 Tipologia de residus, d'acord amb la tipologia d'abocadors.
3 Excepte quan es tracti d'un residu admès en dipòsits de terres i runes.
4 Excepte els residus Especials.
* Els quals contenen substàncies perilloses.

3.3. INVENTARI DE RESIDUS PERILLOSOS

En obres de enderroc, rehabilitació, reparació o reforma, incloure un inventari dels residus perillosos que es generaran, i preveure la seva recollida selectiva, per evitar mescles entre ells o amb altres residus no perillosos, i assegurar la seva gestió mitjançant gestors autoritzats.

Taula 4: Inventari de residus Especials per a les activitats d'enderroc (enderroc, reparació o reforma).

INVENTARI DE RESIDUS ESPECIALS PER A LES ACTIVITATS D'ENDERROC (enderroc, reparació o reforma)	**Codi CER**	**S'ha detectat?**		**Quantitat**		
		Sí	**No**	**T**	**m^3**	**u.**
TERRES CONTAMINADES						
- Terra i pedres que contenen substàncies perilloses (terres contaminades).	170503*		X			
AMIANT[5]						
- Flocatge amb amiant d'estructures metàl·liques.	170605*		X			

- Proteccions individuals en l'eliminació d'amiant (filtres, granotes,caretes, etc.).	170605*		X			
- Calorifugat de canonades amb amiant.	170605*		X			
- Plaques de fibrociment amb amiant.	170605*		X			
- Canonades i baixants de fibrociment amb amiant.	170605*		X			
- Dipòsits de fibrociment amb amiant.	170605*		X			
- Envans pluvials de plaques de fibrociment amb amiant.	170605*		X			
- Plaques de cel ras que contenen amiant.	170605*		X			
- Paviments vinílics que contenen amiant.	170605*		X			
TOTAL AMIANT			-			
RESIDUS D'EQUIPS ELÈCTRICS I ELECTRÒNICS						
- Equips d'aire condicionat o refrigeració amb CFCs o HCFCs	160211*		X			

RESIDUS RECOLLITS DE MANERA SELECTIVA						
- Tubs fluorescents i làmpades de vapor de mercuri defectuoses	200121*		X			
ALTRES RESIDUS DE CONSTRUCCIÓ I DEMOLICIÓ						
- Fusta tractada amb substàncies perilloses	170204*		X			
- Qualsevol element, material o envàs que pugui contenir substàncies perilloses (detergents, combustibles, pintures, vernissos, dissolvents, adhesius, aerosols, etc.)	(el codi CER dependrà del tipus de residu)		X			
- Residus de construcció i demolició que contenen PCB (per exemple, segellants que contenen PCB, revestiments de sols a partir de resines que contenen PCB, envidraments dobles que contenent PCB, condensadors que contenen PCB).	17 09 02*		X			
- Altres residus de construcció i demolició (inclosos els residus mesclats) que contenen substàncies perilloses	17 09 03*		X			

[5] Els productes de l'amiant es classifiquen en dos grans grups, amiant no-friable, on les fibres es troben barrejades amb altres materials, habitualment ciment o cola (el principal producte és el fibrociment: plaques ondulades, panells, dipòsits, xemeneies, conductes d'aire, etc.) i amiant friable (amiant projectat, etc). Les fibres d'amiant s'introdueixen en l'organisme per les vies respiratòries, per tant, el risc d'amiant es en funció de la quantitat de fibres que es troben en suspensió a l'aire. En cas de detectar elements susceptibles de contenir amiant caldrà demanar, amb suficient antelació els permisos pertinents a l'autoritat laboral competent i complir amb els requisits ambientals i de seguretat i salut exigits per la legislació vigent.

Taula 5: Inventari de residus Especials per a les activitats de nova construcció (també inclou la part d'obra nova de les reparacions o reformes)

INVENTARI DE RESIDUS ESPECIALS PER A LES ACTIVITATS DE NOVA CONSTRUCCIÓ (també inclou la part d'obra nova de les reparacions o reformes)	**Codi CER**	**S'utilitzen?**	
		Sí	**No**
RESIDUS D'ENVASOS; ABSORBENTS, DRAPS DE NETEJA; MATERIALS DE FILTRACIÓ I ROBA DE PROTECCIÓ			
- Envasos que contenen substàncies perilloses o estan contaminades per elles	150101*		X
- Envasos que contenen substàncies perilloses o estan contaminades per elles (pintures, vernissos, dissolvents, adhesius, silicones, aerosols, etc.)	150101*		X
RESIDUS DE LA FFDU I DEL DECAPATGE O L'ELIMINACIÓ DE PINTURA I VERNÍS			
- Residus de decapat o eliminació de pintura i vernís que contenen dissolvents orgànics o altres substàncies perilloses	080117*		X
- Residus de decapants o desenvernissants	080121*		X
- Residus de pintura i vernís que contenen dissolvents orgànics o altres substàncies perilloses	080111*		X
RESIDUS DE LA FABRICACIÓ, FORMULACIÓ, DISTRIBUCIÓ I UTILITZACIÓ (FFDU) DE PRODUCTES QUÍMICS ORGÀNICS DE BASE			
- Dissolvents	070103* / 070403* / 070404*		X
RESIDUS DE LA FFDU D'ADHESIUS I SEGELLANTS (INCLOENT ELS PRODUCTES D'IMPERMEABILITZACIÓ)			
- Residus d'adhesius i segellants que contenen dissolvents orgànics o altres substàncies perilloses	080409*		X
RESIDUS DE LA FFDU DE PLÀSTICS, CAUTXÚ SINTÈTIC I FIBRES ARTIFICIALS			

- Residus que contenen silicones perilloses	070216*		X
ALTRES RESIDUS DE CONSTRUCCIÓ I DEMOLICIÓ			
- Restes de desencofrants	170903*		X
- Altres residus de construcció i demolició (inclosos els residus mesclats) que contenen substàncies perilloses (especificar)	170903*		X
RESIDUS RECOLLITS DE MANERA SELECTIVA			
- Tubs fluorescents i làmpades de vapor de mercuri defectuoses	200121*		X

4. MESURES PER LA PREVENCIÓ DE RESIDUS A L'OBRA

En aquest apartat s'estableixen certes pautes per la prevenció de residus a l'obra. Aquestes mesures poden ser l'estratègia seguida pel posseïdor dels residus en el Pla de Gestió de Residus, de la manera que aquest estimi convenient en l'obra per assolir els següents objectius.

1- **Minimitzar i reduir les quantitats de matèries primeres que s'utilitzen i dels residus que s'originen són aspectes prioritaris en les obres.**
S'ha de preveure la quantitat de materials que es necessiten per l'execució de l'obra. Un excés de materials, a més de ser car, és origen d'un major volum de residus sobrants d'execució. També és necessari preveure l'apilament dels materials fora de zones de trànsit de l'obra, de manera que romanguin ben embalats i protegits fins al moment de la seva utilització, amb la finalitat d'evitar residus procedent de la ruptura de peces.

2- **Els residus que s'originen han de ser gestionats de la manera més eficaç per la seva valoració.**
És necessari preveure de quina manera es durà a terme la gestió de tots els residus que s'originen a l'obra. Té dos tipus de gestió: la gestió dins de l'obra i fora de l'obra.
S'ha de determinar la manera de valoració dels residus: si es reutilitzaran, es reciclaran in situ o serviran per recuperar l'energia emmagatzemada en ells.

L'objectiu és disposar els mitjans i treballs necessaris per tal de que els residus resultants estiguin en les millors condicions per la seva valoració.

3- Fomentar la classificació dels residus que es produeixen de manera que sigui més fàcil la seva valoració i gestió en l'abocador.

La recollida selectiva dels residus és tan útil per facilitar la seva valoració com per millorar la seva gestió a l'abocador.

Una vegada classificats es poden enviar residus heterogenis que tenen menys opcions de ser valoraritzat que un de net, carregat amb un residu homegeni que potser transportat cap un central gestora especialitzats en el reciclatge o, fins i tot si compleix amb les caracteristiques físico-químiques exigides, pot ser reutilitzat (en el cas de la runa neta) a la mateixa obra on s'ha produït. Amb aquesta classificació s'eviten transports innecessaris degut a l'excessiva heterogeneïtat dels residus i també s'eludeix la possibilitat que aquests residus continguin materials no admesos per l'abocador o la central recicladora.

Per tant, per fer una bona valoració I gestió, fer una separació selectiva formant una segregació dels residus d'interés, dels residus no especials i dels residus especials.

4- Elaborar criteris i recomanacions específiques per la millora de la gestió.

No es pot realitzar una gestió de residus eficaç si no es coneixen les millors possibilitats per a la seva gestió. Es tracta, per tant, d'analitzar les condicions tècniques necessàries i, abans de començar els treballs, definir un conjunt de pràctiques per a la bona gestió de l'obra. El personal de l'obra haurà de complir aquests criteris i recomanacions durant l'execució dels treballs.

5- Planificar l'obra tenint en compte les expectatives de generació de residus i de la seva eventual minimització o reutilització.

En cadascuna de les fases de l'obra s'han d'identificar les quantitats i característiques dels residus que s'originaran durant el procés d'execució. La finalitat és fer una previsió dels mètodes adequats per la seva minimització o reutilització i de les millors alternatives per la seva deposició.

És necessari que les obres es vagin planificant amb aquests objectius, perquè l'evolució ens condueix cap a un futur amb menys abocadors, cada vegada més cars i allunyats.

6- **Disposar d'un directori dels compradors de residus, venedors de materials reutilitzats i recicladors més pròxims.**

La informació sobre les empreses de serveis i industrials dedicades a la gestió de residus és una base imprescindible per planificar una gestió eficaç.

7- **El personal de l'obra que participa en la gestió dels residus ha de tenir una formació suficient sobre els aspectes administratius necessaris.**

El personal ha de rebre la formació necessària per ser capaç de reomplir parts de transferència de residus al transportista (apreciar quantitats i característiques dels residus), verificar la qualificació dels transportistes i supervisar que els residus no es manipulin de manera que es mesclin amb altres que haurien de ser dipositats en abocadors especials.

8- **La reducció del volum de residus reporta un estalvi en el cost de la seva gestió.**

El cost actual d'abocament dels residus no inclou el cost ambiental real de la gestió d'aquests residus. S'ha de tenir en compte que quan s'originen residus també es produeixen altres costos directes, com els d'emmagatzematge a l'obra, càrrega i transport. De la mateixa manera es generen altres costos indirectes, per exemple els dels nous materials que ocuparan el lloc dels residus que es podrien haver reciclat en la pròpia obra, i d'altra banda, la posada en obra d'aquests materials donarà lloc a nous residus. A més a més, s'ha de considerar la pèrdua dels beneficis que es podien haver assolit si s'hagués recuperat el valor potencial dels residus al ser utilitzats com materials reciclats.

9- **Els contractes de subministrament de materials han d'incloure un apartat en el qual es defineixi clarament que el subministrador dels materials i productes de l'obra es farà càrrec dels embalatges amb els quals es transporten aquests fins a l'obra.**

Es tracta de fer responsable de la gestió a qui origina el residu. Aquesta prescripció administrativa de l'obra també té un efecte dissuasori sobre el malbaratament dels materials d'embalatge.

10- **Els contenidors, sacs, dipòsits i altres recipients d'emmagatzematge i transport dels diversos residus han d'estar etiquetats degudament.**
Els residus han de ser fàcilment identificables pels que treballen amb ells i per tot el personal de l'obra. Conseqüentment, els recipients que els contenen han d'anar etiquetats, descrivint amb claredat la classe i característiques dels residus. Aquestes etiquetes tindran la grandària i la disposició adequada, de manera que siguin visibles, intel·ligibles i duradores, és a dir, que tinguin la capacitat de suportar el deteriorament al qual es troben sotmeses per part dels agents atmosfèrics i del pas del temps.

11- **Els materials procedents dels fressatge d'aglomerat es reutilizaran dins la propia obra com a capa de rodadura de les zones d'aparcament**

12- **El material procedent de les demolicions que es pugui reutilitzar es procedirà al seu matxuqueig en una zona del Secà o en la zona d'acopis de Rufea.**

Taula 6: Fitxa model per a la definició de les accions de prevenció de residus en la fase de projecte

FITXA PER A ASSENYALAR LES ACCIONS DE MINIMITZACIÓ I PREVENCIÓ DES DE LA FASE DE PROJECTE		Sí	No
	S'ha programat el volum de terres excavades per minimitzar els sobrants de terra i per utilitzar-los al mateix emplaçament?	X	
	Els sistemes constructius són sistemes industrialitzats i prefabricats que es munten a obra sense gairebé generar residus?	X	
	S'ha optimitzat les seccions resistents, per tendir a reduir el pes de la construcció i, per tant, la quantitat de material a emprar?	X	
	S'ha procurat minimitzar i reduir les quantitats de matèries primeres que s'utilitzen?	X	
	S'ha procurat minimitzar i reduir les quantitats dels residus que s'originen?	X	
	S'empren sistemes d'encofrat reutilitzables?		X
	S'ha determinat la manera de valoració dels residus: si es reutilitzaran, es reciclaran o serviran per recuperar l'energia emmagatzemada en ells?	X	
	S'han detectat aquelles partides que poden admetre materials reutilitzats de la pròpia obra. La reutilització dels materials en la pròpia obra, fa que perdin la consideració de residus, cal reutilitzar aquells materials que continguin unes característiques físiques/químiques adequades i regulades en el Plec de Prescripcions Tècniques.	X	

	Des d'un punt de vista de la disminució de la producció dels residus d'una forma global, s'han utilitzat materials que incorporin material reciclat (residus) en la seva producció?	X	
	S'ha previst realitzar una recollida selectiva dels residus per tal de que sigui més fàcil al seva valoració i gestió en l'abocador?	X	
	S'ha modulat el projecte (paviments, acabats de façana, obertures, divisòries, etc.) per minimitzar els retalls?	X	

5. OPERACIONS DE REUTILITZACIÓ, VALORITZACIÓ O ELIMINACIÓ DELS RESIDUS

5.1. GESTIÓ DELS RESIDUS DINS DE L'OBRA

Taula 7: Model de fitxa resum de la gestió de residus dins de l'obra.

FITXA RESUM DE GESTIÓ DELS RESIDUS DINS DE L'OBRA		
	Separació segons tipologia de residu	Especificar el tipus de separació selectiva prevista per tal de preveure un espai a l'obra. Cal recordar que, segons el RD 105/2008, d'1 de febrer, s'ha de preveure una separació en obra de les següents fraccions, quan de forma individualitzada per cadascuna d'elles, la quantitat prevista de generació per al total de l'obra superi les següents quantitats indicades a continuació. **X** Formigó: 80 T □ Maons, teules, ceràmics: 40 T **X** Metall: 2 T □ Fusta: 1 T □ Vidre: 1 T **X** Plàstic: 0,5 T (A partir de dos anys de l'entrada en vigor d'aquest Real Decret (14 de febrer del 2010), les quantitats passaran a ser la meitat).
	Especials	Zona habilitada pels Residus Especials (amb tants bidons com calgui). La legislació de Residus Especials obliga a tenir una zona adequada per a l'emmagatzematge d'aquest tipus de residu. Entre d'altres recomanacions, es destaquen les següents: - No tenir-los emmagatzemats a l'obra més de 6 mesos. - El contenidor de residus especials haurà de situar-se en un lloc pla i fora del trànsit habitual de la maquinària d'obra, per tal d'evitar vessaments accidentals. - Senyalitzar correctament els diferents contenidors on s'hagin de situar els envasos dels productes Especials, tenint en compte les incompatibilitats segons els símbols de perillositat representats en les etiquetes.

		- Tapar els contenidors i protegir-los de la pluja, la radiació, etc - Emmagatzemar els bidons que contenen líquids perillosos (olis, desencofrants, etc.) en posició vertical i sobre cubetes de retenció de líquids per tal d'evitar fuites. - Impermeabilitzar el terra on se situïn els contenidors de residus especials.
	Inerts	□ contenidor per Inerts barrejats X contenidor per Inerts Formigó □ contenidor per Inerts Ceràmica □ contenidor per altres inerts **X** contenidor o zona d'aplec per terres que van a abocador
	No especials	**X** contenidor per metall □ contenidor per fusta **X** contenidor per plàstic □ contenidor per paper i cartró □ contenidor per ... □ contenidor per ... **X** contenidor per la resta de residus No Especials barrejats □ contenidor per TOTS els residus No Especials barrejats
	Inerts + No Especials	barrejats Inerts + No Especials: □ contenidor amb Inerts i No Especials barrejats (**) (**) Només quan sigui tècnicament inviable. En aquest cas, derivar-ho cap a un gestor que li faci un tractament previ.
2	**Reciclatge de residus petris inerts en la pròpia Obra**	Indicar, si s'escau, la quantitat de residus petris que es preveu matxucar a l'obra per reutilitzar, posteriorment, en el mateix emplaçament. Quantitat de residus que es preveu reciclar i que s'evita portar a abocador: (kg): 1.755.000 (m3): 117 Quantitat d'àrid matxucat resultant: (cal tenir en compte que l'àrid resultant, una vegada matxucat serà, aproximadament, un 30% menor al volum inicial de residus petris) (kg): 1.350.000 (m3): 653
3	**Senyalització dels contenidors**	Els contenidors s'hauran de senyalitzar en funció del tipus de residu que continguin, d'acord contenidors amb la separació selectiva prevista.
	Inerts	Residus admesos: ceràmica, formigó, pedres, etc. CODIS CER: 170107, 170504, ... (codis admesos en els dipòsits de terres i runes)

	No especials barrejats	Residus admesos: fusta, metall, plàstic, paper i cartró, cartró-guix, etc. CODIS CER: 170201, 170407, 150101, 170203, 170401, ... (codis admesos en dipòsits de residus No Especials). Aquest símbol identifica als residus No Especials barrejats, no obstant, en cas d'optar per una separació selectiva més exigent, caldria un cartell específic per a cada tipus de residu:				
		Fusta	Ferralla	Paper i cartró	Plàstic	Cables elèctrics
		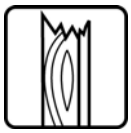				
	Especials	CODIS CER: (els codis dependran dels tipus de residus). Aquest símbol identifica als residus Especials de manera genèrica i pot ser-vir per senyalitzar la zona d'aplec habilitada pels residus Especials, no obstant, a l'hora d'emmagatzemar-los cal tenir en compte els símbols de perillositat que identifiquen a cadascun i senyalitzar els bidons o contenidors d'acord amb la legislació de residus Especials.				

Durant les obres, tal i com s'ha descrit anteriorment, es generaran una sèrie de residus que hauran de ser gestionats correctament, amb la finalitat de minimitzar qualsevol impacte sobre l'entorn.

La gestió de residus es troba emmarcada legalment per la següent normativa:

- **ORDRE DE 6 DE SETEMBRE DE 1988,** sobre prescripcions en el tractament i eliminació dels olis usats.

- **LLEI 6/1993,** reguladora de residus.

- **DECRET 115/1994,** de 6 d'abril, reguladora de Registre General de Gestors de Residus.

- **DECRET 201/1994,** de 26 de juliol, regulador dels enderrocs i altres residus de la construcció.

- **DECRET 34/1996,** de 9 de gener, pel qual s'aprova el Catàleg de Residus de Catalunya.

- **DECRET 1/1997,** de 7 de gener, sobre la disposició del rebuig dels residus en dipòsits controlats.

- **DECRET 92/1999,** de 6 d'abril, de modificació del Decret 34/1996, de 9 de gener, pel qual s'aprova el Catàleg de Residus de Catalunya.

- **DECRET 93/1999,** de 6 d'abril, sobre Procediments de Gestió de Residus.

- **DECRET 161/2001,** de 12 de juny, de modificació del Decret 201/1994, de 26 de juliol, regulador dels enderrocs i altres residus de la construcció.

- **DECRET 219/2001,** de 1 d'agost, pel qual es deroga la disposició addicional tercera del Decret 93/1999, de 6 abril, sobre procediments de gestió de residus.

- **DECRET 15/2003,** de 13 de juny, de modificació de la Llei 6/1993, de 5 juliol, reguladora dels residus.

- **DECRET 69/2009,** de 28 d'abril, pel qual s'estableixen els criteris i els procediments d'admissió de residus als dipòsits controlats.

- **DECRET 1/2009,** de 21 de juliol, pel qual s'aprova el text refós de la llei reguladora de residus.

- **DECRET 88/2010,** de 29 de juny, pel qual s'aprova el Programa de gestió de residus industrials de Catalunya i es modifica el Decret 93/1999 de 6-4-99, sobre procediments de gestió de residus.

- **DECRET 89/2010,** de 29 de juny, pel qual s'aprova el Programa de gestió de residus industrials de Catalunya, es regula la producció i gestió de residus de la construcció i demolició i el cànon sobre la deposició controlada dels residus de la construcció.

- **LEY 10/1998,** de 21 de abril, de Residuos.

- **REAL DECRETO 1481/2001,** de 27 de diciembre, por lo que se regula la eliminación de residuos mediante depósito en vertedero.

- **ORDEN 304/MAM/2002,** de 8 de febrero, por el que se publicaran las operaciones de valorización y eliminación de residuos y la lista europea en vertedero.

- **REAL DECRETO 105/2008,** de 1 de febrero, por el que se regula la producción y gestión de los residuos de construcción y demolición.

- **REAL DECRETO 1304/2009,** de 31 de julio, por el que se modifica el real decreto 1481/2001, de 27 de diciembre, por el que se regula la eliminación de residuos mediante el depósito en vertedero.

- **REAL DECRETO 367/2010,** de 26 de marzo, modificación de diversos reglamentos del área de medio ambiente para su adaptación a la Ley 17/2009, de 23 de noviembre, sobre el libre acceso a las actividades de servicios y su ejercicio, y a la Ley 25/2009, 22 de diciembre, de modificación de diversas leyes para su adaptación de la ley de libre acceso a actividades de servicios y su ejercicio.

6. INSTAL·LACIONS

El posseïdor dels residus haurà de trobar a l'obra un indret apropiat en el qual emmagatzemar els residus, tot i que amb prou feines hi hagi lloc on col·locar els contenidors. Si per a això disposa d'un espai ampli amb un accés fàcil per a màquines i vehicles, aconseguirà que la recollida sigui més senzilla. Si, al contrari, no es condiciona aquesta zona, caldrà moure els residus d'un costat a l'altre fins a dipositar-los al camió que els reculli.

A més, és perillós tenir munts de residus dispersos per tota l'obra, perquè són causa d'accidents fàcilment. Així doncs, haurà d'assegurar-se un adequat emmagatzematge i evitar moviments innecessaris, que entorpeixen la marxa de l'obra i no faciliten la gestió eficaç dels residus. En definitiva, cal posar tots els mitjans per emmagatzemar-los correctament, i, a més, treure'ls de l'obra tan ràpidament com sigui possible, perquè l'emmagatzematge en un solar abarrotat constitueix un greu problema.

És important que els residus s'emmagatzemin just després que es generin perquè no s'embrutin i es barregin amb altres de sobrants; d'aquesta manera facilitem el seu posterior reciclatge. Així mateix cal preveure un nombre suficient de contenidors (en especial quan l'obra genera residus constantment) i anticipar-se abans que no n'hi hagi cap de buit on dipositar-los. Cal deduir el nombre de contenidors que caldrà disposar simultàniament per tal de preveure l'espai per a l'aplec de residus a l'obra.
A l'annex es detallaran les instal·lacions previstes per l'emmagatzematge, manipulació, separació i altres operacions de gestió dels residus de la construcció i enderroc dins de la pròpia obra. Aquests plànols posteriorment podran ser objecte d'adaptació a les característiques particulars de l'obra i els seus sistemes d'execució, sempre amb l'acord de la direcció facultativa de l'obra.

7. PRESCRIPCIONS DEL PLEC DE PRESCRIPCIONS TÈCNIQUES PARTICULARS

A continuació es presenten les prescripcions del plec de prescripcions tècniques particulars del projecte, en relació a l'emmagatzematge, manipulació, separació i altres operacions de gestió dels residus de la construcció i enderroc dins de la pròpia obra.

7.1. PER AL PRODUCTOR DE RESIDUS. (ARTICLE 4 DEL R.D. 105/2008)

- Incloure en el Projecte d'Execució de l'obra en qüestió, un "estudi de gestió de residus", que ha de contenir com a mínim:
    a) Estimació dels residus que es generaran.
    b) Les mesures per a la prevenció d'aquests residus.
    c) Les operacions encaminades a la possible reutilització i separació d'aquests residus.
    d) Plànols d'instal·lacions previstes per a l'emmagatzematge, maneig, separació, etc...
    e) Plec de Condicions
    f) Valoració del cost previst de la gestió dels residus, en capítol específic.
- En obres de enderroc, rehabilitació, reparació o reforma, fer un inventari dels residus perillosos, així com la seva retirada selectiva a fi d'evitar la mescla entre ells o amb altres residus no perillosos, i assegurar la seva tramesa a gestors autoritzats de residus perillosos.

- Disposar de la documentació que acrediti que els residus han estat gestionats adequadament, ja sigui a la pròpia obra, o lliurats a una instal·lació per al seu posterior tractament per Gestor Autoritzat. Aquesta documentació l'ha de guardar almenys els 5 anys següents.
- Si fos necessari, si s'exigís, constituir la fiança o garantia que asseguri el compliment dels requisits establerts en la Llicència, en relació amb els residus.

7.2. PER AL POSSEÏDOR DELS RESIDUS A L'OBRA. (ARTICLE 5 DEL R.D. 105/2008)

La figura del posseïdor dels residus a l'obra és fonamental per a una eficaç gestió dels mateixos, ja que està al seu abast prendre les decisions per a la millor gestió dels residus i les mesures preventives per minimitzar i reduir els residus que s'originen.

En síntesi, els principis que ha d'observar són els següents:

- Presentar davant del promotor un Pla que reflecteixi com durà a terme aquesta gestió, si decideix assumir-la ell mateix, o en el seu defecte, estarà obligat a lliurar-los a un Gestor de Residus acreditant-ho convenientment. Si els hi lliura a un mitjancer que únicament exerceixi funcions de recollida per lliurar-los posteriorment a un Gestor, ha de poder igualment acreditar qui és el Gestor final d'aquests residus.
- Aquest Pla, ha de ser aprovat per la Direcció Facultativa, i acceptat per la Propietat, passant llavors a ser un altre document contractual de l'obra.
- Mentre es trobin els residus en el seu poder, els ha de mantenir en condicions d'higiene i seguretat, així com evitar la mescla de les diferents fraccions ja seleccionades, si aquesta selecció hagués estat necessària, ja que a més estableix l'articulat a partir de quins valors s'ha de procedir a aquesta classificació de forma individualitzada.

Aquesta classificació, que és obligatòria una vegada s'han sobrepassat determinats valors conforme al material de residu que sigui (indicat en el punt 3), pot ser dispensada per la Generalitat de Catalunya, de forma excepcional.

Ja en el seu moment, la Llei 10/1998 de 21 d'abril, de Residus, al seu article 14, esmentava la possibilitat d'eximir de l'exigència a determinades activitats que poguessin realitzar aquesta valoració o de l'eliminació d'aquests residus no perillosos en els centres de producció, sempre que les Comunitats Autònomes dictessin normes

generals sobre cada tipus d'activitat, en les quals es fixin els tipus i quantitats de residus i les condicions en les quals l'activitat pot quedar dispensada.

Si el posseïdor no pogués per falta d'espai, ha d'obtenir igualment per part del Gestor final, un document que acrediti que aquest ho ha realitzat en lloc del posseïdor dels residus.

- Ha de sufragar els costos de gestió, i lliurar al productor (promotor) els certificats i l'altra documentació acreditativa.
- Sempre complirà les normes i ordres dictades.
- Tot el personal de l'obra, del qual és el responsable, coneixerà les seves obligacions sobre la manipulació dels residus d'obra.
- És necessari disposar d'un directori de compradors/venedors potencials de materials usats o reciclats propers a la ubicació de l'obra.
- Les iniciatives per reduir, reutilitzar i reciclar els residus a l'obra han de ser coordinades degudament.
- Animar el personal de l'obra a proposar idees sobre com reduir, reutilitzar i reciclar residus.
- Facilitar la difusió, entre tot el personal de l'obra, de les iniciatives i idees que sorgeixen a la pròpia obra per a la millor gestió dels residus.
- Informar els tècnics redactors del projecte sobre les possibilitats d'aplicació dels residus a la pròpia obra o en una altra.
- Ha de seguir-se un control administratiu de la informació sobre el tractament dels residus a l'obra, i per això s'han de conservar els registres dels moviments dels residus dins i fora d'aquesta.
- Els contenidors han d'estar etiquetats correctament, de manera que els treballadors de l'obra coneguin on han de dipositar els residus.
- Sempre que sigui possible, intentar reutilitzar i reciclar els residus de la pròpia obra abans d'optar per usar materials procedents d'altres solars.

El **personal de l'obra** és responsable de complir correctament totes aquelles ordres i normes que el responsable de la gestió dels residus disposi. Però, a més, es pot servir de la seva experiència pràctica en l'aplicació d'aquestes prescripcions per millorar-les o proposar-ne altres de noves.

El personal de l'obra, que es troba sota la responsabilitat del contractista i, conseqüentment, del posseïdor dels residus, estaran obligats a:

- Etiquetar de forma convenient cadascun dels contenidors que s'usaran en funció de les característiques dels residus que es dipositaran.

- Les etiquetes han d'informar sobre quins materials es poden o no, emmagatzemar a cada recipient. La informació ha de ser clara i comprensible.
- Les etiquetes han de ser de gran format i resistents a l'aigua.
- Utilitzar sempre el contenidor apropiat per a cada residu. Les etiquetes es col·loquen per facilitar la correcta separació dels mateixos.
- Separar els residus a mesura que són generats per tal de que no es barregin amb d'altres i resultin contaminats.
- No col·locar residus apilats i mal protegits al voltant de l'obra ja que, si s'ensopega amb ells o queden estesos sense control, poden ser causa d'accidents.
- Mai sobrecarregar els contenidors destinats al transport. Són més difícils de maniobrar i transportar, i donen lloc a que caiguin residus, que no acostumen a ser recollits del terra.
- Els contenidors han de sortir de l'obra perfectament coberts. No s'ha de permetre que l'abandonin sense estar-ho perquè poden originar accidents durant el transport.
- Per a una gestió més eficient, s'han de proposar idees referides a com reduir, reutilitzar o reciclar els residus produïts a l'obra.
- Les bones idees s'han de comunicar als gestors dels residus de l'obra que les apliquin i les comparteixin amb la resta del personal.

7.3. AMB CARÀCTER GENERAL

Les prescripcions a incloure al plec de prescripcions tècniques del projecte, en relació amb l'emmagatzemament, maneig i, en el seu cas, altres operacions de gestió dels residus de construcció i enderroc en obra són les que es presenten a continuació.

<u>Gestió de residus de construcció i enderroc</u>

Gestió de residus segons el Real Decret 105/2008, realitzant-se la seva identificació d'acord amb el Catàleg Europeu de Residus publicat per Ordre MAM/304/2002 de 8 de febrer o les seves modificacions posteriors.

La segregació, tractament i gestió de residus es realitzarà mitjançant el tractament corresponent per part d'empreses homologades mitjançant contenidors o sacs industrials.

Certificació dels mitjans emprats

És obligació del contractista proporcionar a la Direcció Facultativa de l'obra i a la Propietat els certificats dels contenidors emprats així com els punts d'abocament final, ambdós emesos per entitats autoritzades i homologades per la Generalitat de Catalunya.

Netedat de les obres

És obligació del contractista mantenir netes les obres i els seus voltants tant de runes com de materials sobrants, retirar les instal·lacions provisionals que no siguin necessàries, així com executar tots els treballs i adoptar les mesures que siguin apropiades perquè l'obra presenti bon aspecte.

7.4. AMB CARÀCTER PARTICULAR

Les prescripcions a incloure en el plec de prescripcions tècniques del projecte són les que es marquen a continuació:

X	Per a les demolicions: es realitzaran actuacions prèvies tals com estintolaments, apuntalaments, estructures auxiliars... per les parts o elements perillosos, referits tant a la pròpia obra com als edificis limítrofs. Com a norma general, es procurarà actuar retirant els elements contaminats i/o perillosos tan aviat com sigui possible, així com els elements a conservar o valuosos (ceràmics, marbres...). Seguidament s'actuarà desmuntant aquelles parts accessibles de les instal·lacions, fusteries i altres elements que ho permetin.
x	El dipòsit temporal de les runes, es realitzarà bé en sacs industrials iguals o inferiors a 1m³, amb la ubicació i condicionat segons el que estableixin les ordenances municipals. El esmentat dipòsit en provisions, també haurà de ser en llocs degudament senyalitzats i segregats de la resta de residus.
x	El dipòsit temporal per a RCDs valoritzables (fustes, plàstics, metalls, ferralla...) que es realitzi en contenidors o provisions, s'haurà de senyalitzar i segregar de la resta de residus d'una manera adequada.
x	Els contenidors hauran d'estar pintats en colors que destaquin la seva visibilitat, especialment durant la nit, i comptar amb una banda de material reflector de, almenys, 15cm al llarg de tot el seu perímetre. En aquests contenidors haurà de figurar la següent informació: Raó social, CIF, telèfon del titular del contenidor / envàs i el número d'inscripció en el registre de transportistes de residus. Aquesta informació també haurà de quedar reflectida als sacs industrials i altres mitjans de contenció i emmagatzematge de residus.

x	El responsable de l'obra a la que dóna servei el contenidor adoptarà les mesures necessàries per evitar el dipòsit de residus aliens a la mateix. Els contenidors romandran tancats, o coberts almenys, fora de l'horari de treball, per evitar el dipòsit de residus aliens a l'obra a la que donen servei.
x	En l'equip d'obra s'hauran d'establir els medis humans, tècnics i procediments per a la separació de cada tipus de RCD.
x	S'atendran els criteris municipals establerts (ordenances, condicions de llicència d'obres...), especialment si obliguen la separació en origen de determinades matèries objecte de reciclatge o deposició. En aquest últim cas s'haurà d'assegurar per part del contractista realitzar una avaluació econòmica de les condicions en les quals és viable aquesta operació, tant per les possibilitats reals d'executar-la com per disposar de plantes de reciclatge o gestors de RCDs adequats. La Direcció d'Obra serà la responsable de prendre l'última decisió i de la seva justificació davant de les autoritats locals o autonòmiques pertinents.
x	S'haurà d'assegurar en la contractació de la gestió dels RCDs que la destinació final (planta de reciclatge, abocador, pedrera, incineradora...) són centres amb la autorització autonòmica que tingui atribucions per a això. Així mateix s'hauran de contractar només transportistes o gestors autoritzats i inscrits en el registre pertinent. Es durà a terme un control documental en el qual quedaran reflectits els avals de retirada i entrega final de cada transport de residus
x	La gestió, tant documental com operativa, dels residus perillosos que es trobin en una obra de enderroc o de nova planta es regiran conforme a la legislació nacional i autonòmica vigent i als requisits de les ordenances municipals. Així mateix els residus de caràcter urbà generats a les obres (restes de menjars, envasos...) seran gestionats d'acord amb els preceptes marcats per la legislació i autoritat municipal corresponent.
x	Per al cas dels residus amb amiant se seguiran els passos marcats per l'Ordre MAM/304/2002 de 8 de febrer per la que es publiquen les operacions de valoració i eliminació de residus i el Catàleg Europeu de Residus per poder considerar-los com a perillós o no perillosos. En qualsevol cas sempre es compliran els preceptes dictats pel RD 108/1991 d'1 de febrer sobre la prevenció i reducció de la contaminació del medi ambient produïda per l'amiant, així com la legislació laboral sobre això.
x	Les restes de rentat dels elements pel formigó seran tractades com a runes.
x	S'evitarà a tota hora la contaminació amb productes tòxics o perillosos dels plàstics i restes de fusta per a la seva adequada segregació, així com la contaminació de les provisions o contenidors de runes amb components perillosos.
x	Les terres superficials que poden tenir un ús posterior per a jardineria o recuperació dels terres degradats serà retirada i emmagatzemada durant el menor temps possible en aplecs d'altura no superior a 2 metres. S'evitarà la humitat excessiva, la manipulació i la contaminació amb altres materials.

8. PRESSUPOST

En aquest apartat de l'Estudi de Gestió de residus es defineixen els conceptes del cost associat a la gestió de residus de la construcció i enderroc. Aquests conceptes queden integrats en la justificació del preu de cada unitat d'obra, en la part que li correspongui. Els conceptes incloses en els quadres de preus i la seva justificació són :

- La classificació dels residus d'acord amb les operacions de separació selectiva escollides.
- El subministrament d'equips d'obra per a la gestió de residus (contenidors, compactadores, etc.)
- El cost associat a l'ús d'una maquinària mòbil de matxuqueig, trituració, etc.
- El cost associat a la càrrega, transport i disposició dels residus cap a centrals de reciclatge, centrals de referència o dipòsits controlats.

APÈNDIX NÚM. 1:

A continuació, s'adjunta el llistat dels residus que es poden produir durant l'obra i la seva classificació segons el Catàleg Eurpeu de Residus (CER), que està en vigor des de l'1 de gener de 2002. Amb el nou catàleg, mitjançant un sistema de llista única, s'estableix quins residus han d'ésser considerats com a perillosos (especials).

Els residus adopten una codificació de sis xifres, essent el format de la codificació el mateix que en el Catàleg de Residus de Catalunya (CRC), tot i que aquests no té perquè coincidir.

LLISTA DE RESIDUS:

02 Residuos de la agricultura, horticultura, acuicultura, silvicultura, caza y pesca; residuos de la preparación y elaboración de alimentos.

02 01 07 Residus de silvicultura

El catàleg Europeu de Residus (CER) no inclou la classificació de restes vegetals en el capitol de Residus de Construcció i Demolició. Igualment, al capitol 02, del CER s'inclou els residus de silvicultura, aquest es equivalent a les restes vegetals.

17 Residuos de la construcción y demolición (incluida la tierra excavada de zonas contaminadas)

17 01 Hormigón, ladrillos, tejas y materiales cerámicos.

17 01 01 Hormigón.

17 01 02 Ladrillos.

17 01 03 Tejas y materiales cerámicos.

17 01 06* Mezclas, o fracciones separadas, de hormigón, ladrillos, tejas y materiales cerámicos, que contienen
sustancias peligrosas.

17 01 07 Mezclas de hormigón, ladrillos, tejas y materiales cerámicos distintas de las especificadas en el código
17 01 06.

17 02 Madera, vidrio y plástico.

17 02 01 Madera.

17 02 02 Vidrio.

17 02 03 Plástico.

17 02 04* Vidrio, plástico y madera que contienen sustancias peligrosas o están contaminados por ellas.

17 03 Mezclas bituminosas, alquitrán de hulla y otros productos alquitranados.

17 03 01* Mezclas bituminosas que contienen alquitrán de hulla.

17 03 02 Mezclas bituminosas distintas de las especificadas en el código 17 03 01.

17 03 03* Alquitrán de hulla y productos alquitranados.

17 04 Metales (incluidas sus aleaciones).

17 04 01 Cobre, bronce, latón.

17 04 02 Aluminio.

17 04 03 Plomo.

17 04 04 Zinc.

17 04 05 Hierro y acero.

17 04 06 Estaño.

17 04 07 Metales mezclados.

17 04 09* Residuos metálicos contaminados con sustancias peligrosas.

17 04 10* Cables que contienen hidrocarburos, alquitrán de hulla y otras sustancias peligrosas.

17 04 11 Cables distintos de los especificados en el código 17 04 10.

17 06 Materiales de aislamiento y materiales de construcción que contienen amianto.

17 06 01* Materiales de aislamiento que contienen amianto.

17 06 03* Otros materiales de aislamiento que consisten en, o contienen, sustancias peligrosas.

17 06 04 Materiales de aislamiento distintos de los especificados en los códigos 17 06 01 y 17 06 03.

17 06 05* Materiales de construcción que contienen amianto (6).

17 08 Materiales de construcción a partir de yeso.

17 08 01* Materiales de construcción a partir de yeso contaminados con sustancias peligrosas.

17 08 02 Materiales de construcción a partir de yeso distintos de los especificados en el código 17 08 01.

17 09 Otros residuos de construcción y demolición.

17 09 01* Residuos de construcción y demolición que contienen mercurio.

17 09 02* Residuos de construcción y demolición que contienen PCB (por ejemplo, sellantes que contienen

PCB, revestimientos de suelo a partir de resinas que contienen PCB, acristalamientos dobles que
contienen PCB, condensadores que contienen PCB).
17 09 03* Otros residuos de construcción y demolición (incluidos los residuos mezclados) que contienen sustancias
peligrosas.
17 09 04 Residuos mezclados de construcción y demolición distintos de los especificados en los códigos
17 09 01, 17 09 02 y 17 09 03.

N.I.F. P-2515100-B

Document núm. 2

PLÀNOLS

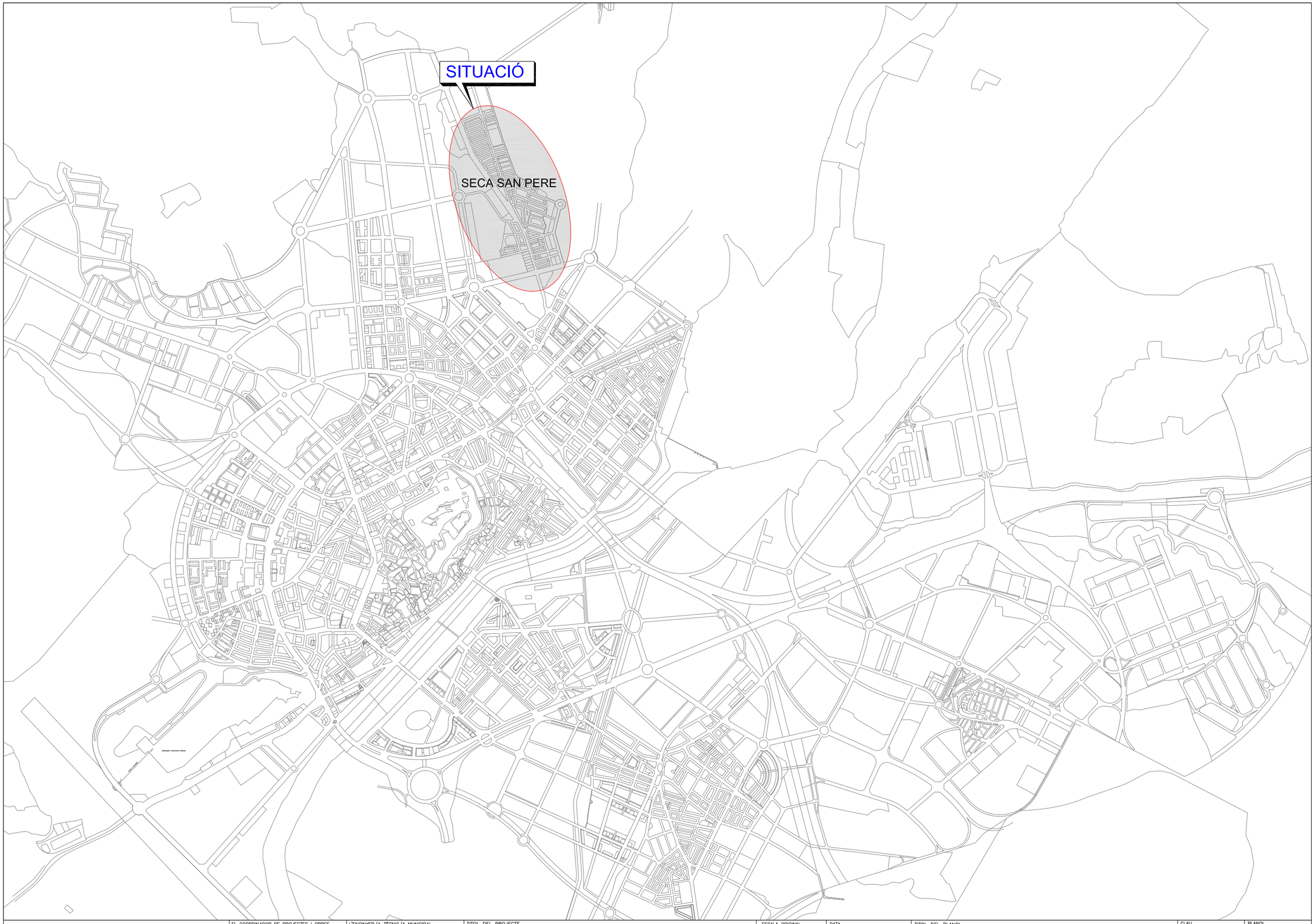

LA PAERIA
Ajuntament de Llelda
Servei d'Urbanisme, Medi Ambient, Mobilitat i Territori
Obres i Projectes

EL COORDINADOR DE PROJECTES I OBRES
FERNANDO CEQUIER GIRON
ENGINYER DE CAMINS, CANALS I PORTS

L'ENGINYER/A TÈCNIC/A MUNICIPAL
ELISENDA TORRELLES DUAIGÜES

TITOL DEL PROJECTE
MILLORA DE LA MOBILITAT I SEGURETAT VIAL PER ALS VIANANTS AL BARRI DEL SECÀ DE SANT PERE

ESCALA ORIGINAL: 1/20000

DATA: FEBRER 2014

NOM FITXER: 1083_01_situacio.dwg

TITOL DEL PLANOL: SITUACIÓ

CLAU: 1083

PLANOL: 1

DIBUIXAT: Núria Planes

FULL:

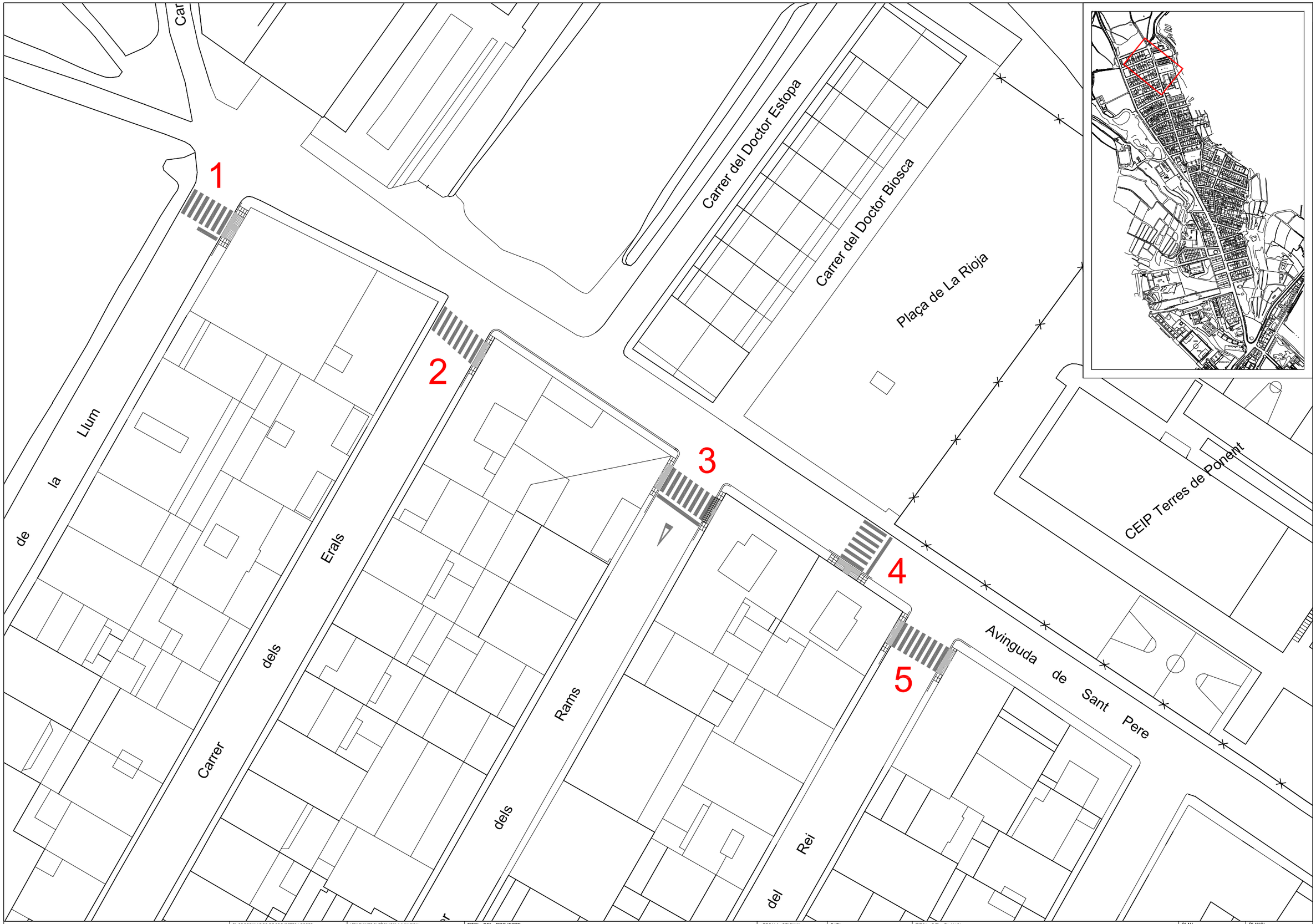

LA PAERIA **Ajuntament de Lleida** Servei d'Urbanisme, Medi Ambient, Mobilitat i Territori **Obres i Projectes**	EL COORDINADOR DE PROJECTES I OBRES: FERNANDO CEQUIER GIRON, ENGINYER DE CAMINS, CANALS I PORTS	L'ENGINYER/A TÈCNIC/A MUNICIPAL: ELISENDA TORRELLES DUAIGÜES	TITOL DEL PROJECTE: MILLORA DE LA MOBILITAT I SEGURETAT VIAL PER ALS VIANANTS AL BARRI DEL SECÀ DE SANT PERE	ESCALA ORIGINAL: 1/500	DATA: FEBRER 2014 / NOM FITXER: 1083_02-04_plantes.dwg	TITOL DEL PLANOL: PLANTA GENERAL -TRAM 1-	CLAU: 1083 / DIBUIXAT: Núria Planes	PLANOL: 2-1 / FULL:

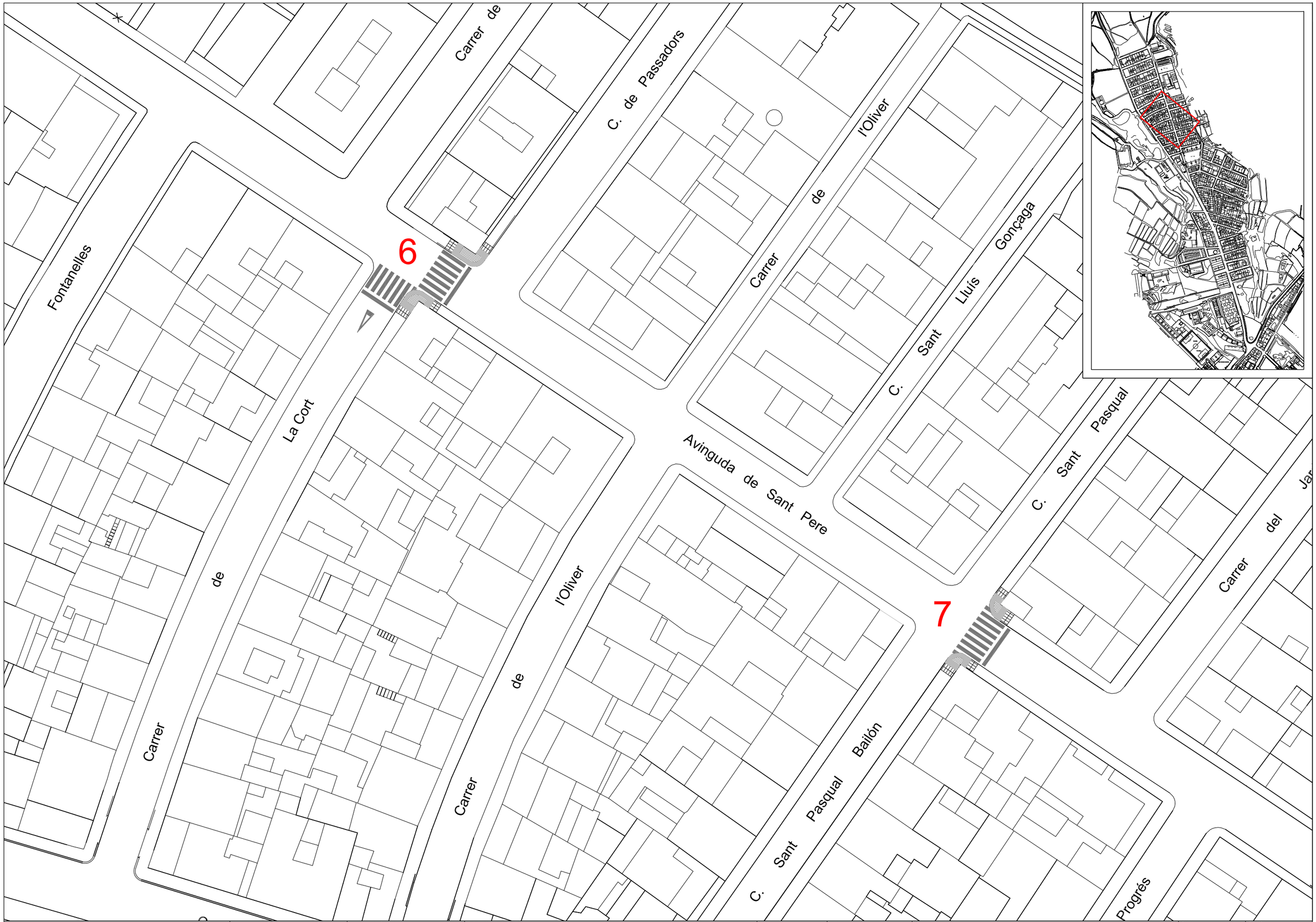

LA PAERIA
Ajuntament de Lleida
Servei d'Urbanisme, Medi Ambient, Mobilitat i Territori
Obres i Projectes

EL COORDINADOR DE PROJECTES I OBRES FERNANDO CEQUIER GIRON ENGINYER DE CAMINS, CANALS I PORTS	L'ENGINYER/A TÈCNIC/A MUNICIPAL ELISENDA TORRELLES DUAIGÜES	TITOL DEL PROJECTE MILLORA DE LA MOBILITAT I SEGURETAT VIAL PER ALS VIANANTS AL BARRI DEL SECÀ DE SANT PERE	ESCALA ORIGINAL 1/500	DATA FEBRER 2014 NOM FITXER 1083_02-04_plantes.dwg	TITOL DEL PLANOL PLANTA GENERAL -TRAM 2-	CLAU 1083 DIBUIXAT Núria Planes	PLANOL 2-2 FULL

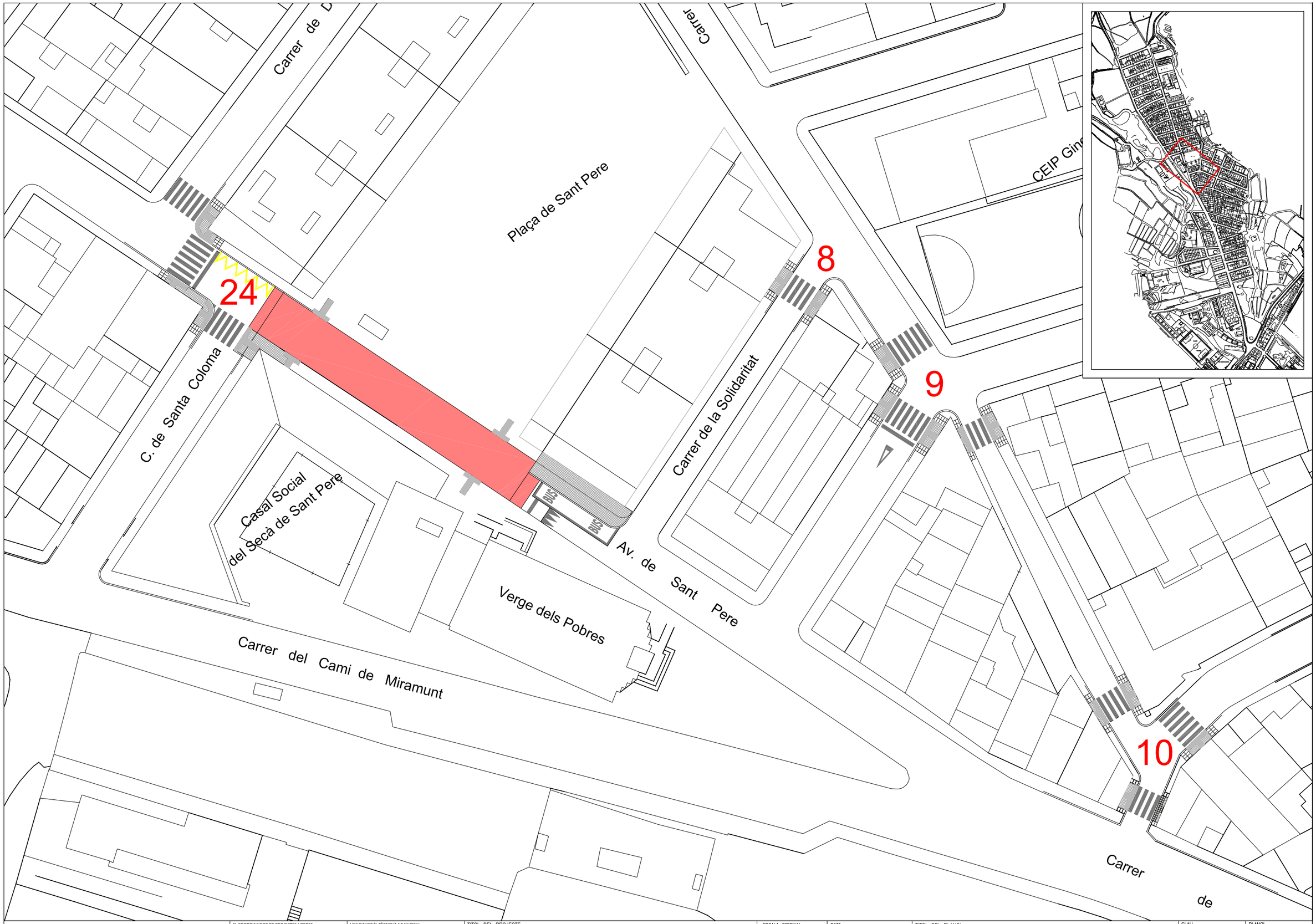

LA PAERIA **Ajuntament de Lleida** Servei d'Urbanisme, Medi Ambient, Mobilitat i Territori **Obres i Projectes**	EL COORDINADOR DE PROJECTES I OBRES FERNANDO CEQUIER GIRON ENGINYER DE CAMINS, CANALS I PORTS	L'ENGINYER/A TÈCNIC/A MUNICIPAL ELISENDA TORRELLES DUAIGÜES	TITOL DEL PROJECTE MILLORA DE LA MOBILITAT I SEGURETAT VIAL PER ALS VIANANTS AL BARRI DEL SECÀ DE SANT PERE	ESCALA ORIGINAL 1/500	DATA FEBRER 2014 NOM FITXER 1083_02-04_plantes.dwg	TITOL DEL PLANOL PLANTA GENERAL -TRAM 3-	CLAU 1083 DIBUIXAT Núria Planes	PLANOL 2-3 FULL

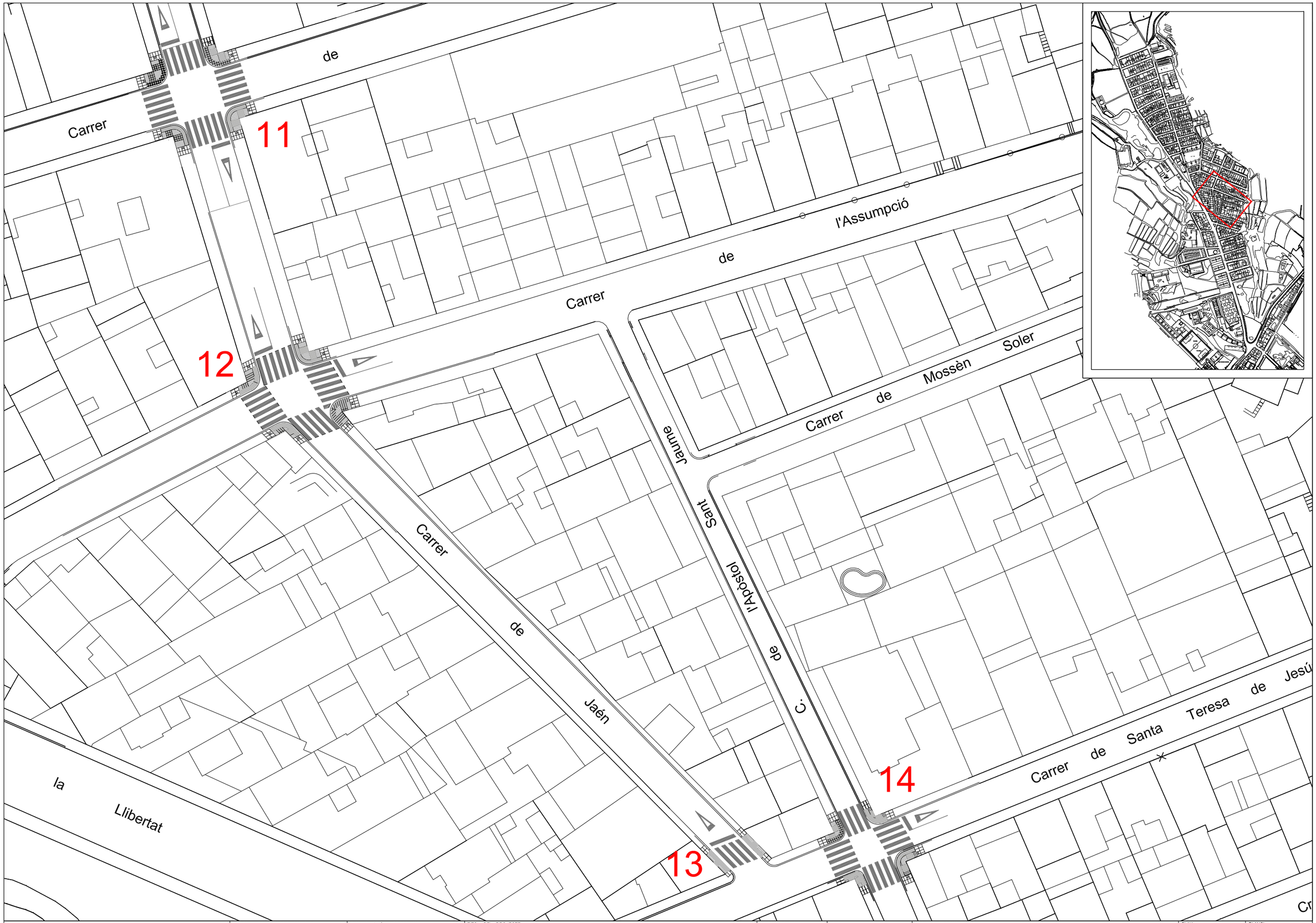

LA PAERIA **Ajuntament de Lleida** Servei d'Urbanisme, Medi Ambient, Mobilitat i Territori **Obres i Projectes**	EL COORDINADOR DE PROJECTES I OBRES FERNANDO CEQUIER GIRON ENGINYER DE CAMINS, CANALS I PORTS	L'ENGINYER/A TÈCNIC/A MUNICIPAL ELISENDA TORRELLES DUAIGÜES	TITOL DEL PROJECTE MILLORA DE LA MOBILITAT I SEGURETAT VIAL PER ALS VIANANTS AL BARRI DEL SECÀ DE SANT PERE	ESCALA ORIGINAL 1/500	DATA FEBRER 2014 NOM FITXER 1083_02-04_plantes.dwg	TITOL DEL PLANOL PLANTA GENERAL -TRAM 4-	CLAU 1083 DIBUIXAT Núria Planes	PLANOL 2-4 FULL

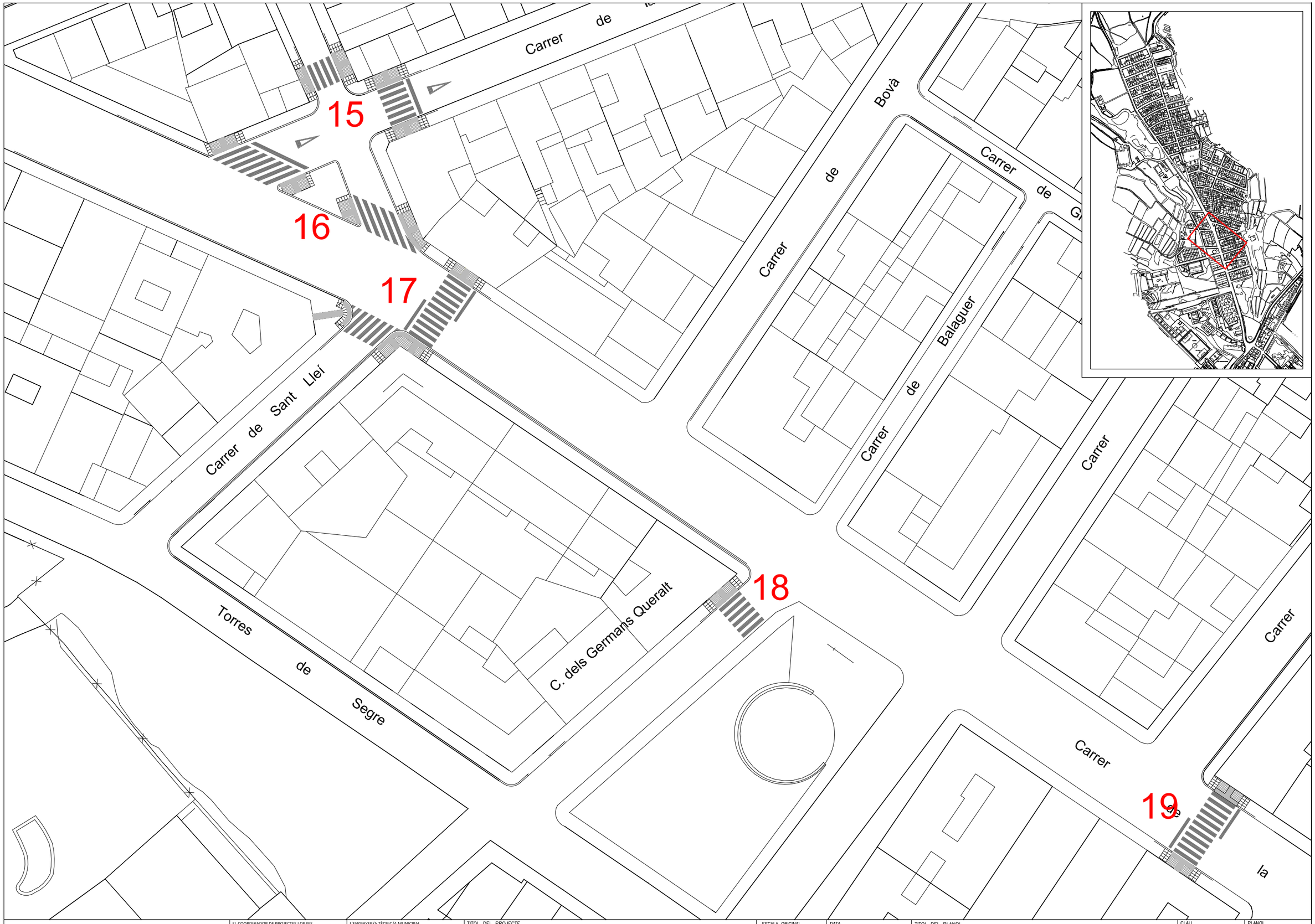

LA PAERIA
Ajuntament de Lleida
Servei d'Urbanisme, Medi Ambient, Mobilitat i Territori
Obres i Projectes

EL COORDINADOR DE PROJECTES I OBRES FERNANDO CEQUIER GIRON ENGINYER DE CAMINS, CANALS I PORTS	L'ENGINYER/A TÈCNIC/A MUNICIPAL ELISENDA TORRELLES DUAIGÜES	TITOL DEL PROJECTE MILLORA DE LA MOBILITAT I SEGURETAT VIAL PER ALS VIANANTS AL BARRI DEL SECÀ DE SANT PERE	ESCALA ORIGINAL 1/500	DATA FEBRER 2014 NOM FITXER 1083_02-04_plantes.dwg	TITOL DEL PLANOL PLANTA GENERAL -TRAM 5-	CLAU 1083 DIBUIXAT Núria Planes	PLANOL 2-5 FULL

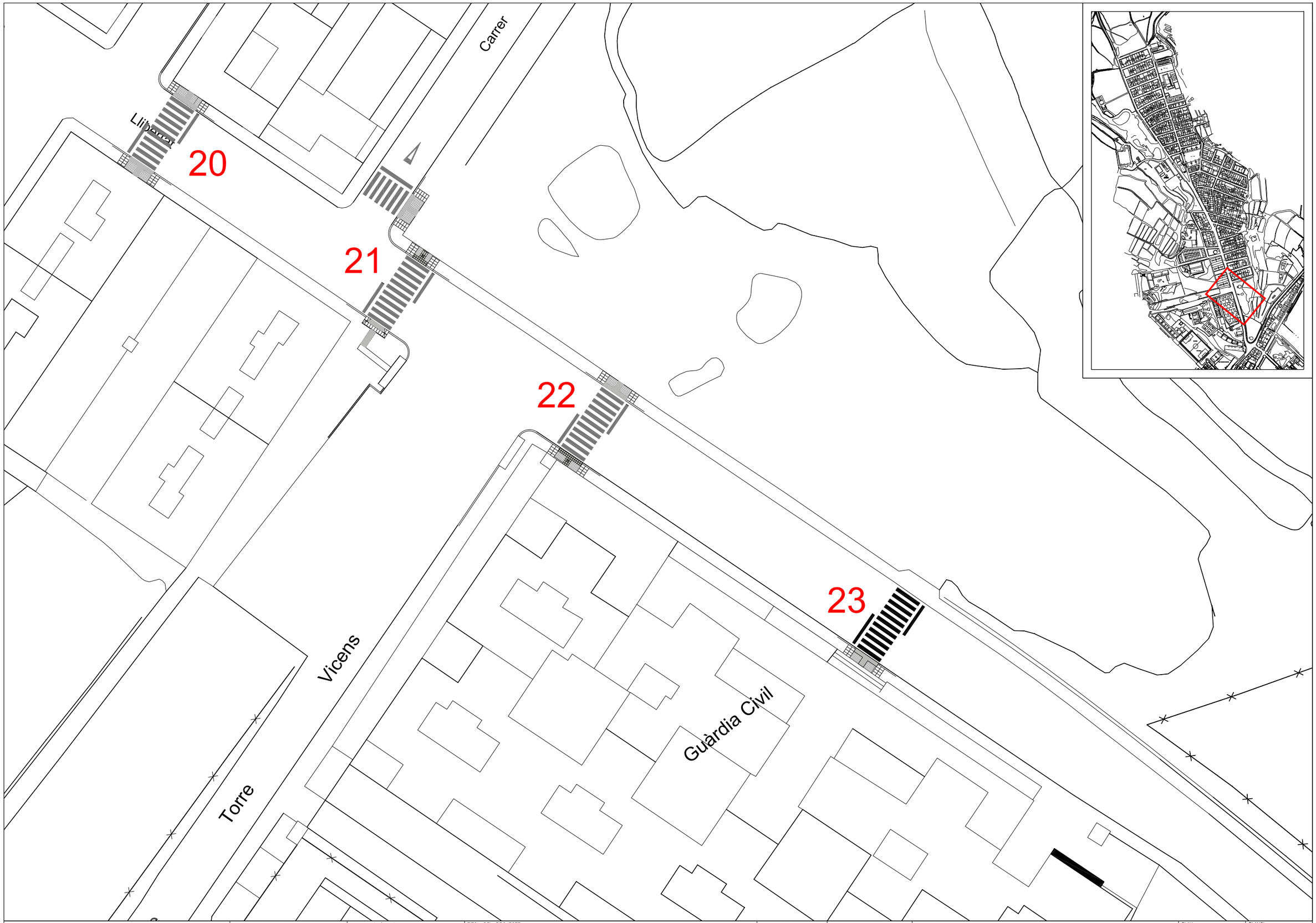

LA PAERIA **Ajuntament de Lleida** Servei d'Urbanisme, Medi Ambient, Mobilitat i Territori **Obres i Projectes**	EL COORDINADOR DE PROJECTES I OBRES FERNANDO CEQUIER GIRON ENGINYER DE CAMINS, CANALS I PORTS	L'ENGINYER/A TÈCNIC/A MUNICIPAL ELISENDA TORRELLES DUAIGÕES	TITOL DEL PROJECTE MILLORA DE LA MOBILITAT I SEGURETAT VIAL PER ALS VIANANTS AL BARRI DEL SECÀ DE SANT PERE	ESCALA ORIGINAL 1/500	DATA FEBRER 2014 NOM FITXER 1083_02-04_plantes.dwg	TITOL DEL PLANOL PLANTA GENERAL -TRAM 6-	CLAU 1083 DIBUIXAT Núria Planes	PLANOL 2-6 FULL

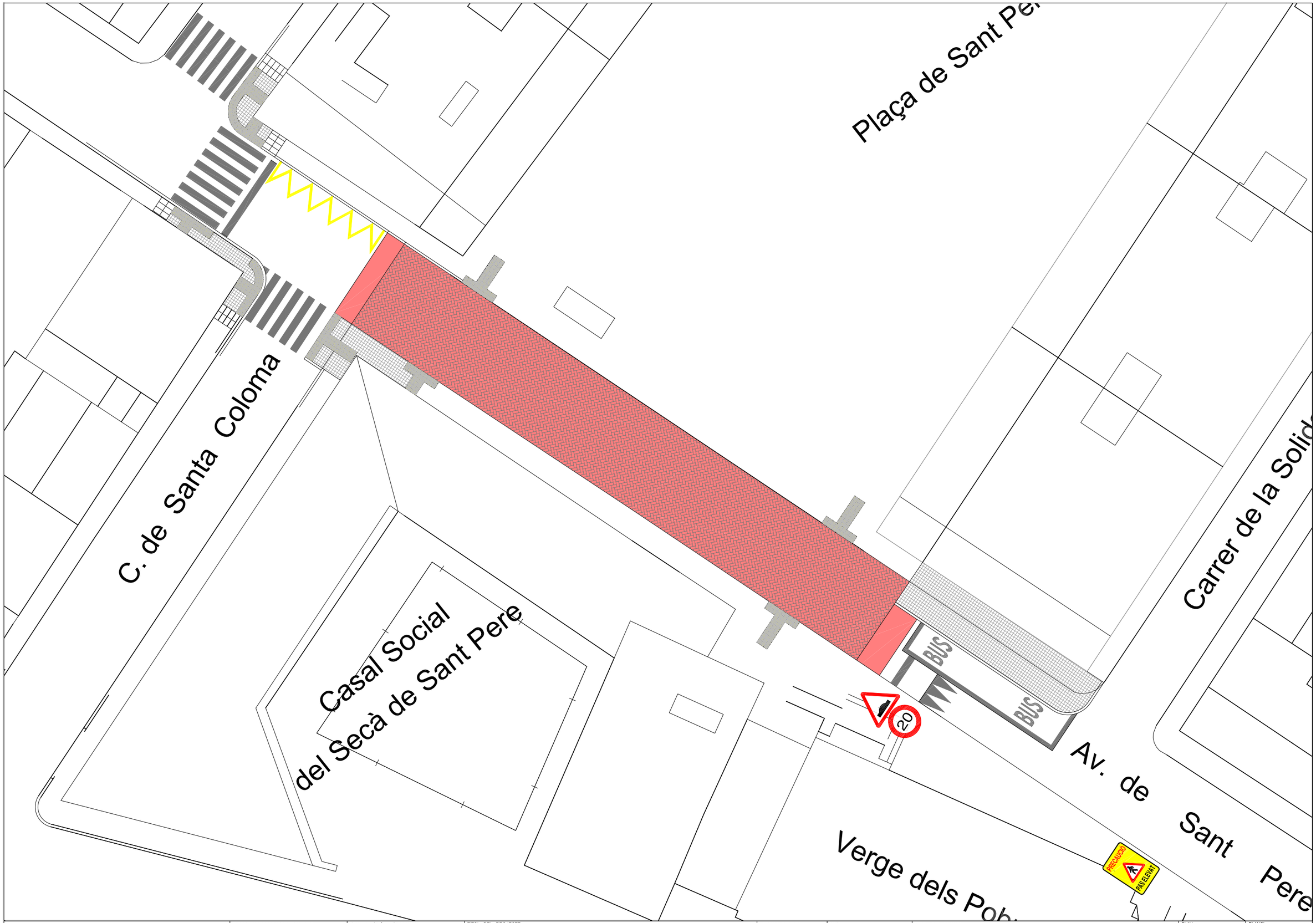

LA PAERIA **Ajuntament de Lleida** Servei d'Urbanisme, Medi Ambient, Mobilitat i Territori **Obres i Projectes**	EL COORDINADOR DE PROJECTES I OBRES FERNANDO CEQUIER GIRON ENGINYER DE CAMINS, CANALS I PORTS	L'ENGINYER/A TÈCNIC/A MUNICIPAL ELISENDA TORRELLES DUAIGÜES	TITOL DEL PROJECTE MILLORA DE LA MOBILITAT I SEGURETAT VIAL PER ALS VIANANTS AL BARRI DEL SECÀ DE SANT PERE	ESCALA ORIGINAL 1/250	DATA FEBRER 2014 NOM FITXER 1083_02-04_plantes.dwg	TITOL DEL PLANOL PAS ELEVAT PLANTA	CLAU 1083 DIBUIXAT Núria Planes	PLANOL 3-1 FULL

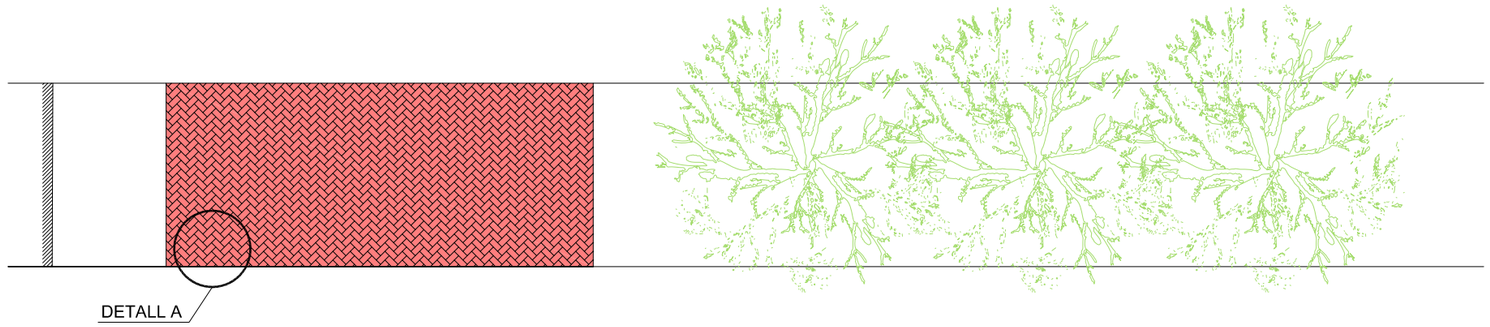

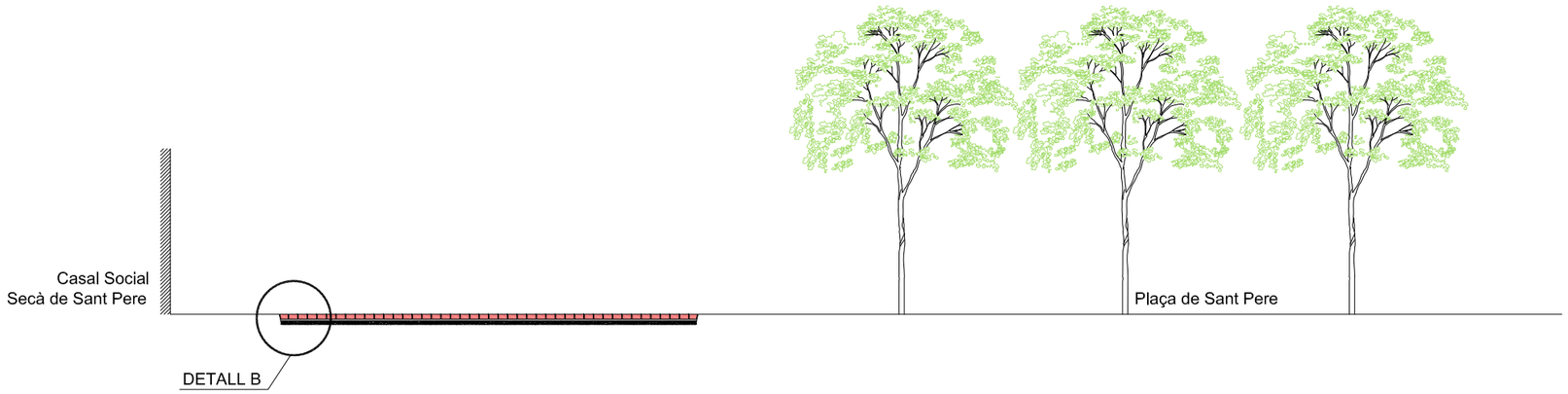

DETALL A

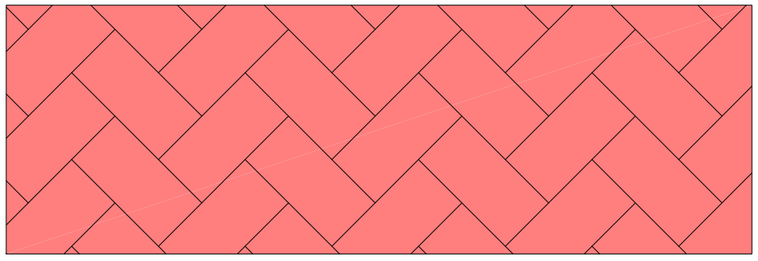

DETALL B

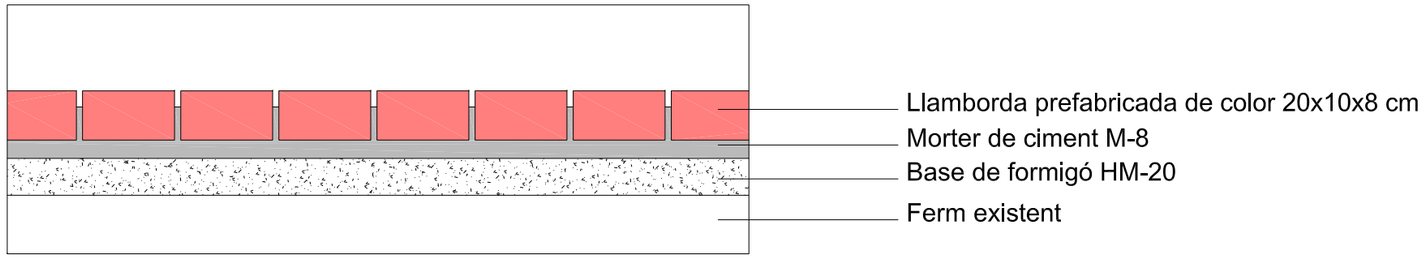

LA PAERIA **Ajuntament de Lleida** Servei d'Urbanisme, Medi Ambient, Mobilitat i Territori **Obres i Projectes**	EL COORDINADOR DE PROJECTES I OBRES FERNANDO CEQUIER GIRON ENGINYER DE CAMINS, CANALS I PORTS	L'ENGINYER/A TÈCNIC/A MUNICIPAL ELISENDA TORRELLES DUAIGÕES	TITOL DEL PROJECTE MILLORA DE LA MOBILITAT I SEGURETAT VIAL PER ALS VIANANTS AL BARRI DEL SECÀ DE SANT PERE	ESCALA ORIGINAL 1/100 1/10	DATA FEBRER 2014 NOM FITXER 1083_02-04_plantes.dwg	TITOL DEL PLANOL PAS ELEVAT SECCIÓ I DETALLS	CLAU 1083 DIBUIXAT Núria Planes	PLANOL 3-2 FULL

MODEL GUAL PER VIANANTS TIPUS 1
VORERES AMPLE SUPERIOR A 2,10m.

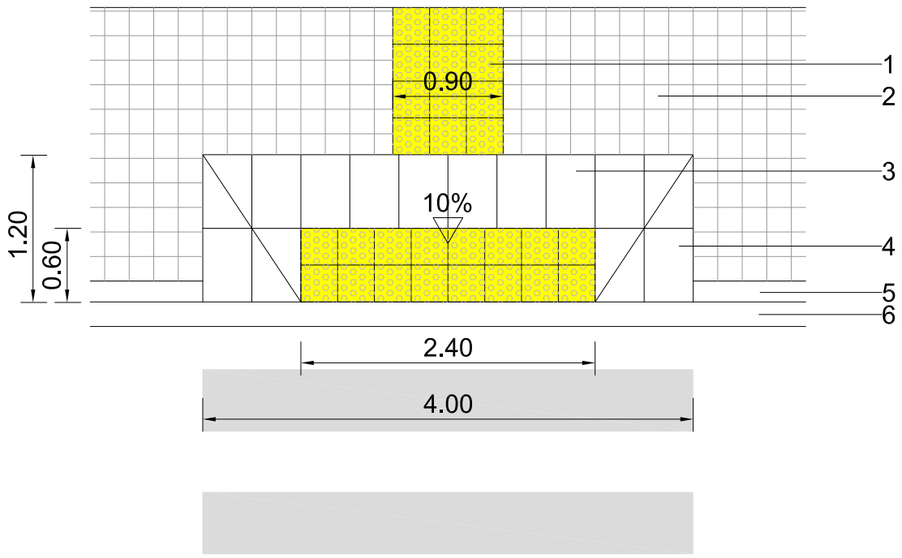

MODEL GUAL PER VIANANTS TIPUS 7
CANTONA DEPRIMIDA

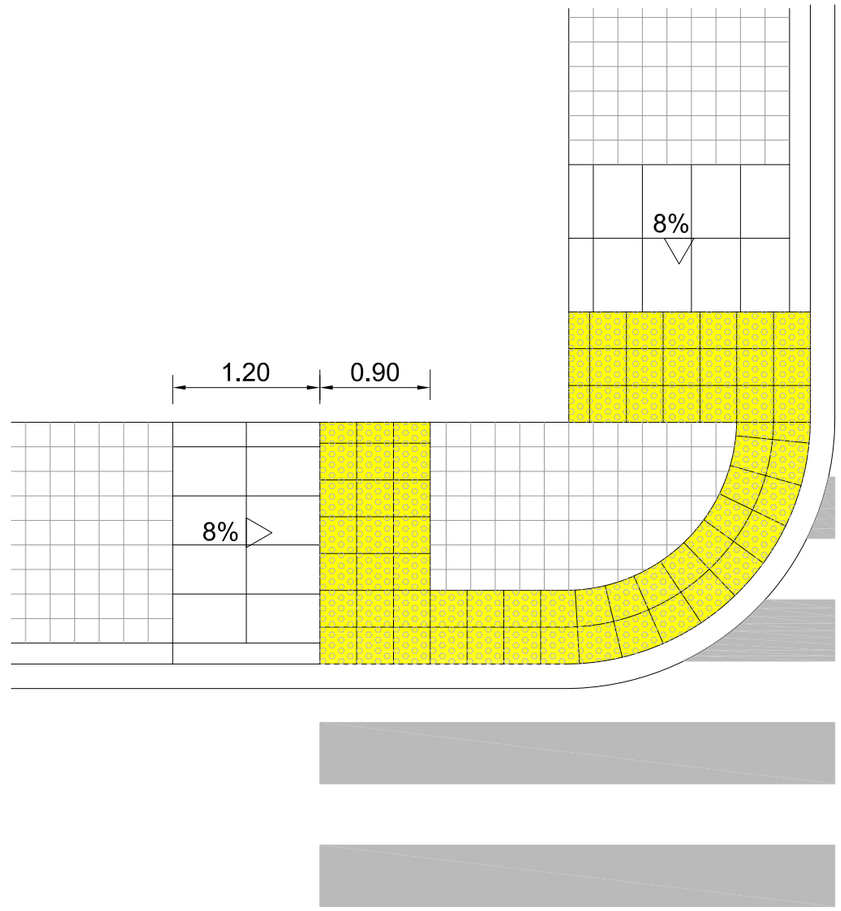

MODEL GUAL PER VIANANTS TIPUS 3
VORERES AMPLE INFERIOR A 2,10m.

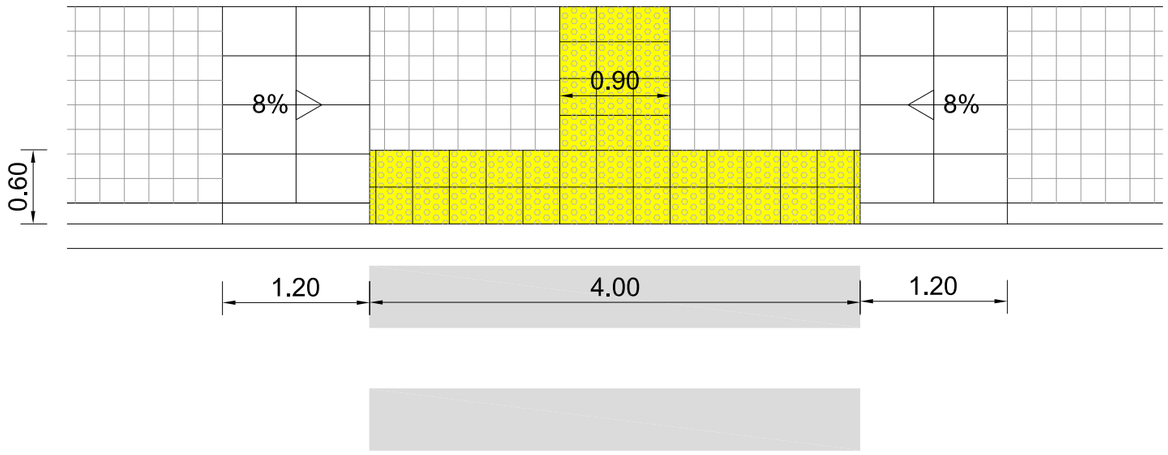

1. Paviment podotàctil.
2. Rajola hidràulica de 20x20x4 cm.
3. Llosa prefabicada per guals vianants de 60x40 cm.
4. Llosa prefabicada per guals vianants, els extrems seran a 3 pendents.
5. Vorada segons projecte.
6. Rigola segons projecte.

LA PAERIA **Ajuntament de Lleida** Servei d'Urbanisme, Medi Ambient, Mobilitat i Territori **Obres i Projectes**	EL COORDINADOR DE PROJECTES I OBRES FERNANDO CEQUIER GIRON ENGINYER DE CAMINS, CANALS I PORTS	L'ENGINYER/A TÈCNIC/A MUNICIPAL ELISENDA TORRELLES DUAIGÕES	TITOL DEL PROJECTE MILLORA DE LA MOBILITAT I SEGURETAT VIAL PER ALS VIANANTS AL BARRI DEL SECÀ DE SANT PERE	ESCALA ORIGINAL 1/50	DATA FEBRER 2014 NOM FITXER 1083_02-04_plantes.dwg	TITOL DEL PLANOL DETALLS GUALS VIANANTS	CLAU 1083 DIBUIXAT Núria Planes	PLANOL 4 FULL

N.I.F. P-2515100-B

Document núm. 3

PLEC DE CONDICIONS

Document núm. 3

PLEC DE CONDICIONS

LA PAERIA

Ajuntament de Lleida

A.-CONDICIONS GENERALS

1.1.- Documents del Projecte.
1.2.- Obligacions del Contractista.
1.3.- Acompliment de les disposicions vigents.
1.4.- Indemnitzacions per compte del Contractista.
1.5.- Despeses a càrrec del Contractista.
1.6.- Replanteig de les Obres.
1.7.- Materials.
1.8.- Desviaments provisionals.
1.9.- Abocadors.
1.10.- Explosius.
1.11.- Servituds i serveis afectats.
1.12.- Preus unitaris.
1.13.- Partides alçades.
1.14.- Termini de garantia.
1.15.- Conservació de les Obres.
1.16.- Disposicions aplicables.
1.17.- Existència de tràfic durant l'execució de les Obres.
1.18.- Interferència amb altres Contractistes.
1.19.- Existència de servituds i serveis soterrats.
1.20.- Desviaments de serveis.
1.21.- Mesures d'ordre i seguretat.
1.22.- Abonament d'unitat d'obra.
1.23.- Control d'unitats d'obra.

CONDICIONS GENERALS

Les Condicions Tècniques Generals del Present Plec tindran vigència mentre no siguin modificades per les Prescripcions Tècniques particulars del Projecte, en cas d'incloure's l'esmentat Document.

1.1. DOCUMENTS DEL PROJECTE

Projecte consta dels següents documents:

- **Document n.1 : Memòria i Annexos.**
- **Document n.2 : Plànols.**
- **Document n.3 : Plec de Condicions Facultatives**
- **Document n.4 : Pressupost.**

El contingut d'aquest documents s'haurà detallat a la Memòria.

S'entén per documents contractuals, aquells que resten incorporats al contracte i que són d'obligat acompliment, llevat modificacions degudament autoritzades. Aquest documents, en cas de licitació sota pressupost, són:

- Plànols
- Plec de Condicions amb els dos capítols (Prescripcions Tècniques Generals i Prescripcions Tècniques Particulars)
- Quadre de preus n.1
- Quadre de preus n.2
- Pressupost total.

La resta de Documents o dades del Projecte són informatius, i estat constituits per la Memòria, amb tots els seus Annexos, els Mesuraments i els Pressupostos Parcials.

Els esmentats documents informatius representen només una opinió fonamentada de l'Administració, sense que això suposi que es responsabilitzi de la certesa les dades que es subministren. Aquestes dades han de considerar-se, tant sols, com a complement d'informació que el Contractista ha d'adquirir directament i amb els seus propis mitjans.

Només els documents contractuals, definits a l'apartat anterior, constitueixen la base del Contracte; per tant, el Contractista no podrà al.legar cap modificació de les condicions de Contracte en base a les dades contingudes als documents informatius (com, per exemple, preus de bases de personals, maquinària i materials, fixació de llosseres, préstecs o abocadors, distàncies per transport, característiques dels materials de l'explanació, justificació de preus, etc.), llevat que aquestes dades apareixin en algun document contractual.

El Contractista serà, doncs, responsable de les errades que puguin derivar-se de no obtenir la suficient informació directa, que rectifiqui o ratifiqui la continguda als documents informatius del Projecte.

Si hi hagués contradicció entre els Plànols i les Prescripcions Tècniques Particulars, en cas d'incloure's aquestes com a document que complementi el Plec de Condicions Generals, prevaleix el que s'ha prescrit en les Prescripcions Tècniques Particulars. En qualsevol cas, abmdós documents prevaleixen sobre les Prescripcions Tècniques Generals.

El que s'ha esmentat al Plec de Condicions i omés als Plànols, o viceversa, haurà de ser executat com si hagués estat exposat a ambdós documents, sempre que, a criteri del Director quedin suficientment definides les unitats d'obra corresponents, i aquestes tinguin preu al Contracte.

1.2. OBLIGACIONS DEL CONTRACTISTA

El Contratista designarà el seu " Delegat d'obra", en les condicions que determinen les clàusules 5 i 6 del Plec de Clàusules Administratives Generals, per a la Contractació d'obres de l'Estat.

En relació a " l'Oficina d'Obra" i "Llibre d'ordres", hom es regirà pel que disposen les clàusules 7, 8, i 9 de l'esmentat " Plec de Clàusules Administratives Generals". El Contractista està oblitat a dedicar a les obres el personal tècnic,

que es va comprometre dedicar a la licitació. El personal del Contractista col.laborarà amb el Director, i la Direcció, pel normal acompliment de les seves funcions.

1.3. ACOMPLIMENT DE LES DISPOSICIONS VIGENTS

Hom es regirà pel que s'estipula a les clàusules 11 ,16, 17, i 19 del " Plec de Clàusules Administratives Generals

Així mateix, s'acomplirà els requisits vigents per l'emmagatzenament i la utilització d'explosius, carburants, prevenció d'incendis, etc, i s'ajustarà a l'assenyalat al Codi de Circulació, Reglament de la Policia i conservació de Carreteres, Reglament electrotècnic de baixa tensió, i a totes les disposicions vigents que siguin d'aplicació en aquells treballs que, directa o indirectament, siguin necessaris per l'acompliment del Contracte.

1.4. INDEMNITZACIONS PER COMPTE DEL CONTRACTISTA

Hom es regirà pel que disposi l'article 134 del Reglament General de Contractació de l'Estat i la clàusula 12 del " Plec de Clàusules Administratives Generals".

Particularment, el Contractista haurà de reparar, al seu càrrec, els serveis públics o privats fets malbé, indemnitzant a les persones o propietats que resultin perjudicades. El Contractista adoptarà les mesures necessàries per tal d'evitar la contaminació de rius, llacs i dipòsits d'aigua així com del medi ambient, per l'acció de combustibles, olis, lligants, fums, etc., i serà responsable dels damnatges i perjudicis que es puguin causar.

El Contractista haurà de mantenir durant l'execució de l'obra, i refer quan aquesta finalitzi, les servituds afectades, conforme estableix la clàusula 20 de l'esmentat " Plec de Clàusules Administratives Generals", essent a compte del Contractista els treballs necessaris per a tal fi.

1.5. DESPESES A CARREC DEL CONTRACTISTA

A més les despeses i taxes, que s'anomenen a les clàusules 13 i 38 del " Plec de Clàusules Administratives Generals ", seran a càrrec del Contractista, si a les Prescripcions Tècniques Particulars o al Contracte no es preveu explícitament el contrari, les següents despeses:

- Despeses corresponents a instal.lacions i equips de maquinària.
- Despeses de construcció i retirada de tota mena de construccions auxiliars, instal.lacions, ferraments, etc
- Despeses de llogaters o d'adquisició de terrenys per a dipòsits de maquinària o materials
- Despeses de protecció d'amàs i de la pròpia obra contra tot deteriorament.
- Despeses de muntatge, conservació i retirada d'instal.lacions pel subministrament d'aigua i d'energia elèctrica necessaris per a l'execució de les obres, així com dels drets, taxes o impostos de presa, comptadors, etc.
- Despeses i indemnitzacions que es produeixen a les ocupacions temporals; despeses d'explotació i utilització de préstecs, pedreres, lleres i abocadors.
- Despeses de retirada de materials rebutjats, evacuació de restes, neteja general de l'obra i de zones confrontades afectades per les obres ,etc.
- Despeses de permisos o llicències necessàries per a l'execució excepte les que corresponen a Expropiacions i Serveis afectats.
- Despeses ocasionades pel subministrament i col.locació dels cartells anunciadors d'obra.
- Qualsevol altre tipus de despesa no especificada es considerarà inclosa als preus unitaris contractats.

1.6. REPLANTEIG DE LES OBRES

El Contractista realitzarà tots els replantejaments parcials que siguin necessaris per a la correcta execució de les obres, els quals han d'ésser aprovats per la Direcció. També haurà de materialitzar , sobre el terreny, tots els punts de detall, que la Direcció consideri necessaris per a l'acabament exacte, en planta i perfil, de les diferents unitats. Tots el materials, equips i mà d'obra necessaris per a aquest treballs, aniran a càrrec del Contratista.

1.7. MATERIALS

A més del que es disposa a les clàusules 15, 34, 35, 36 i 37 del " Plec de Clàusules Administratives Generals", caldrà observar les següents prescripcions:
Si les procedències dels materials fossin fixades als documents contractuals, el Contractista haurà d'utilitzar, obligatòriament les esmentades procedències, llevat autoritzaciò explícita del Director de l'obra. Si fos imprescindible, a judici de l'Administració, canviar aquell origen o procedència, hom es regirà pel que es disposa a la clàusula 60 del " Plec de Clàusules Administratives Generals".

Si per no acomplir les Prescripcions del present Plec es rebutgen materials procedents de l'explanació, préstecs i pedreres, que figuren com a utilitzables només als documents informatius, el Contractista tindrà l'obligació d'aportar altres materials, que acompleixin les Prescripcions, sense que, per això, tingui dret a un nou preu unitari.

El Contratista obtindrà, al seu càrrec, l'autorització per a l'ús de préstecs, anant, també al seu compte totes les despeses, canons, indemnitzacions, etc., que es presentin.

El Contractista notificarà a la Direcció de l'Obra, amb la suficient antelació, les procedències dels materials que es proposa utilitzar, aportant les mostres i les dades necessàries, tant pel que es refereix a la quantitat com a la qualitat.
En cap cas podran ser arreplegats ni utilitzats a l'obra materials la qual procedència no hagi estat aprovada pel Director.

1.8. DESVIAMENTS PROVISIONALS

El Contratista executarà o condicionarà, en el moment oportú, les carreteres, camins i accessos provisionals pels desviaments que imposin les obres, en relació al tràfic general i als accessos dels confrontaments, d'acord amb el que el defineix al Projecte o amb les instruccions que rebi de la Direcció.

Els materials i les unitats d'obra, que comporten les esmentades obres provisionals, acompliran totes les prescripcions del present Plec, com si fossin obres definitives.

Aquestes obres seran d'abonament, llevat que en el Plec de Condicions Tècniques Particulars es digui expressament el contrari, és a dir, amb càrrec a les partides alçades que per tal motiu figurin al Pressupost o, en cas de que no hi siguin, valorades segons els preus de Contracte.

Si aquests desviaments no fossin estrictament necessaris per a l'execució normal de les obres, a criteri de la Direcció no seran d'abonament, i en aquest cas, serà conveniència del Contractista facilitar o accelerar l'execució de les obres. Tampoc seran d'abonament els camins d'obra, tal com accessos, pujades, ponts provisionals, etc., necessaris per a la circulació interior de l'obra, per a transport dels materials, per a accessos i circulació del personal de l'Administració, o per a visites d'obra. Malgrat tot, el Contractista haurà de mantenir els esmentats camins d'obra i accessos en bones condicions de circulació.

La conservació, durant el termini d'utilització d'aquestes obres provisionals, serà a càrrec del Contractista.

1.9. ABOCADORS

Llevat manifestació expressa contrària al Plec de Condicions Tècniques Particulars, la localització d'abocadors, així com les despeses que comporti llur utilització, seran a càrrec del Contractista.

Ni el fet que la distància als abocadors sigui més gran que la que es preveu a la hipòtesi feta en la justificació del preu unitari que s'inclou als annexes de la Memòria, ni l'omissió en l'esmentada justificació de l'operació de transport als abocadors, seran causa suficient per a al.legar modificació del preu unitari, que apareix al quadre de preus, o dir, que la unitat d'obra corresponent no inclou l'esmentada operació de transport a l'abocador, sempre que als documents contractuals es fixi que la unitat inclou el transport a l'abocador.

Si als mesuraments i documents informatius del projecte es suposa que el material obtingut de l'excavació de l'aplanament, fonaments o rases, ha d'utilitzar-se per a terraplé, replens, etc, i la Direcció d'Obra rebutja l'esmentat material per no acomplir les condicions del present Plec, el Contractista haurà de transportar l'esmentat material a l'abocador sense dret a cap abonament complementari a la corresponent excavació, ni a incrementar el preu del Contracte per haver d'emprar majors quantitats de material procedent de préstecs.

El Director de les Obres podrà autoritzar abocadors a les zones baixes de les parcel.les, amb la condició de que els productes abocats siguin estesos i compactats correctament. Les despeses de l'esmentada extensió i compactació dels materials seran a compte del Contractista, per considerar-se incloses als preus unitaris.

1.10. EXPLOSIUS

L'adquisició, transport, magatzematge, conservació, manipulació i utilització de metxes, detonadors i explosius es regirà per les disposicions vigents a l'efecte, completades amb les instruccions que figurin al projecte o dicti la Direcció d'Obra.

Anirà a càrrec del Contractista l'obtenció de permisos, llicències per a l'utilització d'aquest mitjans, així com el pagament de les despeses que els esmentats permisos comportin.

El Contractista estarà obligat a l'acompliment extricte de totes les normes existents en matèria d'explosius i d'execució de voladures.

La Direcció podrà prohibir la utilització de voladures o determinats mètodes que consideri perillosos, encara que l'autorització dels mètodes utilitzats no allibera al Contractista de la responsabilitat dels damnatges causats.

El Contractista subministrarà i col.locarà els senyals necessaris per a advertir al pùblic del seu treball amb explosius. Llur emplaçament i estat de conservació garantiran, en qualsevol moment, llur perfecta visibilitat.

En tot cas, el Contractista serà responsable dels damnatges que es derivin de la utilització d'explosius.

1.11. SERVITUDS I SERVEIS AFECTATS

En relació a les servituds existents, hom es regirà pel que s'estipula a la clàusula 20 del " Plec de Clàusules Administratives Generals" A tal efecte, també es consideraran servituds relacionades amb el " Plec de Prescripcions ", aquelles que apareixen definides als Plànols del Projecte.

Els objectes afectats seran traslladats o retirats per les Companyies i Organismes corresponents.
Malgrat tot , el Contractista tindrà l'obligació de realitzar els treballs necessaris per a la localització, protecció o desviament, en tot cas, dels serveis afectats de poca importància, que la Direcció consideri convenient per a la millora del desenvolupament de les obres, si bé, aquests treballs li seran abonats, ja sigui amb càrrec a les partides alçades existents a l'efecte al Pressupost o per unitats d'obra, amb aplicació dels preus del Quadre núm.1, En llur defecte, hom es regirà pel que s'estableix a la clàusula 60 del " Plec de Clàusules Administratives Generals".

1.12.. PREUS UNITARIS

El preu unitari, que apareix en lletra al Quadre de Preus núm.1, serà el que s'aplicà als mesuraments per a obtenir l'import d'Execució Material de cada unitat d'obra.

Complementàriament al que es prescriu a la clàusula 51 del " Plec de Clàusules Administratives Generals ", els preus unitaris que figuren al Quadre de Preus núm 1 inclouen sempre, llevat prescripció expressa en contra d'un document contractual: subministrament (inclús drets de patent, canon d'extracció, etc.) transport, amàs, manipulació i utilització de tots els material usats a l'execució de la corresponent unitat d'obra, les despeses de mà d'obra, maquinària mitjans auxiliars, ferramentes, instal.lacions, normalment o incidentalment, necessàries per a acabar la unitat corresponent, i els costos indirectes.

La descomposició dels preus unitaris que figura al Quadre de Preus núm. 2 és d'aplicació exclusiva a les unitats d'obra incompletes; el Contractista no podrà reclamar modificació dels preus en lletra del Quadre núm. 1, per a les unitats totalment executades, per errades i omissions a la descomposició que figura al Quadre de Preus núm 2. A l'encapçalament d'ambdós Quadres de Preus figura una advertència a l'efecte.

Fins i tot a la justificació del preu unitari que apareix al corresponent Annex de la Memòria, s'utilitzen hipòtesi no coincidents amb la forma real d'executar les obres (jornals i mà d'obra necessària; quantitat, tipus i cost horari de maquinària; preu i tipus dels materials bàsics; procedència o distàncies de transport, número i tipus d'operacions necessàries per a completar la unitat d'obra; dosificació, quantitat de materials, proporció de diferents components o diferents preus auxiliars, etc.). Els esmentats costos no podran argüir-se com a base per a la modificació del corresponent preu unitari, ja que els costos s'han fixat a l'objecte de justificar l'import del preu unitari, i estan continguts en un document fonamentalment informatiu.

La descripció de les operacions i materials necessaris per a executar cada unitat d'obra, que figura als corresponents Articles del Present Plec, no és eshaustiva sinó enunciativa, per a la millor comprensió dels conceptes que comprèn la unitat d'obra. Per això les operacions o materials no relacionats, però necessaris per

executar la unitat d'obra en la seva totalitat, formen part de la unitat i , conseqüentment, es consideren inclosos al preu unitari corresponent.

1.13. PARTIDES ALÇADES

Les partides que figuren com de "pagament íntegre" a les Prescripcions Tècniques Particulars als Quadres de Preus, o als Pressupostos Parcials o Generals, es pagaran íntegrament al Contractista, un cop realitzats els treballs al quals corresponen.
Les partides alçades "a justificar " es pagaran d'acord amb l'estipulat a la clàusula 52 del Plec de Clàusules Administratives Generals; es justificaran a partir del Quadre de Preus núm 1 i, en llur defecte, a partir dels preus unitaris de la Justificació de Preus.

En cas d'abonament " segons factura " el Contractista tindrà en compte, al càlcul de la seva oferta econòmica, les despeses corresponents a pagaments per Administració, ja que s'abonarà unicament l'import de les factures.

1.14. TERMINI DE GARANTIA

El termini de garantia de l'obra serà d'un (1) any comptat a partir de la Recepció Provisional, llevat que en el Plec de Condicions Tècniques Particulars, o en el Contracte, es modifiqui expressament aquest termini.

Aquest termini s'entendrà a totes les obres executades sota el mateix Contracte (Obra principal, balisatge, senyalització i barreres plantacions, enllumenat, instal.lacions elèctriques, edificacions, obres auxiliars, etc.).

En cas de Recepcions Parcials, hom es regirà pel que disposa l'article 171 del Reglament General de Contractació de l'Estat.

1.15. CONSERVACIO DE LES OBRES

Es defineix com a conservació de l'obra, els treballs de neteja, acabats, entreteniment, reparació i tots aquells treballs que siguin necessaris per a mantenir les obres en perfecte estat de funcionament i policia. L'esmentada conservació s'estén a totes les obres executades sobre el mateix contracte (obra principal, balisatge, senyalització i barreres, plantacions, enllumenat, instal.lacions elèctriques, edificacions, obres auxiliars, etc.).

A més del que es prescriu al present Article, hom es regirà pel que es disposa a la clàusula 22 del " Plec de Clàusules Administratives Generals".

El present Article serà d'aplicació des de l'ordre d'endagament de les Obres fins a la recepció definitiva totes les despeses originades per aquest concepte seran a compte del Contractista.

També seran a càrrec del Contractista la reposició d'elements que s`hagin deteriorat o que hagin estat objecte de robatori. El contractista haurà de tenir en compte, el càlcul de les seves proposicions econòmiques, les despeses corresponents a les reposicions esmentades o a les assegurances que siguin convenients.

1.16. DISPOSICIONS APLICABLES

A més de les disposicions esmentades explícitament als Articles del present Plec, seran d'aplicació les disposicions següents:

- Ley 13/1995 de 18 de maig de Contratos de las Administraciones Públicas.
- Reglament General de Contractació de l'Estat, aprovat per Decret 3410/1975 de 25 de novembre.
- Plec de Clàusules Administratives Generals per a la Contractació d'Obres de l'Estat, aprovat per Decret 3854/1970 de 31 de Desembre.
- Plec de Clàusules Administratives Particulars i Econòmiques que s'estableixin per a la contractació d'aquestes obres.
- Plec General de Condicions per a la recepció de conglomerats hidràulics, aprovat per Decret 1964/1975 de 23 de maig de 1975.

- Plec General de Condicions per a la recepció de guixos i escaioles, a les obres de construcció, aprovat per Ordre de la Presidència del Govern de 27 de Gener de 1972 (B.O.E. n 28 de 2 de Febrer de 1972).
- Instrucció EH-91 per al projecte i l'execució d'obres de formigó en massa o armat, aprovada per Decret de la Presidència del Govern 2252/1982 de 24 de juliol.
- Instrucció relativa a les accions a considerar al Projecte de ponts de carreteres, aprovada per Ordre de 26 de Febrer de 1972 (B.O.E. n 93 de 18 d'Abril de 1972).
- Instrucció H.A. 61 per a estructures de formigó armat i Instrucció E.M. 62 per a estructures d'acer, del " Instituto Eduardo Torroja de la Construcción y del Cemento", en aquells punts no especificats al present Plec o a les Instruccions Oficials.
- Normes UNE declarades d'acompliment obligatori per Ordres Ministerials de 5 de Juliol de 1967 i d'11 de Maig de 1971, Normes UNE esmentades als documents contractuals i, complementariament, la resta de les Normes UNE.
- Normes NLT del Laboratori de Transport i Mecànica del Sol " José Luís Escario". Normes DIN, ASTM i altres normes vigents a altres països, sempre que siguin esmentades a un document contractual.
- Reglament Electrotècnic de Baixa tensió, aprovat per Decret 2.413/1973 de 20 de Setembre.
- Reglament de línies Elèctriques Aèries d'ALta Tensió. Decret 3151/68 de 28 de Novembre.
- Reglament Electrotècnic d'Estacions Transformadores del 23 de febrer de 1949.

Seran també vigents, i es tindran en compte especialment, totes les Normes vigents de les Companyies de Serveis Afectats (Aigua, Electricitat, telèfons i Gas).

- Codi de Circulació vigent.
- Decret 2/1964 de 4 de Febrer i Decret 461/1971 d'11 de Març sobre Clàusules de revisió de preus.
- Decret 136 de la Presidència del Govern de 4 de Febrer de 1960, pel que es convaliden les taxes dels laboratoris del Ministeri d'Obres Públiques.
- Plec de Prescripcions Tècniques Generals per a Obres de Carreteres i Ponts del M.O.P.U., Juliol de 1976.
- Plec de Prescripcions Tècniques Generals per a canonades d'abastament d'aigua (28 de juliol de 1974).
- NTE Normes Tecnològiques de l'edificació.
- Plec General de Condicions per a la fabricació, transport i muntatge de canonades de formigó de l'Associació Tècnica de Derivats del Ciment
- La legislació que substitueixi, modifiqui o complementi les disposicions esmentades i la nova legislació aplicables que es promulgui, sempre que estigui vigent amb anterioritat a la data del Contracte.

En cas de contradicció o simple complementació de diverses normes es tindran en compte, en tot moment, les condicions més restrictives.

1.17. EXISTENCIA DE TRAFIC DURANT L'EXECUCIO DE L'OBRA

L'existència de determinats vials, que s'hagin de mantenir en servei durant l'execució de les Obres, no serà motiu de reclamació econòmica per part del Contractista.

El Contractista programarà l'execució de les Obres de manera que les interferències siguin mínimes, i, sí s'escau, construirà els desviaments provisionals que siguin necessaris, sense que això sigui motiu d'increment del preu del Contracte.

Les despeses ocasionades pels anteriors conceptes, i per la conservació dels vials de servei esmentats, es consideraran incloses als preus del Contracte, i en cap moment podran ésser objecte de reclamació. En cas de que l'anterior impliqui la necessitat d'executar determinades parts de les Obres per fases, aquestes seran definides per la Direcció de les Obres, i el possible cost addicional es considerarà inclòs als preus unitaris, com en l'apartat anterior.

1.18. INTERFERENCIA AMB ALTRES CONTRACTISTES

El Contractista programarà els treballs de manera que, durant el període d'execució de les Obres, sigui possible realitzar treballs de Jardineria, Obres Complementàries, com poden ser execució de xarxes elèctriques, telefòniques o altres treballs. En aquest cas el Contractista, acomplirà les ordres de la Direcció, referents a l'execució de les obres, per a fases que marcarà la Direcció de les obres, a fi de delimitar zones amb determinades unitats d'obra totalment acabades, per tal d'endegar els treballs complementaris esmentats.

Les possibles despeses motivades per eventuals paralitzacions o increments de cost, deguts a l'esmentada execució per fases, es consideraran incloses als preus del Contracte, i no podran ser, en cap moment, objecte de reclamació.

1.19. EXISTENCIA DE SERVITUDS I SERVEIS SOTERRATS

Quan sigui necessari executar determinades unitats d'obra, en presència de servituds de qualsevol tipus, o de serveis existents que sigui necessari respectar, o bé quan s'escaigui l'execució simultània de les Obres i la substitució o reposició de serveis afectats, el Contractista estarà obligat a emprat els mitjans adequats per a la realització dels treballs, de manera que s'eviti la possible interferència i risc de qualsevol tipus.

El Contractista sol.licitarà, a les diferents entitats subministradors o propietaris de Serveis, plànols de definició de la posició dels esmentats serveis, i localitzarà i descobrirà les canonades de serveis soterrats mitjançant treballs d'execució manual . Les despeses originades o les disminucions de rendiment originades es consideraran incloses als preus unitaris, i no podran ser objecte de reclamació.

1.20. DESVIAMENT DE SERVEIS

Abans de començar les excavacions, el Contractista, fonamentat en els plànols i dades que disposi, o mitjançant la visita als serveis si es factible, haurà d'estudiar i replantejar sobre el terreny els serveis i instal.lacions afectades, considerar la millor manera d'executar els treballs per no fer-los malbé, i assenyalar aquells, que, en darrer terme, consideri necessari modificar.

Si l'Enginyer Director es mostra conforme, sol.licitarà de l'Empresa i Organismes corresponents, la modificació d'aquestes instal.lacions. Aquestes operacions es pagaran mitjançan factura. En cas d'existint una partida per a abonarels esmentats treballs, el Contractista tindrà en compte, en el càlcul de la seva oferta econòmica, les despeses corresponents a pagament per Administració, ja que s'abonarà únicament l'import de les factures.

Malgrat tot, si amb la finalitat d'accelerar les obres, les empreses interessades recapten la col.laboració del Contractista, aquest haurà de prestar l'ajuda necessària.

1.21. MESURES D'ORDRE I SEGURETAT

El Contractista resta obligat a adoptar les mesures d'ordre i seguretat necessàries per a la bona i segura marxa dels treballs.

En tot cas, el constructor serà única i exclusivament el responsable, durant l'execució de les obres de tots el accidents o perjudicis que pugui sofrir llur personal o causar-los a d'altres persones o Entitats

Estatut dels Treballadors (Ley 8/1980 de 10 de Marzo boe 14-03-71)

Ordenança General de Seguretat i Higiene en el Treball (OM 09-03-71) (BOE 16-03-1971).

1.22. ABONAMENT D'UNITATS D'OBRA

Els conceptes mesurats per a totes les unitats d'obra i la manera d'abonar-los, d'acord amb el Quadre de Preus núm 1 s'entendrà que es refereixen a unitats d'obra totalment acabades.

Al càlcul de la proposició econòmica, s'haurà de tenir en compte que qualsevol material o treball necessari pel correcte acabament de la unitat d'obra, o per assegurar el perfecte funcionament de la unitat executada en relació a la resta d'obra realitzada, es considerarà inclòs als preus unitaris del Contracte, no podent ser objecte de sobrepeu.

L'ocasional omissió dels esmentats elements als Documents del Projecte no podrà ser objecte de relamació, ni de preu contradictori per considerar-los expressament inclosos als preus del Contracte.

Els materials i operacions esmentats són els considerats com a necessaris i d'obligat acompliment a la normativa relacionada a l'apartat 1.16.

1.23. CONTROL D'UNITATS D'OBRA

La Direcció d'obra demanarà als laboratoris homologats pressupostos sobre control de qualitat de les unitats d'obra, segons esquema aprovat per la Direcció d'obra, escollint el que sigui més adient per a les condicions de l'obra.

L'import fins l'1% del Pressupost de Contracta, correrà a càrrec del Contractista, segons la clàusula 38 del Plec de Clàusules Administratives Generals per a la contractació d'obres de l'Estat. La resta, si s'escau, serà abonada per l'Administració.

El laboratori encarregat del control d'obra realitzarà tots els assaigs del programa, prèvia sol.licitud de la Direcció Facultativa de les obres, d'acord amb el següent esquema de funcionament.

1. A criteri de la Direcció Facultativa es podrà ampliar o reduir el nombre de controls que s'abonaran, sempre, a partir dels preus unitaris acceptats.

2. Els resultats de cada assaigs es comunicaran simultàniament a la Direcció de les obres i a l'Empresa Constructora. En cas de resultats negatius, s'anticiparà la comunicació telefònicament, a fi de prendre les mesures necessàries amb urgència.

B● -CONDICIONS MINIMES D'ACCEPTACIO DE LES OBRES D'URBANITZACIO

INTRODUCCIO

La Construcció de la infrastructura de calçada que correspon a la primera part del present Plec, comprén l'execució dels moviments de terres i formació de la línia d'explanada, la contrucció del clavegueram i dels encreuaments de vial de tots els serveis, la col.locació de la subbase granular i la implantació de les vorades, encintats i rigoles.

La segona part del present Plec es refereix a la construcció de la infrastructura de serveis que s'implantarà de forma coordinada sota les voravies. A partir de la vorada que serveis de refèrencia topográfica cal implantar de forma ordenada i en perfecta coordinació les xarxes d'abastament d'aigües, gas canalitzat, telefònica, subministrament d'energia elèctrica i enllumenat públic.

La tercera part de l'articulat recull l'activitat de pavimentació, tant de la calçada com de les voreres, amb els materials i execució que corresponen a les diferents capes de la secció estructural dels ferms.

Finalment, la quarta part inclou les unitats d'obra de plantacions i jardineria, així com els sistemas de reg que procedeixin.

A cada capítol de l'articulat es defineixen també les condicions generals de mesurament i abonament de cada unitat d'obra, a nivell de plec de condicions generals.

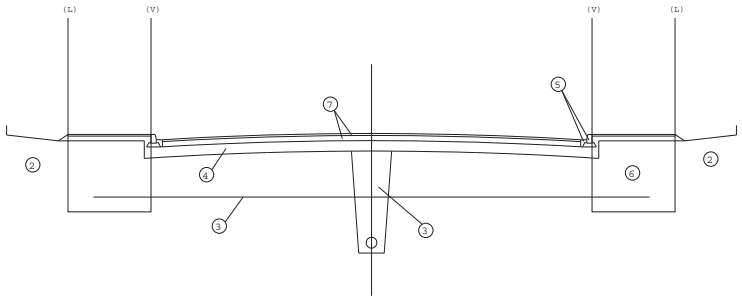

(L) Línea de façana
(V) Línea de vorada

Figura -1-

Esquema gràfic de les activitats d'urbanització: ordre d'execució correcta d'una secció transversal d'un vial

I - Infraestructura de calçada	1.ESBROSSADA I REPLANTEIX GENERAL 2.FORMACIO DE L'ESPLANADA 3.CLAVEGUERAM I ENCREUAMENT VIALS 4.SUBBASE GRANULAR 5.VORADES I RIGOLES
II-Infrastructura de serveis	6.ZONES D'IMPLANTACIO DE SERVEIS
III-Pavimentació	7.PAVIMENTACIO I SENYALITZACIO

i acabats	8.ACABATS, JARDINERIA I MOBILIARI URBÀ

I- INFRASTRUCTURA DE CALÇADA

1.1.- Esbrossada i neteja dels terrenys; replanteig general de les obres. pàg 17
1.2.- Excavacions en qualsevol tipus de terreny. 18
1.3.- Terraplens. 19
1.4.- Demolicions. 21
1.5.- Excavació i replé de clavegueram. 22
1.6.- Conduccions de clavegueram. 23
1.7.- Elements singulars del clavegueram. 27
1.8.- Encreuaments de vial. 31
1.9.- Conduccions de drenatge. 33
1.10.- La subbase granular. 35
1.11.- Vorades, encintats i rigoles. 37

II- INFRASTRUCTURES DE SERVEIS

2.1.- Xarxa d'abastament d'aigua. 41
2.2.- Xarxes de subministrament d'enèrgia elèctrica.i enllumenat públic 49
2.3.- Xarxa de telefonia. 62
2.4.- Xarxa de gas canalitzat. 66
2.5.- Encreuaments i paral.lelismes entre xarxes de serveis. 66

III- PAVIMENTACIO

3.1.- El formigó a base a voravies. 68
3.2.- Capes de base. 69
3.3.- Paviments asfàltics. 71
3.4.- Paviments de formigó. 75
3.5.- Paviments de peces de formigó. 76
3.6.- Paviments lleugers per a vianants o tràfic restringit; paviments de voravia. 77
3.7.- Senyalització. 78

IV.- UNITATS D'OBRA DE PLANTACIONS I JARDINERIA

4.1.- Terra vegetal fertilitzada. 79
4.2.- Adobs. 79
4.3.- Plantes 80
4.4.- Llavors 82
4.5.- Humus 83
4.6.- Vents i tutors. 83
4.7.- Aigua a utilitzar als regs 84
4.8.- Estesa de terra vegetal fertilitzada. 84
4.9.- Obertura de sots. 85
4.10.- Plantacions 86
4.11.- Sembres 87
4.12.- Regs d'aigua 89
4.13.- Canonades per a regs 89
4.14.- Reposició 90
4.15.- Conservació de les Plantacions 91

I- INFRASTRUCTURA DE CALÇADA

1.1. Esbrossada i neteja dels terrenys; replanteig general de les obres.

L'embrossada dels terrenys es realitzarà de forma simultània al replanteig general de les obres que en materialitzar el projecte sobre el terreny permetrà el correcte inici de les mateixes. D'alguna manera, l'esbrossada suposa l'ocupació física del territori necessàri per a l'execució.

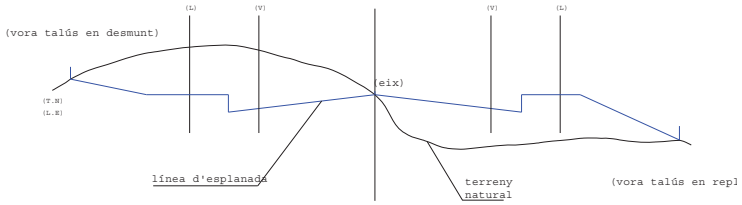

(L) Línea límit d'espai públic - espai parcel.lat
(V) Línea de vorada
(TN) Terreny natural
(LE) Línea d'esbrossada

Figura -2-

Es defineix com aclariment i esbrossada del terreny, el treball consistent en extreure i retirar, de les zones de vials i de les zones que es designin dels espais parcel.lats, tots els arbres, soques, plantes, malesa, brossa, runes, escombreries, o qualsevol altre mateial no desitjable.

La seva execució inclou les operacions següents.

- Excavació dels materials objecte d'aclariment i esbrossada.
- Retirada dels materials objecte d'aclariment i esbrossada.

Tot això realitzat d'acord amb les presents especificacions i amb les dades que, sobre el particular, incloguin els corresponents documents del Projecte en el qual es trobin incloses.

Les operacions d'excavacio de terres vegetals, d'arbrat i de la resta d'elements a eliminar, s'efectuaran amb les precaucions necessàries, per a conseguir unes condicions de seguretat suficients, i evitar damnatge a les estructures existents, d'acord amb el que, sobre això, ordeni l'encarregat facultatiu de les obres, el qual designarà i marcarà els elements que calgui conservar intactes.

Cap fita-marca de propietat o punt de referència de dades topogràfiques, de qualsevol classe no serà feta malbé o desplaçada, fins que un agent autoritzat hagi referenciat, d'alguna altra forma, la seva situació o aprovat el seu desplaçament. Tampoc es tallarà cap arbre sense haver definit i marcat clarament els que cal conservar.

Als rebaixos, totes les soques i arrels més grans de deu centímentres (10 cm.). de diàmetre, seran eliminades fins a una profunditat no inferior a un metre (1m.), per sota de l'esplanada; també s'eliminaran les terres vegetals de manera que no restin substàncies orgàniques vegetals a menys de 1 m. de la cota de l'esplanada definitiva.

Mesurament i abonament

S'entendrà sempre inclòs als preus de les unitats de moviments de terres.

En el cas que es contempli expressament el concepte als quadres de preus, el mesurament i abonament es realitzarà per metres quadrats realment embrossats, i exentes de material, mesurats segons la unitat d'obra definida al projecte. En tot cas s'entendrà que el preu inclou la càrrega i transport a l'abocador dels materials, i totes les operacions esmentades a l'apartat precedent.

Simultàniament a les operacions d'esbrossada es podrà excavar la capa de terra vegetal.

Les terres vegetals es transportaran a l'abocador o s'arreplegaran a les zones que indiqui la Direcció de les Obres, a fi de ser emprades per a formació de zones verdes. Aquestes terres es mesuraran i s'abonaran al preu de l'excavació en qualsevol tipus de terreny. El transport a l'abocador. o a l'amàs intermedi esmentat, es considerarà inclòs als preus unitaris del Contracte.

Replanteig general de les obres

Simultàniament a l'esbrossada es realitzarà el replanteig general de les obres , procedint a col.locar cada vint metres de vial estaques i referències d'eix i de vora de talús. Les esmentades referències amb la indicació de cota roja permetran l'inici correcte dels moviments de terres, després de comprovar sobre el terreny la perfecta viabilitat de les obres i d'esmenar qualsevol problema no detectat al replanteig previ a l'adjudicació de les obres.

1.2.Excavacions en qualsevol tipus de terreny

Les excavacions s'efectuaran d'acord amb els plànols del projecte, i amb les dades obtingudes del replanteig general de les Obres, els Plànols de detall, i les ordres de la Direcció d'Obres.

La unitat d'excavació inclourà l'ampliació, millora o rectificació dels talusos de les zones de desmunt, així com llur refinament i l'execucció de cunetes provisionals o definitives. La rectificació dels talusos, ja esmentada, s'abonarà al preu d'excavació del Quadre de Preus del projecte.

Quan les excavacions arribin a la rasant de la plataforma, els treballs que s'executaran per a deixar l'esplanada refinada i totalment preparada per a endagar l'execució de l'activitat de construcció del clavegueram, estaran inclosos al preu unitari de l'excavació. Si l'explanada no acompleix les condicions de capacitat portant necessàries, el Director de les obres podrà ordenar una excavació addicional en sub-rasant, que serà mesurada i abonada mitjançant el mateix preu ùnic, per a totes les excavacions.

Amb l'esmentada excavació addicional i el consegüent rebliment amb sòls de qualitat adequada o seleccionada es garantirà el comportament de l'explanada. Totes les operacions esmentades de refí i compactació de l'esplanada i la possible substitució de sòls inadequats o tolerables per sòls seleccionats, es consideraran incloses en els preus definits al projecte pels moviments de terres.

Excavació en desmunt

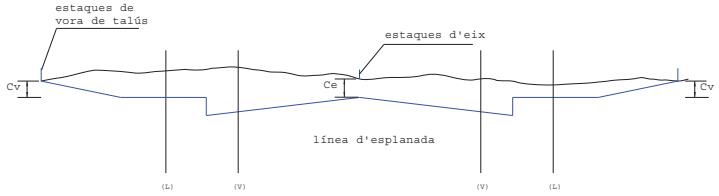

(L) Línea limit d'espai públic - espai parcel.lat
(V) Línea de vorada

Figura -3-

Mesurament i abonament

Es mesurarà i abonarà per metres cúbics (m3) realment excavats, mesurats per diferència entre els perfils presos abans i després dels treballs.S'entén per metre cúbic d'excavació el volum corresponent a aquesta unitat, referida al terreny tal com es trobi on s'hagi d'excavar.

S'entén per volum de terraplè, o de rebliment el que correspon a aquestes obres, després d'executades i consolidades, segons el que es preveu en aquestes condicions.

Sempre que els pressupostos del projecte no continguin preus especifics per a diferent tipus d'excavació, les excavacions es consideraran no classificades, i s'abonaran amb un preu únic per a qualsevol tipus de terreny.Si durant les excavacions apareixen manantials o filtracions motivades per qualsevol causa els treballs específics que calgui executar es consideraran inclosos als preus d'excavació.

El director de les Obres podrà autoritzar l'abocament de materials a determinades zones baixes de les parcel.les assumint el Contractista l'obligació d'executar els treballs d'estesa i compactació, sense reclamar compensació econòmica de cap tipus. El replè de parcel.les definit, en cap cas podrà superar les cotes de les voreres més pròximes.

S'entén que els preus de les excavacions comprenen, a més de les operacions i despeses ja indicades, tots els auxiliars i complementaris, i tots els materials i operacions necessàries per acabar correctament la unitat d'obra.

1.3.Terraplens.

Consisteix en l'extensió i compactació de materials terrencs procedents d'excavació o prétecs. Els materials per a formar terraplents compliran les especificacions que es defineixen a l'apartat de condicions mínimes d'acceptació.
El ciment del terraplè es prepararà de forma adequada, per tal de suprimir discontinuitats a les superfícies, efectuant, els treballs necessaris de refí i compactació. A les zones amb pendent tranversal s'esglonarà el contacte amb el terreny natural formant esglaons d'amplada superior a 2,5 m. A continuació s'iniciarà el terraplè pel punt més baix.

Les tongades seran de gruix uniforme i suficient reduït a fi que amb els mitjans disponibles, s'obtingui, en tot el seu gruix, el grau de compactació exigit. Els materials de cada tongada seran de característiques uniformes. S'eliminaran les pedres de tamany superior a la meitat de la tongada.

No s'estendrà cap tongada mentre no s'hagi comprovat que la superfície subjacent acompleixi les condicions exigides, i per tant, sigui autoritzada la seva estesa pel encarregat Facultatiu. En cas que la tongada subjacent s'hagi reblanit per una humitat excessiva, no s'estendrà la següent, i es procedirà a escarificar-la per a deixar-la orejar.

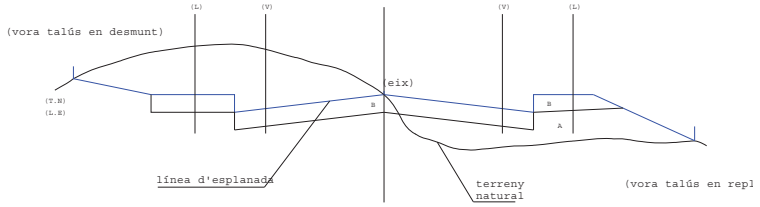

(L) Línea limit d'espai públic - espai parcel.lat
(V) Línea de vorada

Figura -5-

Condicions mínimes d'acceptació

Per a poder acceptar els terraplens caldrà comprovar d'una banda la qualitat dels materials i d'altra banda les condicions de compactació. A l'efecte esmentat es realitzaran els corresponents assaigs previst d'execució i d'acceptació executats per un laboratori homologat.

Pel que fa a la qualitat dels sóls es classifiquen segons el següent quadre:

SOLS INADECUATS	SOLS TOLERABLES	SOLS ADECUATS	SOLS SELECCIONATS
No compleixen les condicions dels sols tolerables	Menys del 25% en pes de pedres de mida >15cm	Sense pedres de mida >10cm	Sense pedres de mida >8cm
		Menys del 35% en pes fr particules de mida <0.08mm	Meys de 25% en pes de particules de mida <0.08mm
	LL<40	LL<40	LL<30
	L<65 IP>0.66 LL		IP<10
	CBR>3	CBR>5	CBR>10 (sols no inflamable)
	Contingut de materia orgaica <2%	Contingut de mate-ria orgaica <1%	Sense materia organica

Com es pot veure, els sòls seran tolerables, adequats o seleccionats segons determinades condicions de granulometria, plasticitat, densitat, capacitat portant i contingut de matèria orgànica. Com a condicions d'acceptació, cal dir que no s'admeten els sòls inadequats a cap zona del terraple. Els sòls tolerables únicament es poden

admetre per a nuclis de terraplé. Els sòls per a capa de coronament han d'ésser com a mínim sòls adequats o seleccionats. Així mateix hauran de ser sòls adequats els que formen el coronament de l'esplanada (darrers 30 cm) a zones de desmunt.

Pel que fa a les densitats, s'exigeix una densitat superior al 95% de la màxima densitat superior al 100% de la màxima de l'assaig Proctor Normal.

Mesurament i l'abonament

Es mesuraran i abonaran per metres cúbics (m3) realment executats i compactats al seu perfil difinitiu, mesurats per diferència entre perfils, presos abans i després dels treballs.

El material a emprat serà en algun cas, provinent de l'excavació de la traça, en aquest cas el preu del terraplé inclou la càrrega, transport, estesa, humectació, compactació i anivellació.

En qualsevol dels dos casos esmentats, el preu serà únic sempre que els préstecs s'obtinguin d'excavacions de parcel.les del polígon. El Director de les Obres podrà autoritzar l'excavació de determinades parcel.las, a fi d'obtenir materials de préstec. L'esmentada excavació de prèstecs a les parcel.les, en cap cas podrà rebaixar el terreny de les parcel.les per sota de les cotes de les voreres més pròximes.

Els terraplens, o zones de rebliment en llocs singulars que puguin ser considerats com a terraplens localitzats es mesuraran i abonaran com la resta de terraplens.Terraplè de sòls seleccionats de préstecs exteriors al polígon. Quan sigui necessari obtenir els materials per a formar terraplens de prèstecs exteriors al polígon, el preu del terraplè inclourà el cànon d'extracció, excavació, càrrega, transport a qualsevol distància, estesa, humectació, nivellació i la resta d'operacions necessàries per a deixar totalment acabada la unitat de terraplè.

El Contractista haurà de localitzar les zones de préstecs, obtenir els permisos i llicències que siguin necessaris i abans de començar les excavacions, haurà de sotmetre a l'aprovació del Director de les Obres les zones de prèstec, a fi de determinar sí la qualitat dels sòls és suficient.

1.4 Demolicions

Definició Es defineix com a demolició, l'operació d'enderrocament de tots els elements que obstaculitzin la construcció d'una obra o que sigui necessari fer desaparèixer.

Es realitzaran tant a espais públics (vials), com als futurs espais parcel.lats (parcel.les).

La seva execució inclou les operacions següents:

- Enderrocament o excavació de materials, edificacions o fàbriques diverses.
- Retirada dels materials resultants a abocadors o al lloc d'utilització o amàs definitiu.

Tot això realitzat d'acord amb les presents expecificacions i amb dades que, sobre el que ens ocupa, inclouen la resta dels documents del Projecte.

Execució de les obres

L'execució de les obres comprén l'enderrocament o excavació de materials. Aquestes operacions s'efectuaran amb les precaucions necessàries per a l'obtenció d'unes condicions de seguretat suficient i evitar damnatges a les estructures existents, d'acord amb el que ordeni el facultatiu encarregat de les obres, que designarà i marcarà els elements que s'hagin de conservar intactes, així com els llocs d'amàs.

Mesurament i abonament

Es mesuraran i abonaran als preus del Quadre de Preus núm 1 del Projecte.

El preu corresponent inclou, la càrrega sobre el camió i el transport a abocadors o llocs d'utilització, així com la manipulació dels materials i mà d'obra necessària per a la seva execució.

El Contractista té l'obligació de dipositar els materials que, procedents d'enderrocs, consideri de possible utilització o d'algun valor en el lloc que els assigni el Director Facultatiu de l'Obra.

1.5 Excavació i rebliment de rases de clavegueram

La unitat d'excació de rases i pous comprén totes les operacions necessàries per obrir les rases definides al projecte per a l'execució de la xarxa de clavegueram.
Si als quadres de preus o al pressupost del Projecte no figuren diferents tipus d'excavació en roca o en qualsevol tipus de terreny s'abonarà al preu ùnic definit d'excavació.

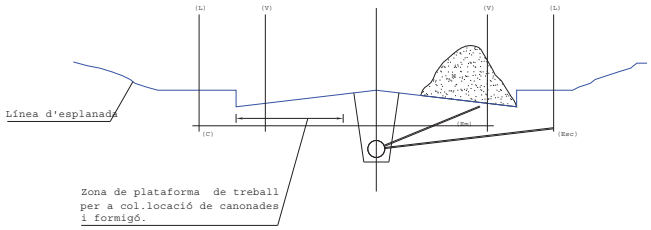

(C) Encreuaments de vial
(Em) Canonades a embornals
(Esc) Escomeses de clavegueram
(L) Límit espai públic-espai parcel.lat
(V) Línea de vorada

figura -6-

Si durant l'execució de les excavacions apareixen manantials o filtracions motivades per qualsevol causa, s'utilitzazan els medis que siguin necessaris, per esgotar les aigües. El cost de les esmentades operacions estarà comprés als preus d'excavació si els quadres de preus o pressupost no especifiquen el contrari.

El preu de les excavacions comprendrà també els apuntalaments que siguin necessaris i el transport de les terres a l'abocador, a qualsevol distància. La Direcció de les Obres podrà autoritzar, si és posible, l'execució de sobreexcavacions per evitar les operacions d'apuntalament però els volums sobreexcavats no seran objecte d'abonament. La excavació de rases s'abonarà per metres cúbics (m3) excavats amb la medició teòrica dels Plànols del Projecte.

El preu corresponent inclou el subministrament, transport, manipulació i ús de tots els materials, maquinària i mà d'obra necessària per la seva execució, la neteja i esbrossada de tota la vegetació; la construcció d'obres de desguàs, per tal d'evitar l'entrada d'aigües; la construcció dels apuntalaments i els calçats que es precisin; el transport dels productes extrets al lloc d'ús, als dipòsits o a l'abocador; i l'arranjament de les àrees afectades.

Quan durant els treballs d'excavació apareixeixin serveis existents, els treball s'executararan inclús amb mitjans manuals, per a no fer malbé aquestes instal.lacions, completant-se l'excavació amb el calçat o penjat en bones condicions de les tuberies d'aigua, gas, clavegueram, instal.lacions elèctriques, telefòniques, etc., o de qualsevol altre servei, que sigui precís descobrir, sense que el Contractista tingui cap dret a pagament per aquest conceptes, sempre que el serveis esmentats figurin al plànol de serveis afectats del Projecte.

El replè de les rases s'executarà amb el mateix grau de compactació exigit als terraplens (article 3). El Contractista emprarà els mitjans de compactació lleugers necessaris i reduirà el guix de les tongades, sense que els esmentats treballs pugui ser objecte de sobrepreu.Si els materials procedents de les excavacions de rases no són adequats per a llur rebliment s'obtindran els materials necessaris dels prèstecs interior al polígon, no sent d'abonament els treballs d'excavació i transport dels esmentats materials de prèstecs, i troban-se inclosos al preu unitari de rebliment de rases definit al Quadre de Preus núm 1, sempre que el pressupost no especifiqui el contrari.

Condicions mínimes d'acceptació

Els materials per a rebliment de rases a zona de nucli hauran de ser sòls adequats o seleccionts. Pel que fa a la densitat, haurà de ser en tot punt i a cada zona del rebliment igual o superior al 95% de la màxima densitat obtinguda a l'assaig Pròctor Normal o en tot cas, superior a la densitat natural del propi terreny a la zona de rasa.

A la zona de coronament la densitat haurà de ser igual o superior al 100% de la màxima densitat obtinguda a l'assaig Pròctor.

1.6 Conduccions de clavegueram.

El formigó i les armadures que s'utilitzin a la fabricació dels tubs, així com els materials utilitzats a la solera i a les juntes, compliran les condicions especificades als corresponents Artícles del Present Plec i a les Normes d'Aplicació oficials.

Els tubs seran uniformes i mancaran d'irregularitats a llur superfície. Les arestes dels extrems seran nítides i les superfícies frontals, verticals a l'eix del tub.

CONDUCCIONS DE CLAVEGUERAM

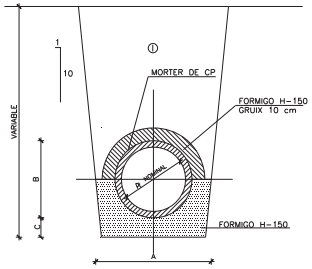

AMB JUNTS DE FORMIGO H-150
(PREVIAMENT SEGELLAT AMB MORTER DE CIMENT PORTLAND)
GRUIX MINIM : 0.10 m

① NOTA: REBLERT DE LES RASES AMB MATERIAL PORGAT SENSE PEDRES SUPERIORS A 8 cm COMPACTAT AL 95 % PM

SECCIO NOMINAL TUB Ø TIPUS (cm)		Ø20	Ø 30	Ø40	Ø50	Ø60	Ø70	Ø80	Ø90	Ø 100	Ø 120
DIMENSIONS (cm)	A	57	68	79	90	101	112	123	134	148	170
	B	27	38	49	60	71	82	93	104	118	140
	C	10	10	15	15	15	15	15	15	15	15
Ⓢ	M3/ML	0.119	0.160	0.206	0.255	0.304	0.364	0.425	0.489	0.577	0.726

SECCIO TUBS CIRCULARS DE FORMIGO VIBROPREMSAT (o PVC)

figura -7-

Els tubs es subministraran i es col.locaran amb les dimensions prescrites. Els tubs que no contindran cap defecte, que pugi reduir llur resistència, llur impermeabilitat o durabilitat. Així mateix, els tubs hauran de ser aptes per acceptar una pressió de treball màxima de un quilogram per centímetre quadrat (1 Qg/cm2.).

Pel que fa a les condicions d'estanquitat, la canonada muntada, a pressió constant de cinc-cents grams per centímetre quadrat (0,5 Qg/cm.2.) no experimentarà pèrdues superiors al valor W , en litres, (l) calculat segons la següent fòrmula:

$$W = D.n.L$$

sent D el diàmetre interior i L la longitud de prova en metres (m).

CONDUCCIONS DE CLAVEGUERAM

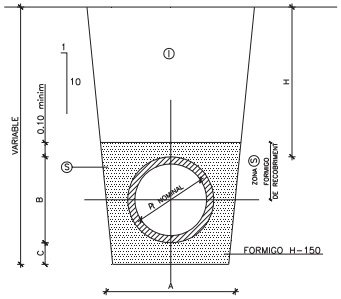

AMB PROTECCIO DE FORMIGO
(QUAN H<100 O BE Ø >0.80, ÉL TUB ANIRA PROTEGIT AMB FORMIGO H-150)

figura - 8 -

Resistència:

Per a conduccions superior a 0,80 m. i quan la generatriu del tub es trobi a menys de 1 m. del paviment. caldrà protegir la conducció amb formigó H-150.

A més caldrà exigir als tubs la resistència que vindrà mesurada per la prova de trenc.

En sometre a prova de tenc cadascun dels tubs, es mantindran els valors mínims de càrrega de compressió, Qf, en quilograms per metre (linial.) de longitud útil, indicats a la taula següent:

Conductes circulars; resistència a flexió transversal segons assaig normalitzat.

0n (mm)	gruix (mm)	Valor mínim de Qf(kg/m3)
200	27	2700
250	30	2700
300	35	3000
400	40	3200
500	45	3500
600	52	3800
700	60	3800
800	66	4300

Conductes ovoides:

b x h (mm.)	valor mímim de Qf(kg/m3)
600 x 900	4000
800 x 1200	5000
1000 x 15000	6000

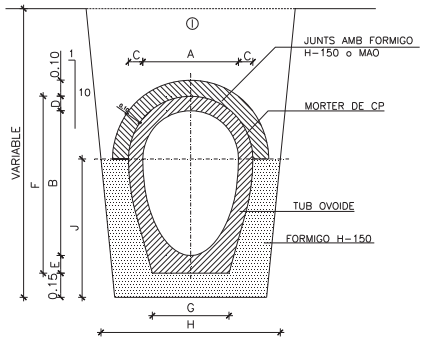

SECCIO NOMINAL TUB TIPUS	QUADRE DE DIMENSIONATS (En cm)								
	A	B	C	D	E	F	G	H	J
60/90	60	90	9	11	11	112	40	112	86
80/120	80	120	10	13.5	13.5	147	48	137	108.5
100/150	100	150	12.5	15	15	180	57	180	130
120/180	120	180	15	17	17	214	65	214	152
140/210	140	210	15	18	20	248	75	248	175

SENSE PROTECCIO DE FORMIGO

SECCIO TUBS OVOIDES DE FORMIGO VIBROPREMSAT

figura - 9 -

Es rebutjaran els tubs que, al moment d'utilitzar-se, presentin trencs a les pestanyes de les juntes, o qualsevol altre defecte que pugui afectar a la resistència o estanquitat. En tots els casos i per diferents tipus de materials (gres i fibra de vidre, polietilé, etc) es compliran totes les condicions del Plec General de canonades de sanejament del MOPU.

Execució de les obres

L'execució de les obres inclou les operacions següents

- Subministrament del tub
- Preparació de l'assentament
- Col.locació i rejuntat dels tubs, incloent peces especials i entroncaments amb d'altres elements o canonades. El rejuntat serà interior i exterior.
- Execució de la junta.
- Construcció del maniguet de junta amb gruix mínim a la clau de deu centimetres (10 cm.) de formigó.

La preparació de l'assentament consistirà en la preparació del terreny natural (neteja, anivellació, compactació, etc.) i l'execució d'un llit, per a l'assentament correcte dels tubs, juntes, colzes, etc. Si al Projecte es fixa solera de formigó, la preparació del terreny pel formigonat de la solera queda inclòs en aquesta operació de l'assentament. El formigó tindrà resistència característica superior a 150 kg/cm2.

Un cop preparat l'esmentat assentament, o executada la solera de formigó es procedirà a la col.locació dels tubs, en sentit ascendent.
La Direcció podrà exigir assaigs d'estanquitat de qualsevol secció, o de la totalitat de la canonada, tant abans com després de reomplir les rases. si aquestes proves denuncien defectes d'estanquitat, el Contractista estarà obligat a aixecar i executar de nou, al seu càrrec, les seccions defectuoses.

Mesurament i abonament

Les canonades es mesuraran pels metres de longitud de la seva generatriu inferior, descomptant les longituds de les interrupcions degudes a tronetes, pous, etc. A l'esmentat mesurament se li aplicarà el preu unitari corresponent, segons el tipus i diàmetre del tub.

L'import resultant comprèn el subministrament dels tubs, execució de juntes, les peces expecials i els entroncament amb tronetes o altres canonades.

Sempre que el pressupost del Projecte no contempli una partida expecífica per el seu abonament, s'entendrà que el material d'assentament o solera de formigó i el formigo de reforç, fins als ronyons, queda inclòs al preu unitari. Llevat prescripció en contra, el recobriment sencer dels tubs, d'executar-se, serà abonament independent.

1.7 Elements singulars del clavegueram

- Tronetes i pous de registre.

Es defineixen com a tronetes i pous de registre, les obres petites que completen el sistema de drenatge longitudinal o transversal. Seràn de formigó, construïts " in situ", prefabricats o d'obra de fàbrica (maó).

Materials.

Per a llur construcció s'utilitzaran formigons tipus H-200, llevat indicació en contra als Plànols o Prescripcions Tècniques Particulars. En cas de prefabricat s'exgirà H-250.

Execució de les Obres.

L'excavació i posterior replè de les rases, per l'emplaçament d'aquestes obres, s'executarà segons el que es prescriu en l'article 1.5 del present Plec. Un cop efectuada l'excavació es procedirà a construir o col.locar les peces prefabricades, amb la situació i dimensions definides als plànols, tenint cura, especialment, en l'acompliment de les cotes definides als Plànols o fixades per la Direcció. La unió de les peces prefabricades es farà amb morter.

Les reixetes i tapes s'ajustaran perfectament al cos de l'obra i, llevat indicació en contra, es col.locaran de forma que llur cara superior quedi al mateix nivell que les superfícies adjacents.

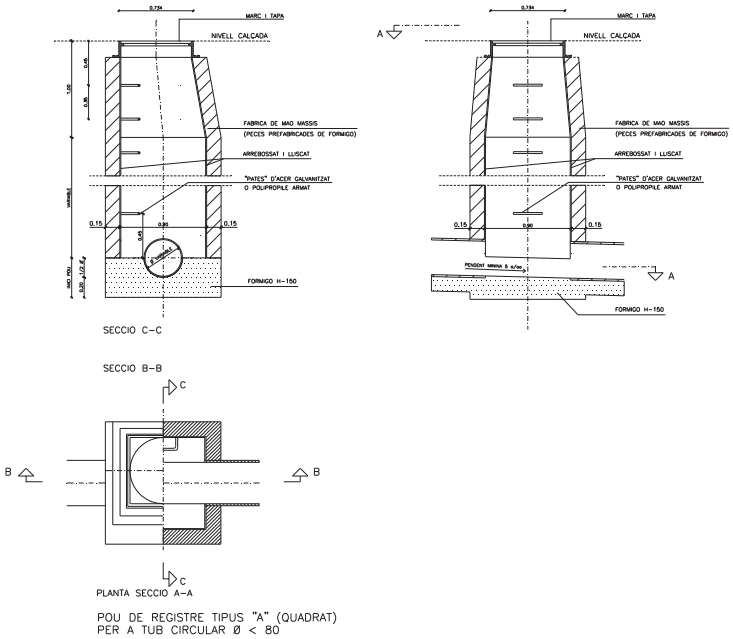

figura - 10

Mesurament i abonament

Sempre que el Pressupost del Projecte no especifiqui altra cosa, les tronetes i pous de registre es mesuraran i abonaran per unitats (Ut) realment executades. No podrà ser objecte d'abonament independent l'execució d'alguns pous d'alçades superiors a les normals, ja que el preu s'entendrà deduït de l'alçada mitja de pous.

Embornals

Es construiran de fàbrica de maó, formigó en massa o secció equivalent de formigó prefabricat. S'ha de comprovar de forma especial que se situen els embornals als punts més baixos de la calçada, de manera que en cap cas puguin formar-se bassals a zones sense desguàs.

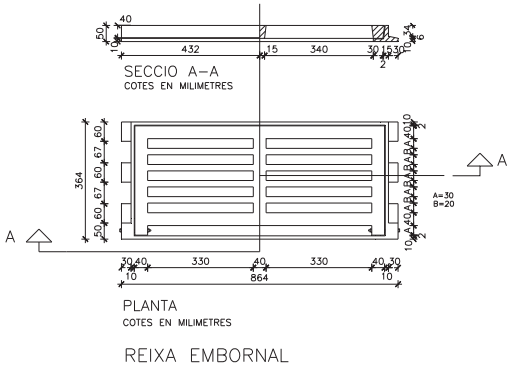

figura - 11 -

Les fàbriques seràn de maó massís d'acord amb l'esquema o d'element prefabricat equivalent.

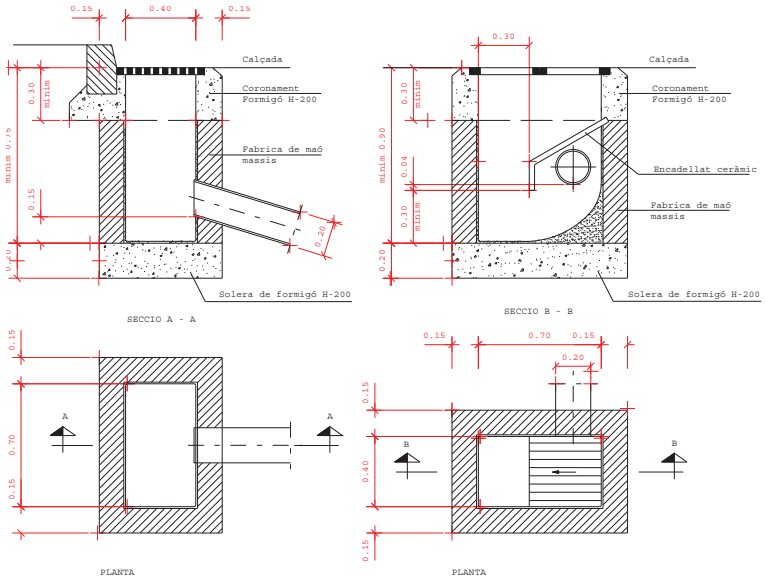

figura - 12 -

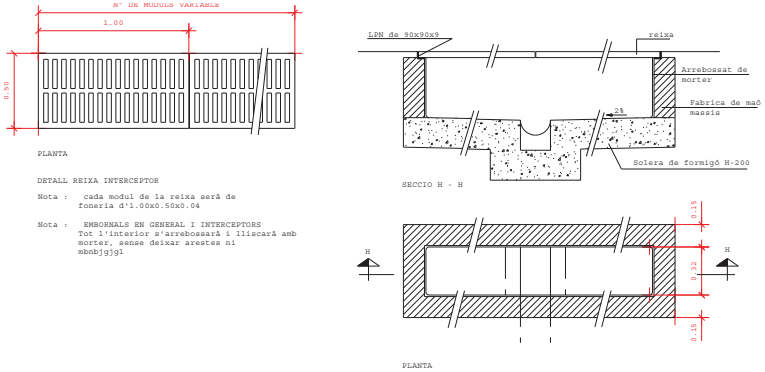

figura - 13 -

Mesurament i abonament.

Els embornals i buneres s'abonaran per unitats (ut) realment construïdes. En aquesta unitat es considerarà inclosa la troneta, o pou de caiguda d'aigües, la reixeta i tapa, així com l'excavació i rebliment llevat prescripció en contra.També estarà inclosa al preu la conducció per comunicar l'embornal amb el pou de registre més pròxim , sempre que al Projecte no es mesuri i aboni com a ml. de conducció.

- Altres elements singulars i cambra de descàrrega i sobreeixidors de crescudes.

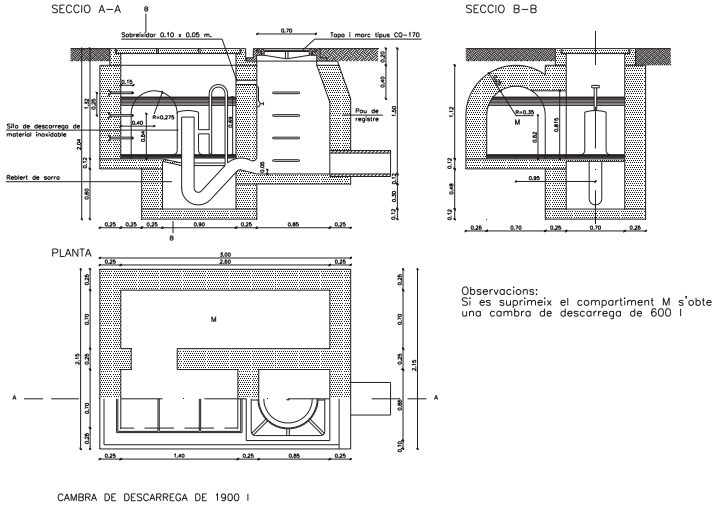

figura - 14 -

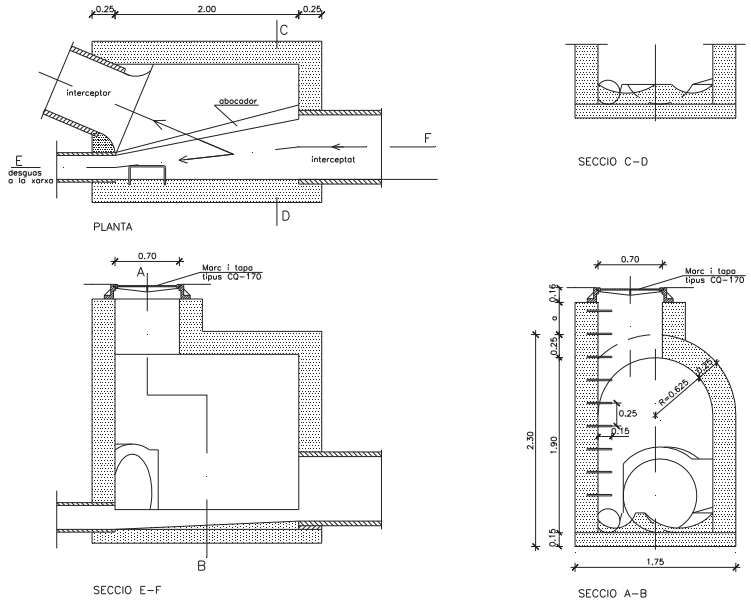

SOBREEIXIDOR TIPUS, SECCIONS NO VISITABLE

figura - 15 -

S' abonarà per unitats realment construïdes. Sempre que el Projecte no especifiqui altra cosa, el preu inclourà tots els materials i operacions necessàries per a deixar cada element singular correctament acabat.

1.8 Encreuament de vial

Definició: Són les canalitzacions transversals que permeten els encreuaments de vials de tots els serveis. Cal executar-les simultàniament a la construcció d'escomeses de clavegueram i de la resta de rases transversals. Per aquest motiu, malgrat ser obres de serveis, corresponen a la infrastructura de calçada.
L'execució de totes les rases d'encreuament s'ha de realitzar en fase prèvia a la subbase granular. D'aquesta manera s'evitarà l'excavació de rases sobre la subbase i sobre l'esplanada ja acceptada.

Encreuament d'abastament d'aigua

Quan les conduccions siguin d'amiant-ciment PVC o poliétilé caldrà protegir la canonada amb caixetí de formigó o amb tubs de formigó. Per a canonades de fosa haurà prou amb la protecció de sorra. El formigó serà H-150 i el material de rebliment de rasa seran sóls adequats o seleccionats compactats al 95% de la densitat màxima de l'assaig Pròctor Normal.

A la capa de coronament s'exigirà el 100% de la densitat màxima del Pròctor Normal.

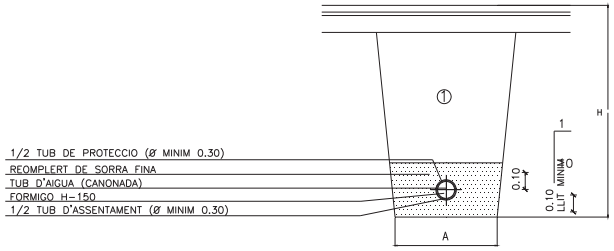

DE FIBROCIMENT PER SOTA VORERA
DE FONERIA PER SOTA VORERA O PER SOTA VIAL

figura - 16 -

Les conduccions de gas aniran protegides amb sorra de riu. El material del rebliment de la rasa complirà amb les mateixes condicions definides pels encreuaments d'aigua.(Veure Ap 1.5: excavació i rebliment de rases). Si es col.loca prèviament una entubació de formigó per instal.lar canonada de gas amb posterioritat tindrà en compte la necessitat d'injectar sorra a pressió a fi de no haver de disposar respiradors.

Encreuament de la xarxa telefònica

Els encreuament vial de la xarxa telefónica s'executaran amb la mateixa secció definida a l'apartat 2.3. El formigó de protecció serà H-150 i el material de rebliment seran sòls adequats o seleccionats compactats fins aconseguir les densitats exigides als rebliments de rases.

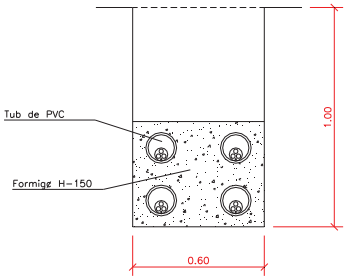

ENCREUAMENTS DE LA XARXA ELECTRICA
DE MITJA TENSIO I DE BAIXA TENSIO

figura - 19 -

Els encreuaments s'executaran amb tubs d'amiant-ciment protegits amb formigó H-150.
Els materials de rebliment tindran les característiques exigides als rebliments de rases.

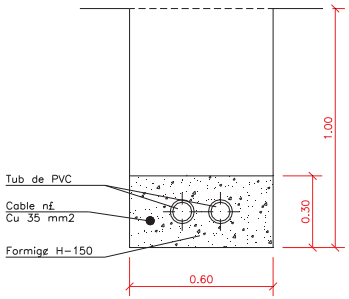

ENCREUAMENTS D'ENLLUMENAT PUBLIC

Figura - 20 -

Els encremaments s'executaran amb tubs de P.V.C. protegits amb formigó H-150.

Mesurament i abonament

Si el projecte no indica altra cosa, tots els encreuaments de vial es mesuraran per metres linials realment executats. S'entendran inclosos en el preu tots els materials i operacions necessàries pel correcte acabament de l'encreuament.

1.9 Conduccions de drenatge.

Definició : Es defineixen com a drenatges subterranis les rases a les quals es col.loca en el seu fons un tub per a captació d'aigües de material filtre adequadament compactat i que estan aïllades, normalment, de les aigües superficials, per una capa impermeable, o relativament impermeable, que ocupi i tanqui la seva part superior. Es contruïran a zones on siguin previsibles nivells freàtics elevats o als límits de calçades amb zones de jardí.

Llur execució inclou les operacions següents:

- Execució del llit d'assentament de la canonada.
- Col.locació de la canonada.
- Rebliment de la rasa de drenatge

Ø NOMINAL CANONADES		A	H
DE FONERIA	DE FIBROCIMENT		
----------	DE Ø 50 A Ø 80	0.50	0.80
DE Ø 80 A Ø 100	Ø 100	0.50	1.25
DE Ø 1.25 A Ø 300	DE Ø 110 A Ø 300	0.60	1.25
DE Ø 350 A Ø 600	DE Ø 400 A Ø 500	0.70	1.50

NOTES :
Ø CANONADES, EN MILIMETRES
MESURES A I H, EN METRES

1 REBLERT DE LES RASES AMB MATERIAL PORGAT SENSE PEDRES SUPERIORS A 8 cm COMPACTAT AL 95 % PM

QUADRE DIMENSIONS RASES

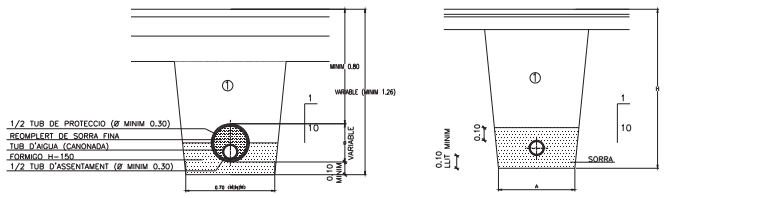

DE FIBROCIMENT PER SOTA VIAL

DE FIBROCIMENT PER SOTA VORERA
DE FONERIA PER SOTA VORERA O PER SOTA VIAL

RASES PER A CONDUCCIONS

figura - 21 -

Condicions generals

Els tubs a emprar en drenatges subterranis, seran de formigó, ceràmica, plàstic, o de qualsevol altre material sancionat per l'experiència.

La Direcció podrà exigir assaig de permeabilitat dels tubs o dels drenatges. En tot cas, els tubs obtinguts seran forts, duradors i lliures de defectes, esquerdes i deformacions.

Forma i Dimensions

La forma i dimensions dels tubs a emprar en drenatges subterranis, així com les corresponents juntes, seran les assenyalades als Plànols i Prescripcions Tècniques Particulars o, en tot cas, les que assenyali la Direcció.

La superfície interior serà raonablement llisa i no s'admetra més defectes que els de caràcter accidental o local, sempre que no suposi minvament de la qualitat dels tubs ni de la seva capacitat de desguàs.

Execució de les obres

L'excavació de la rasa i posterior rebliment acompliran el que es prescriu a l'article " Excavació i rebliment de rases i pous".

Execució del llit d'assentament de la tuberia

Un cop oberta la rasa de drenatge, si el seu fons és impermeable, el llit d'assentament dels tubs haurà de ser també impermeable. Si el fons de la rasa fos permeable, el llit d'assentament dels tubs podrà ser, així mateix permeable.

En tot cas el llit d'assentament es compactarà fins aconseguir una base de suport ferm a tota la longitud de la rasa.

Col.locació del material filtrant

El material impermeable es limitarà al que correspon al llit d'assentament si procedeix. Es prosseguirà amb el rebliment amb material filtre fins a l'altura indicada als plànols, col.locant en tongades de gruix inferior a vint centímetres (0,20 m), que es compactaran amb elements addients per a no fer malbé els tubs ni alterar llur posició

Mesurament i abonament

Sempre que le projecte no especifiqui altra cosa, els drenatges subterranis es mesuraran per metres lineals (ml) realment executats, mesurats segons l'eix del tub o del drenatge. A l'esmentat mesurament se li aplicarà el preu unitari corresponent. A l'import resultant queda inclosa la preparació de l'assentament, canonades, material filtre, replè, compactació, així com qualsevol altre operació necessària per deixar acabada la unitat.

L'excavació en rases i pous serà d'abonament independent, sempre que al Pressupost del Projecte no es consideri inclosa als preus unitaris definits.

1.10 La subbase granular

Es definex com a subbase granular la capa de material granular situada entre la base del ferm i l'esplanada. La capa de subbase es col.locarà després d'haver construït els encreuaments de vials de tots els serveis (rases de calçada) i d'haver acceptat l'esplanada. La subbase co.locada protegirà l'explanada, servirà de superfície de treball per a executar la resta de l'obra i sobre ella s'assentaran les vorades.

Els materials podran ser tot-ú natural o tot-ú procedent de l'esmicolament de material de pedrera o de graves naturals.

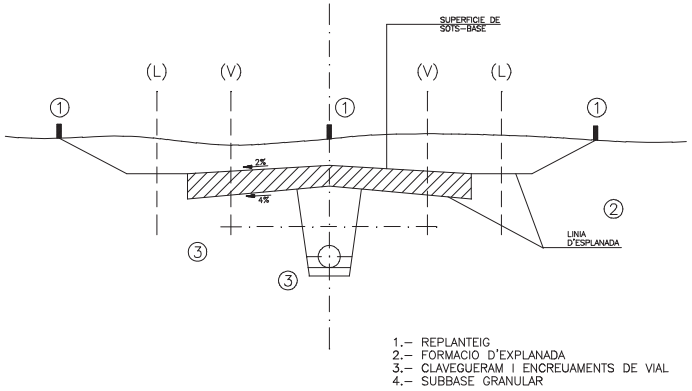

figura - 22 -

Condicions mínimes d'acceptació

La granulometria del material serà tal que compleixi les següents condicions :

- La fracció del material que passi pel tamís 0,080 UNE serà inferior als 2/3 de la fracció que passi pel tamís 0,40 UNE.
- La mida màxima de l'àrid serà inferior a la meitat de la tongada conpactada.
- La corba granulomètrica estarà compresa entre els límits indicats al quadre

TAMISSOS ASTM	**S1 UNE**	**S2**	**S3**	
2"	50	100	100	
1"	25	-	75-95	100
3/8	10	30-65	40-75	50-85
Núm 4	5	25-65	30-60	35-65
núm 10	2	15-40	20-45	25-50
núm 40	0,40	8-20	15-30	15-30
núm 200	0,080	2-8	5-15	5,15

La qualitat del material correspondrà a un coeficient de desgast mesurat per l'Assaig de los Angeles, inferior a 35.

La Capacitat portant del material correspondrà a un índex CBR superior a 20.

L'equivalent de sorra del material serà en tot cas superior a vint-i-cinc (>25).

Pel que fa a la plasticitat del material, es compliran simultàniament les següents condicions:

- Límit líquid inferior a 25 (LL < 25).
- Index de plasticitat inferior a 6 (IP < 25)

A la superfície compactada de subbase granular s'exigirà una densitat superior al 95% de la densitat màxima obtinguda a l'assaig Pròctor Modificat. S'haurà d'obtenir aquesta densitat inclús a les zones especials amb vora pous, embornals o elements singulars.

Mesurament i abonament.

Sempre que els quadres de preus o el pressupost del projecte no diguin altra cosa, la subbase granular s'abonarà per metres cúbics realment col.locat i compactats, mesurats sobre perfil teòric d'execució. S'entendrà sempre que el preu compren el refí, preparació i compactació de l'explanada així com totes les operacions, material auxiliars o maquinària necessàries per a deixar la unitat d'obra correctament acabada.

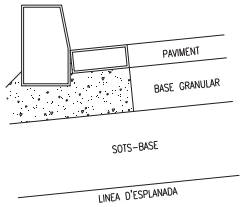

figura - 23 -

La subbase granular com a superfície d'assentament de la vorada.

1.11 Vorades, encintats i rigoles

Les vorades són peces de pedra o elements prefabricats de formigó que assentats sobre la subbase granular mitjançant un llit de formigó H-150 amb el qual són solidaris, serveixen per a separar les zones de calçada de les voravies o per delimitar zones de jardí. La cota superior de vorada col.locada serveix de refèrencia per a les obres d'implantació de serveis.

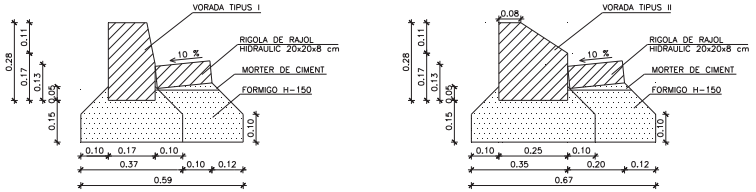

VORADA TIPUS I (NO REMUNTABLE)
(AMB RIGOLA O SENSE)

TIPUS VORADA	M3/ML FORMIGO
AMB RIGOLA	0.100
SENSE RIGOLA	0.055

VORADA TIPUS II (REMUNTABLE)
(AMB RIGOLA O SENSE)

TIPUS VORADA	M3/ML FORMIGO
AMB RIGOLA	0.106
SENSE RIGOLA	0.067

figura - 24 -

L'encintat, rigola o reguerot és una peça de pedra o prefabricada de formigó que pot acompanyar la vorada, facilitant la compactació dels ferms, la conducció d'aigües de pluja als embornals i constituint un element senyalitzador del final de calçada.

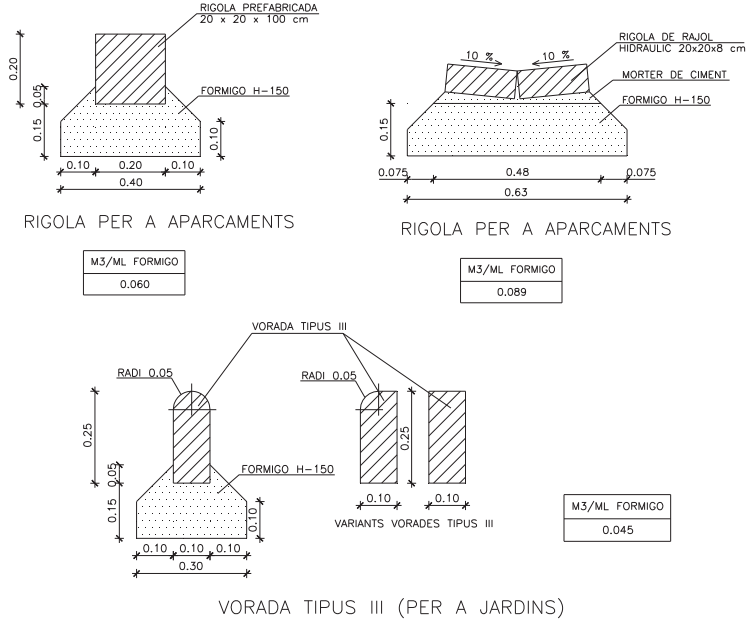

RIGOLA PER A APARCAMENTS

M3/ML FORMIGO
0.060

RIGOLA PER A APARCAMENTS

M3/ML FORMIGO
0.089

M3/ML FORMIGO
0.045

VORADA TIPUS III (PER A JARDINS)

figura - 25 -

Vorades de formigó.

Procedència

Aquest tipus de vorada prové de fàbriques especialitzades.

Característiques generals

Les característiques generals seran les definides als plànols del Projecte.

Per a finalitats especials s'admetran vorades de diferents dimensions que les especificades, sempre que siguin aprovades per la Direcció d'Obra.

Normes de qualitat

Resistència a la compressió en proveta cúbica tallada mab serra circular diamantada als vint-i-vuit dies (28): mínim tres-cents-cinquanta quilograms per centímetre quadrat (350Q/cm2).

Desgast per fregament:

- Recorregut: sis-cents (600m.).
- Pressió: sis-cents grams per centímetre quadrat (0,6 g/cm2).
- Abrassiu: Carborúndum: un gram per centímetre quadrat (1gr/cm2 per via húmida).
- Desgast mig en pèrdua d'alçada: menor de dos amb cinc mil.límetres (2,5mm.).

Recepció

Es rebutjaran a l'amàs vorades que presentin defectes, encara que siguin deguts al transport.

No seran de recepció les vorades, la secció transversal de les quals no s'adapti a les dimensions assenyalades a les característiques generals amb unes tolerències de més menys un centímetre (+/-1 cm.).

Mesurament i abonament

Sempre que el pressupost del Projecte no especifiqui altra cosa s'abonaran per metre líneal (ml., col.locat i totalment acabat, exclòs el formigó de base necessari. Aquest formigó s'abonarà al preu corresponent al Quadre de Preus núm 1.

Rigola de llosetes blanques de morter comprimit

Definició**:** És una rajola composta d'una capa d'empremta, de morter ric en ciment blanc i àrid fi, que forma la cara, i una capa de base de morter menys ric en ciment i àrid més gruixut, que constitueix el dors.

Procedència

Aquesta rigola prové d'una fàbrica especialitzada.
Característiques generals

Si no es defineix als plànols, el tipus reglamentari haurà de ser quadrat, de vint centímetres (20cm.) de cantó i vuit centímetres (8cm). de gruix, la cara superior de desgast serà de dotze mil.límetres (12mm.) i amb superfície llisa.

Es fabricaran, exclusivament amb ciment Portland blanc.

Normes de qualitat

Desgast per fregament:

- Recorregut: dos-cents cinquanta metres (250m.).
- Pressió :sis-cents grams per centímetre quadrat (0,6 9cm2).
- Abrassiu: sorra silícia; un gram, per centímetre quadrat (1gr/cm2.).
- Desgast mig en pèrdua d'alçada: Inferior a un amb cinc mil.límetres (1,5mm.).

Recepció

No seran de recepció les llosetes, si llurs dimensionas i gruixos de capes no s'ajusten al que s`ha especificat anteriorment, amb unes tolerències màximes de dos mil.límetres (2mm.). més o menys.

De cada amàs s'assajaran tantes llosetes com indique el Director Facultatiu de l'Obra.

Si en terme mig dels resultats no abasta els límits previstos, es rebutjarà l'amàs.

Mesurament i abonament

Sempre que el pressupost del projecte no especifiqui altra cosa s'abonarà per metre lineal (ml) col.locat i totalment acabat, exclòs el formigó de base necessari. Aquest formigó s'abonarà al preu corresponent del Quadre de Preus n 1.

Vorades de pedra natural; condicions mínimes d'acceptació:

- La pedra haurà de ser homogènia, de gra uniforme i de textura compacta.
- No tindrà esquerdes, coqueres, nòduls ni zones meteoritzades i estarà exenta de restes orgàniques.
- La tolerància respecte les seves dimensions teòriques serà de deu mil.límetres (10mm).
- La pedra tindrà densitat superior a 2500 Q/m2, i resistència a comprenssió superior a 1,3 Q/cm2.
- Pel que fa a la prova de resistència a la intempèrie, aguantaran els vint cicles de congelació sense presentar alteracions visibles.

Mesurament i abonament de les obres

Les vorades es mesuraran i abonaran per metres lineals realment col.locats, mesurats sobre el terreny.

El preu s'entendrà que inclou tots els materials i operacions necessàries per a deixar la unitat d'obra totalment acabada.

II INFRASTRUCTURA DE SERVEIS

L'obra de construcció de la infrastructura de serveis comprèn totes les xarxes de serveis que s'implanten de forma coordinada a les zones S de voravia, entre la línia de vorada (V) i la línia que delimita l'espai públic i l'espai parcel.lat (L). La vorada servirà de referència topográfica per a construir les xarxes d'abastament d'aigua, gas canalitzat, telefonia, subministrament elèctric en alta tensió, enllumenat públic i xarxa de baixa tensió.

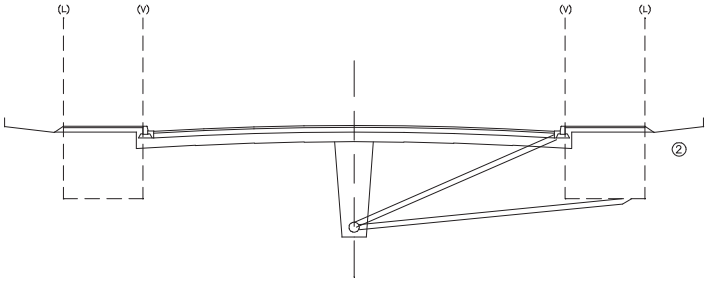

(L) Linea de fa?ana
(V) Linea de vorada

figura - 26 -

2.1 Abastament d'aigua

Canonades

Cada tub portarà impreses les següents característiques:

- Marca del fabricant
- Any de fabricació
- Diàmetre nominal
- Pressió nominal
- Norma segons la que ha sigut fabricat

Les característiques esmentades seran les adequades a la xarxa projectada. Per a qualsevol tipus de canonada, es compliran totes les especificacions del Plec de Prescripcions Tècniques per a canonades d'abastament del MOPU.

Canonades de amiant-ciment

Compliran les especificacions previstes al " Plec de Prescripcions Tècniques Generals per a canonades d'Abastament i la norma UNE 88-203.

Canonades de polietilé

El polietilé per a construcció de canonades complirà la norma UNE 53.111 per al polietilé de baixa densitat, i 53.133 per al polietilè d'alta densitat.

Els tubs presentaràn una superfície uniforme i llisa, tant interior com exteriorment sense rastre de sediments ni incrustacions.

Canonades de PVC

Els tubs compliran la norma UNE 53.112

Canonades de fosa

Compliran la norma ISO 2.531.

Unions de tubs

Les unions entre els tubs hauran de ser totalment estanques, i no produiran cap debilitament del tub.

La pressió nominal serà com a mínim igual a la dels tubs.

Unió de tubs de amiant-ciment

Les unions entre tubs de amiant-ciment es faran per mitjà de juntes " Gibault" o "RK".

Les juntes "Gibault" estan constituides per un maniguet, dues brides de ferro colat i dos anells tòrics de goma per produir l'estanquitat. Les brides es collen entre si per mitjà de cargols, premsant els anells la goma contra el maniguet. El nombre de cargols per junta serà:

De 0 50 mm a 0 60 mm	2 cargols
De 0 80 mm a 0 125 mm	3 cargols
De 0 150 mm a 0 200 mm	4 cargols
De 0 250 mm a 0 350 mm	6 cargols
De 0 400 mm a 0 500 mm	8 cargols

Les juntes " RK" estan constituides per un maniguet de amiant-ciment, amb una ranura central per montar tacs de goma separadors dels caps de tubs, i dues més per dos anells de goma amb llabis d'enstanquitat.

Unió de tubs de polietilé

L'estanguitat es produirà per mitjà d'una junta d'elastòmer entre la superfície exterior del tub i la interior de la peça d'unió. La subjecció mecànica la produirà un anell elàstic de material plàstic o metàl.lic, premsat sobre la superfície exterior del tub per un sistema de con o rosca.

Per al correcte muntatge de les unions es bisellaran sempre els caps del tub.

Les unions de tubs de polietilè d'alta densitat es podran fer també per soldadura. L'execució de la soldadura comprendrà la preparació dels caps dels tubs, l'escalfament a temperatura controlada i el premsat dels tubs entre sí.

Unió de tubs de PVC

Les unions entre tubs de PVC es freana per unió química amb adhesius, o unió elàstica per conformat del cap i junta de goma.
La realització de les juntes amb adhesius es farà netejant primer la superfície exterior del cap del tub i la interior de la copa amb disolvent, aplicant desprès l'adhesiu, tant el tub com a la copa, en quantitats adequades per evitar excessos que podrien produir corrosió al tub, i acoblant inmediatament el tub a la copa.

La realització de juntes elàstiques es farà netejant corososament el cap del tub i la copa, i acoblant-les.

Unió de tubs de fosa

Les unions de tubs de fosa es faran introduint el cap del tub dintre d'una copa interposant el material de junta.

Com a material de junta s'empraran normalment anells d'elastòmer.

Peces especials

Seran del mateix material que el tub, de ferro colat o de fosa mal.leable.

S'empraran per a canvis de direcció o secció de les canonades, desviacions o interrupció. Portaran gravada la marca del fabricant.

S'ancoraran amb topalls de formigó prou dimensionats per suportar les forces originades per la pressió interior.

L'acoblament es farà pel mateix sistema que el prescrit per al tub, o amb pletines

Els materials a emprat per cada classe de tub seran:

- Per tubs de fibrociment — Ferro colat
- Per tubs de polietilè — Polietilé
- Per tubs de PVC — P.V.C
- Per tubs de fosa — Fosa

S'exceptuen els collarins de derivació per escomeses, els quals seran sempre de ferro colat.

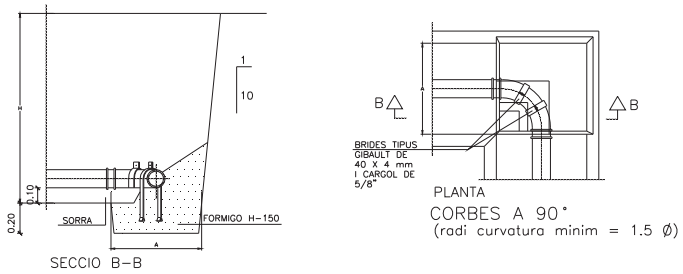

figura - 27 -

Corbes

Tindran igual diàmetre interior que el tub, i un radi de curvatura a l'eix de tres vegades el radi interior del tub com a mínim.

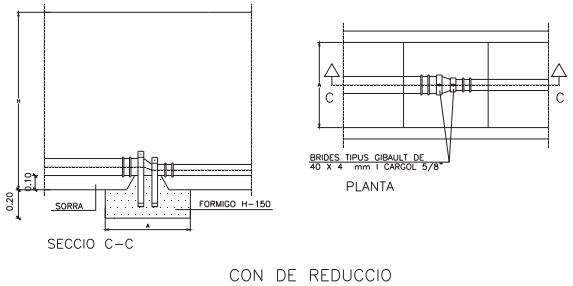

figura - 28 -

Cons

S'empraran per a conectar canonades de diàmetres diferents.

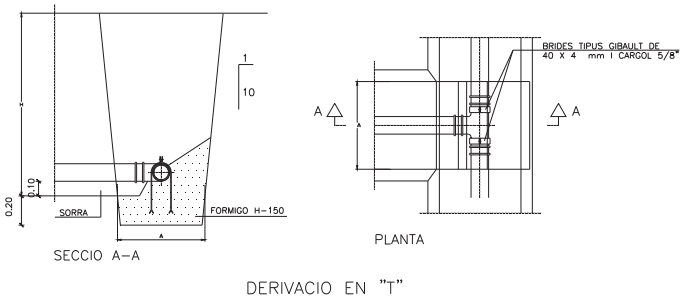

figura - 29 -

Derivació en T

Es faran per les derivacions de més de 50 mm. de diàmetre no podran prodir cap estragulació.

Collarins

S'empraran per a construcció d'escomeses en fase d'urbanització secundària i en general per a les derivacions de menys de 40 mm de diàmetre.

Seran de dues peces , de ferro colat, i ajustats al diàmetre exterior del tub.

L'estanquitat entre la canonada i el collarí, s'aconseguirà per interposició d'un anell de goma i premsant el collarí al tub amb dos cargols.

Vàlvules

Es faran servir per al comandament de cabals, seguretat de les instal.lacions i aïllament de sectors de la xarxa.
En la seva construcció es faran servir únicament materials resistent a la corrossió com els següents: fosa grisa, fosa nodular, bronze, acer fors, acer inoxidable i elastòmer.

El cos de la vàlvula haurà de ser prou resistent per suportar sense deformació les pressions de servei i les sobrepressions que es puguin produir.

Les vàlvules que s'hagin d'accionar manualment, haurant de ésser capaces d'obrir i tancar amb pressió nominal sobre una sola cara sense esforços excessius.

El tancament serà estanc en totes les vàlvules.

S'instal.laran dins d'arquetes d'obra proveïdes de tapa de ferro colat i marc, de dimensions que permetin la inspecció i accionament de la vàlvula i el seu desmuntatge parcial o total sense enrunar l'arqueta.

Vàlvules de comporta

S'empraran diàmetres compresos entre 50 i 200 mm. Tindran el cos de fosa nodular o fosa grisa per pressions nominals fins a 25Kg/cm 2 i d'acer fos per pressions superiors. L'exi serà d'acer inoxidable i fet d'una sola peça, inclús la valona de fixació.

La femella serà de bronze. El bagan, d'igual material que el cos, trencarà per pressió sobre superfície d'elastòmer. L'accionament sense càrrega es podrà fer sense esforç apreciable, i els mecànismes seran prou resistents per poder obrir-la quan estigui sotmesa a la pressió nominal sobre una sola cara.

La unió als tubs es faràn amb pletines o bé amb juntes d'elastòmer.

Per diàmetres menors de 50 mm. sera totalment de bronze, i la connexió serà roscada.

Vàlvules de papallona

Es faran servir en el mateixos casos que les vàlvules de comporta, i amb preferència a elles per diàmetres superiors a 200 mm.
El cos serà de fosa modular o fosa grisa per pressions nominals fins a 25Kg/cm2., i d'acer fos de pressions superiors.

La papallona serà d'igual material que el cos. L'eix d'acer inoxidable. La tanca es produirà per pressió sobre una superfície d'elastòmer entre la papallona i el cos.

L'accionament es farà sense esforç aprecialble, i si el diàmetre o pressions de servei exigeixen esforços considerables, s'accionarà per mitjà d'un reductor.

Inclourà senyalització de la posició d'obertura o tancament de la papallona.

La tanca sepre serà estanca.

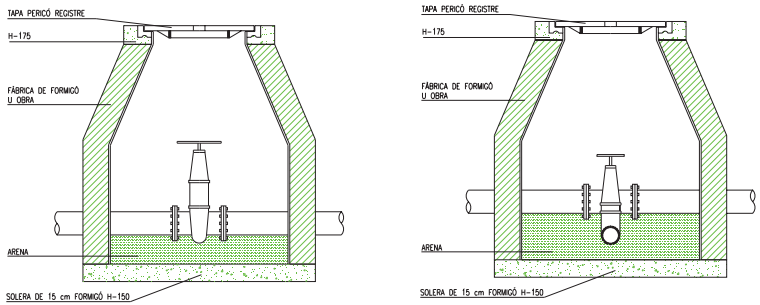

figura - 30 -

Valvules de retenció

El cos serà de fosa modular o fosa grisa per pressions nominals fins a 25Kg/cm2., i d'acer fos per pressions superiors.

Quan siguin de dues comportes, estaran articulades sobre un eix d'acer inoxidable i tancaran sobre juntes d'elastòmer.

La tanca sempre serà estanca.

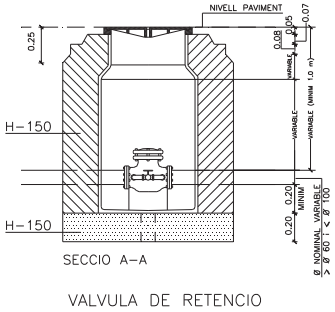

figura - 31 -

Boques de reg

El cos serà de ferro colat. Les aixetes de bronze.

El racord serà d'endoll ràpid segons la Norma UNE 23-400, d'aleació d'alumini o bronze, DN 45 ó 70.

S'instal.larà dins d'una arqueta que podrà estar formada per el mateix cos, i tapa de ferro colat desmuntable.

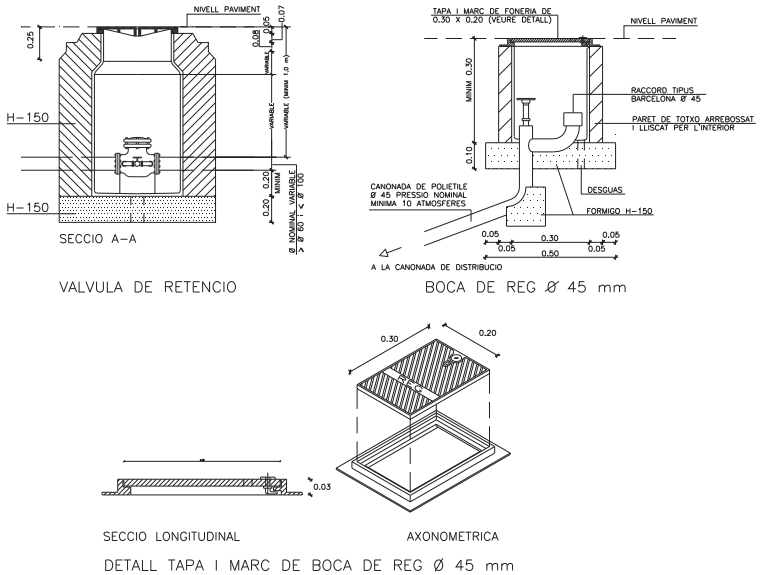

figura - 32 -

Boques d'incendis subterrànies

S'instal.laran dins d'una arqueta d'obra, comprenent una vàlvula de comporta i un racord d'endoll ràpid segons la Norma UNE 23-400.

Es proveirà de tapa de ferro colat 600 mm. amb marc.

Colummes hidrants contra incendis

El cos serà de fosa nodular o fosa grisa. La tanca estarà a 1m. sota terra accionada per un eix d'acer inoxidable. Disposarà d'un sistema de buidat de l'aigua que quedi a la columna després de tancar per evitar que el gel la pugui deixar fora de servei en un moment de necessitat.

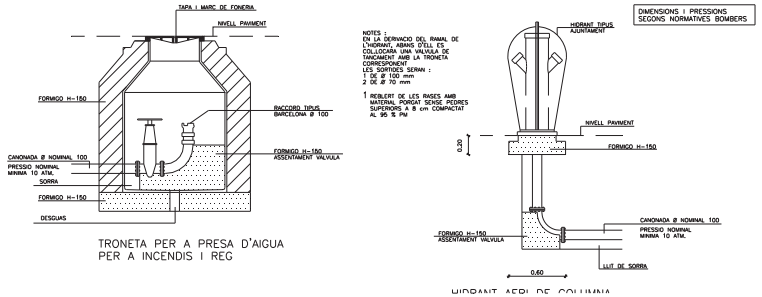

figura - 33 -

EXECUCIO DE LES OBRES

Rases

Les rases per instal.lació de canonades tindran una amplada mínima de 30 cm. superior al diàmetre exterior del tub, i una fondària suficient per instal.lar la canonada de forma que quedi una laçada mínima entre la generatriu superior de tub i la superfície de 80 cm. quan s'instal.li sota voreres, i de 100 cm. quan s'instal.li sense protegir sota calçades.- Es situarà a la seva posició correcta prenent com a referència la cota superior de la vorada col.locada.

El fons de la rasa s'anivellarà extenent una capa de sorra, saulò o greda de 5 cm. com a mínim.

Un cop muntada la canonada es taparà fins a 10 cm. a sobre del tub amb sorra. sauló o greda, compactant perfectament els
costats del tub.

La resta de rebliment es farà amb els materials de l'excavació o de prèstec segons normativa de l'apartat (5) (rebliment de rases).

La primera compactació es farà quan hi hagi com a mínim 50 cm. de terra sobre tub. S'exigirà una densitat superior al 95% de la màxima obtinguda a l'assaig próctor normal.

Ø NOMINAL CANONADES		A	H
DE FONERIA	DE FIBROCIMENT		
----------	DE Ø 50 A Ø 80	0.50	0.80
DE Ø 80 A Ø 100	Ø 100	0.50	1.25
DE Ø 1.25 A Ø 300	DE Ø 110 A Ø 300	0.60	1.25
DE Ø 350 A Ø 600	DE Ø 400 A Ø 500	0.70	1.50

NOTES :
Ø CANONADES, EN MILIMETRES
MESURES A I H, EN METRES

1 REBLERT DE LES RASES AMB MATERIAL PORGAT SENSE PEDRES SUPERIORS A 8 cm COMPACTAT AL 95 % PM

QUADRE DIMENSIONS RASES

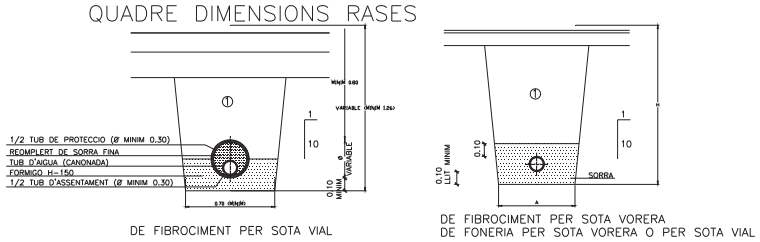

RASES PER A CONDUCCIONS

figura - 34 -

Per a totes les canonades intal.lades es faran les proves d'estanquitat i de pressió interior.

Arquetes per vàlvules. Dimensions mínimes

Les arquetes que es facin a sota les voreres, per vàlvules de diàmetres inferiors a 100 mm. i fondàries màximes de 1 m. seran de planta quadrada 0,50 x 0,50 m, interior, i paret d'obra de 15 cm. de gruix. El trampilló d'accés serà de ferro colat amb marc del mateix material, forma quadrada i mides 40 x 40 cm.

Les arquetes que es facin per vàlvulas de diàmetres igual o superior a 100 mm. o fondàries de 1 m. seran de planta quadrada o circular amb dimensió suficient per a permetre el desmuntatge de la vàlvula, i com a mínim de 0,60m. interior. La paret serà d'obra de 15 cm. de gruix. El trampillo d'accés serà de ferro colat, amb marc del mateix material.

Les parets no reposaran en cap cas sobre els tubs, fent-se arcs de descàrrega per al seu pas.

Es preveurà un sistema de desguaç o com a mínim un pericò per poder recollir l'aigua que hi entri.

Mesurament i abonament de les obres

Si el pressupost del Projecte no especifica altra cosa, les conduccions d'abastament d'aigües es mesuraran i abonaran per metre lineal realment construït. S'entendrà que el preu del metre lineal inclou la part proporcional de juntes, unions, topalls, proteccions i tots els materials, maquinària i operacions necessàries per a deixar les obres amb la qualitat definida als apartats anteriors. Unicament les arquetes, vàlvules, hidrant i boques d'incendi, s'abonaran per unitat realment executada, sempre que el pressupost del projecte així ho especifiqui.

2.2 Xarxes d'energia elèctrica i d'enllumenat públic.

A més de les Condicions Técniques contingudes al present, Plec, seran d'aplicació les generals, especificades als següents documents.

- Reglament Electrotècnic per a Baixa Tensió (Decret 2413/1973 de 20 de Setembre).
- Instruccions Complementàries al Reglament Electrotècnic per a Baixa Tensió i Fulls d'interpretació, publicats pel " Ministerio de Industria".
- Reglament de Verificacions Elèctriques i Regularitat al Subministrament d'Energia (Decret del 12 de Maig del 1954).
- Reglament Técnic de Línies Elèctriques Aèrees d'Alta Tensió (Decret 3151/68 de 28 de Novembre).
- Reglament sobre instal.lacions i funcionament de Centrals Elèctriques i Estacions Transformadores, aprovats per Ordre de 23 de Febrer de 1949.
- Normes i Instruccions del " Ministerio de la Vivienda", sobre Enllumenat Urbà.
- Normes UNE declarades d'obligat acompliment.
- Les recomanacions d'" U.N.E.S.A.".
- Recomanacions Internacionals sobre Enllumenat de les Vies Públiques, publicat pel " Ministerio de Obras Públicas".

Seran també d'obligat acompliment les Normes particulars de la Companyia Subministradora, així com la legislació que substitueixi, modifiqui o completi les esmentades disposicions, i també la nova legislació aplicable, que es promulgui amb anterioritat a la Contractació de la present Obra.

El Contractista s'obliga a mantenir amb l'Empresa subministradora el contacte necessari, per mitjà del Tècnic Encarregat, per tal d'evitat criteris diferents i posteriors complicacions.

Permisos, llicències i dictàmens.

El Contractista haurà d'obtenir els permisos, visats, llicències i dictàments necessaris per a l'execució i posta en servei de les obres, i haurà d'abonar tots els càrrecs, taxes i impostos, que es derivin de llur obtenció i de visat del Projecte d'Enllumenat Públic, pel col.legi Professional corresponent.

El Contratista també haurà d'abonar totes les despeses necessàries per la l'obtenció de l'Aprovacio Prèvia del Projete i l'Autorització de Posta en Servei, per part de la Delegació Provincial d'Indústria.

Documentació prèvia a l'inici de les obres elèctriques.

Un cop adjudicada l'obra definitivament, i abans de la instal.lació, el Contractista presentarà al Tècnic Encarregat els catàlegs, cartes, mostres, certificats de garantia, de "colada" etc. dels materials que s'han d'utilitzar a l'obra.

Abans d'instal.lar qualsevol material, caldrà presentar el següent:

Bàculs i columnes	Certificats i plànols amb totes les característiques de suport (mides, gruixos, tipus d'acer, característiques del galvanizat, etc.), que figurin en aquest Plec de Condicions, Plànols i altra documentació d'aquest Projecte, Certificat de "colada".
Lluminàries	Certificats i catàlegs amb dimensions i característiques de tots els elements que composen la lluminària, conretament del reflector. Corbes fotomètriques.
Llums	Certificats i catàlegs amb les característiques més importants, concretament mides, vida mitja i fluxe lluminós.
Equips d'encesa	Certificats i catàlegs amb les característiques tècniques pròpies.
Cables	Protocol d'assaig dels cables a emprar, signat pel fabricant.

No es podran emprar materials sense que prèviament hagin estat acceptats per la Direcció de l'Obra. Aquest control previ no constitueix recepció definitiva, i, per tant, els materials poden ser rebutjats per la Direcció de l'Obra, àdhuc després de ser col.locats, si no acomplissin les condicions exigides en aquest Plec de Condicions, podent ser reemplaçats per d'altres, que acompleixin les esmentades qualitats.

El materials rebutjats per la Direcció de l'obra, si fossin replegats o col.locats, hauran de ser retirats pel Contractista, inmediatament i en llur totalitat. De no acomplir-se aquesta condició, la Direcció de l'Obra podrà manar retirar-los pel mitjà que cregui oportú pel comptre de la Contracta.

Tots els materials o elements estaran en perfecte estat de conservació i ús, i es rebutjaran aquells que estiguin avariats, amb defectes o deteriorats.

Els materials o elements a emprar, les característiques particulars dels quals no s'especifiquin expressament en aquest Plec de Condicions seran del tipus i qualitats que s'utilitzin normalment per l'empresa Subministradora d'electricitat, i previ el vist i plau del Director de l'Obra.

Condicions dels materials

Tubs, canalitzacions de cables soterrats

Aquest tubs podran ser rígides o corrugats flexibles, de Clorur de Polivinil. Estancs i estables fins a una temperatura de seixanta graus centrigrads (60_C). Alhora, seran no propagadors de la flama i tindran un grau de protecció set (7), contra damnatges mecànics.

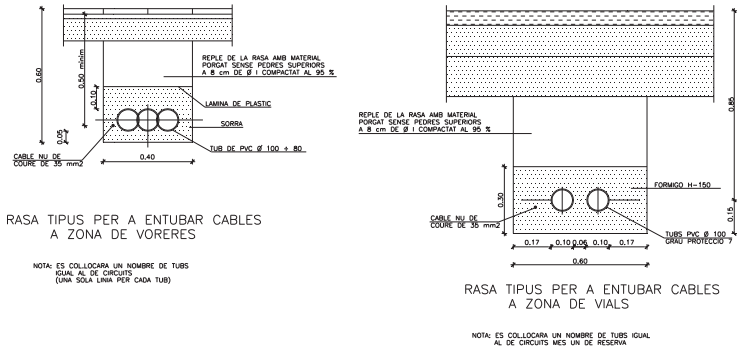

figura - 35 -

Columnes

En el cas que els Plànols de Projecte no especifiquin altra cosa, les columnes seran "troncocòniques" de les dimensions especificades en els plànols i construïdes en planxa d'acer a partir del cèrcol laminat de resistència per tracció de trenta-set quilograms per mil.límetre quadrat (37 Q/mm2), o superior, classe St 37.

El tronc de con s'obtindrà en premsa hidràulica i anirà soldat seguin una generatriu, realizant-se l'esmentada soldadura amb electrode continu i en atmòsfera controlada.

No s'admetran soldadures transversarls, llevat en aquells en que existixi un canvi de gruix a la planxa d'acer utilizada en diferents trams de la columna.A l'extrem inferior es soldarà la planxa d'ancoratge de les dimensions expedificades en els plànols i dotada d'un cèrcol exterior de reforçament i cartells de recolçament.

QUADRE DE BACULS

COS	H	7	8	9	10	11	12
	L	1.5	1.5	1.5	2.0	2.0	2.0
	Ps	60	60	60	60	60	60
	Pi	169	186	198	217	230	245
	e	3.0	4.0	4.0	4.0	4.5	4.5
PORTELLA	a	300	300	300	300	300	300
	b	120	125	125	130	135	140
	j	500	500	500	500	500	500
CARTELLES	No	6	6	8	8	8	8
	h	200	200	200	250	250	250
	d	100	100	100	120	120	120
	g	10	10	10	15	15	15
PLACA BASE	Ø	400	400	400	500	500	500
	E	10	10	10	15	15	15
	C	285	285	285	350	350	350
	Pt	100	100	100	100	100	100
	m	45	45	50	50	50	50

QUADRE DE COLUMNES

COS	H	3	3.50	4	4.50	5	6	7	8	9	10	11	12
	Ps	60	60	60	60	60	60	60	76	76	76	102	102
	Pi	120	130	140	150	160	160	180	180	193	206	245	258
	e	2.5	2.5	3.0	3.0	3.0	3.0	3.0	4.0	4.0	4.0	4.5	4.5
PORTELLA	a	190	190	210	210	300	300	300	300	300	300	300	300
	b	90	90	110	110	120	120	120	125	125	130	135	140
	j	500	500	500	500	500	500	500	500	500	500	500	500
CARTELLES	No	4	4	4	4	4	4	6	6	8	8	8	8
	h	200	200	200	200	200	200	200	200	200	250	250	250
	d	50	50	50	50	50	100	100	100	100	120	120	120
	g	6	6	6	6	8	8	10	10	10	15	15	15
PLACA BASE	Ø	300	300	300	300	350	350	400	400	400	500	500	500
	E	5	5	6	6	8	8	10	10	10	15	15	15
	C	205	205	205	205	205	265	285	285	285	350	350	350
	Pt	100	100	100	100	100	100	100	100	100	100	100	100
	m	40	40	40	40	40	45	45	45	50	50	50	50

NOTES: – EN CARTELLES EL SIMBOL No REPRESENTA EL NOMBRE D'UNITATS
– ELS DIAMETRES Ps I Pi CORRESPONEN A MIDES INTERIORS

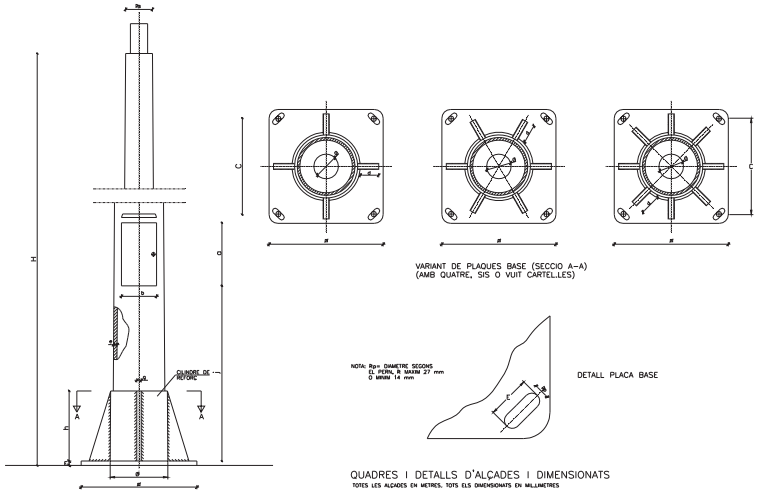

QUADRES I DETALLS D'ALÇADES I DIMENSIONATS
TOTES LES ALÇADES EN METRES, TOTS ELS DIMENSIONATS EN MILLIMETRES

figura - 36 -

Pel seu ancoratge a la cimentació es disposaran els perns, construïts en acer d'alta resistència a la tracció, cargolat l'extrem superior amb rosca d'una entrada i doblegat el ganxo inferior per a millor agafada a la massa de formigó.
Els perns d'ancoratge seran de la forma i dimensions indicades als plànols d'acer F-111 UNE 36.001.

ANCORATGES DE LES COLUMNES I BACULS

ALÇADA		3	3.50	4	4.50	5	6	7	8	9	10	11	12
FONAMENTACIONS	Ø	0.50	0.50	0.60	0.60	0.60	0.60	0.80	0.80	0.80	0.80	0.90	0.90
	H	0.65	0.65	0.65	0.65	0.70	0.80	0.80	0.80	0.95	1.00	1.00	1.20
PERNS	L	400	400	500	500	500	500	700	700	700	900	900	900
	Pp	14	14	22	22	22	22	24	24	24	27	27	27
	r	100	100	100	100	100	100	110	110	110	130	130	130
FEMELLES	T	27	27	27	27	27	36	36	36	40	40	40	40
	t	15	15	15	15	15	19	19	19	22	22	22	22
VOLANDERES	M	50	50	50	50	50	50	50	50	60	60	60	60
	m	5	5	5	5	5	5	5	5	5	8	8	8
	Pp	15	15	23	23	23	23	25	25	25	28	28	28

NOTA: TOTES LES DIMENSIONS SON EN MIL.LIMETRES EXCEPTE ELS DIMENSIONATS DE LES ALÇADES I FONAMENTACIONS QUE SON EN METRES

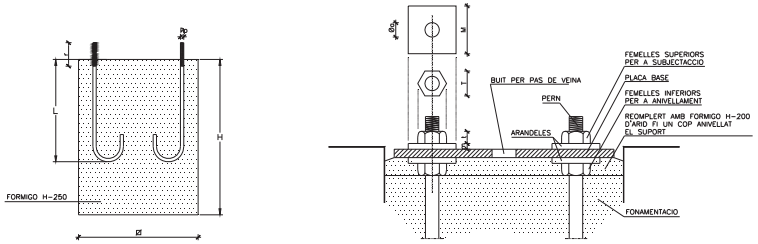

FONAMENTACIO I PERNS

figura - 37 -

Les obertures de portes, indicades als plànols, presentaran llurs cantons arrodonits, i aniran provistos d'un emmarcament de passamà de ferro de 30 x 3mm. soldat a la vora de la mateixa. Anirà provista de portelles en planxa d'acer provista de dispositius de subjecció i pany, per tal de protegir contra la possible entrada d'aigua a l'interior del bàcul. La part superior de l'emmarcament de les portelles de registre, portarà soldada una visera. La porta anirà unida a la columnna per una cadenera galvanitzada.

Junt a una de les portes es disposarà, en un lloc accessible, a l'interior de la columna i soldat a ella, d'un angular amb un orifici per a la subjecció del cable de terra. Es preveurà un passamà d'un mínim de 4 mm de gruix, per subjectar-hi la caixa i tauler de connexions.

Les columnes es lliuraran galvanitzades en tota la seva longitud, mitjançant immersió en bany calent. El bany galvanitzat ha de contenir un mínim de 98,5% de zenc pur en pes, havent d'obternir-se un dipòsit mínim de 600 g/m2 sobre la superfície de la columna. Tal carecterística i les d'adherència, continuïtat i aspecte superficial s'adaptaran al que estableix la Norma UNE 37.501.

La superfície exterior de la columna no presentarà taques, ratlles ni abonyegaments i les soldadures es poliran degudament per tal d'aconseguir un acabat exterior de bona aparença i regularitat.

Basament de les columnes

Les dimensions dels basamens, per als diferents tipus de columnes, venen indicades als Plànols.

L'excavació es realitzarà, de manera que, les parets quedin verticals i el fons de la mateixa pla, evitant en aquesta les arestes arrodonides.

La cimentació s'efectuarà mitjançant formigó de resistència >H-150. (Si no s'especifiva als plànols una resistència superior,) en el qual s'encastaran els perns d'ancoratge, situant-los de manera que la seva col.locació resulti vertical i que sobresurti la longuitud suficient per tal d'assegurar l'entrada completa de les femelles de subjecció i llurs arandel.les.

A l'interior de la foneria s'embeurà un colze de tub PVC de diàmetre cent vint-i-cinc mil.límetres (0 125), per a permetre l'accés a l'interior de la columna.

Lluminàries

Les lluminàries seran pròpies de l'enllumenat públic, preparades per anar, indistintament, a bàcul i columna, i amb capacitat per posar-hi l'equip elèctric de doble encesa. Si el projecte no diu altra cosa, seran tancades amb grau de protecció IP 54, classe I.

Si poden ser directament accesibles seran classe II i classe 0 únicament si es defineixen lluninàries obertes.

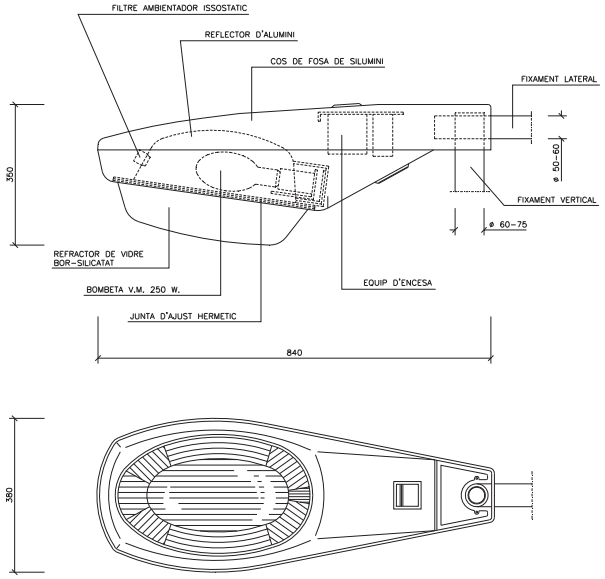

figura - 39 -

Característiques indicatives

Tots els materials seran inalterables a la intempèrie.

El gruix mínim de capa anòdica serà de quatre (4) micres.

Totes les fixacions, cargoleria, pestells, etc, seran en material no oxidable.

Les característiques fotomètriques de les lluminàries hauran de garantir els resultats previstos al Projecte. Les mides de les lluninàries no seran mai inferiors a les que figuren als plànols.

- El dispotiu de subjecció de la lluminària haurà de comptar amb un mínim de tres punts de suport que assegurin que la posició de la lluminària no variarà per agents fortuïts. Aquell serà capaç de resistir un pes cinc vegades superior al de la lluminària equipada.
- El dimensionat de la lluminària i els materials emprats hauran de garantir que després d'un periode de 10 hores de funcionament a temperatura ambient de 35º cap punt dels distints components enregistri una temperatura superior a l'admesa.

Lluminària esfèrica

Les lluminàries de tipus esfèric tindran el globus difusor en polietilé d'alta densitat, opal resistent a l'impacte (IP 9) i a l'envelliment per acció de la radiació ultraviolada.

La base portaglobus serà de foneria d'alumini, prevista per a allotjar l'equip d'encesa el portallànties i la xapa reflectora.

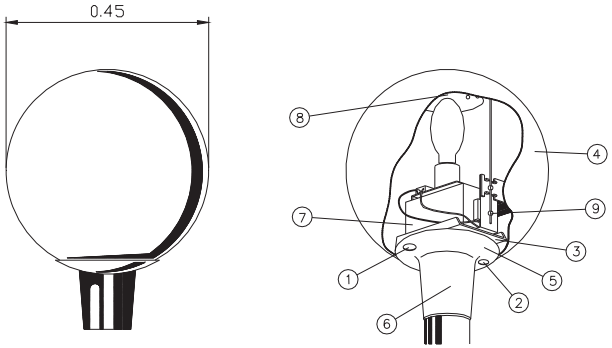

1.– CARGOL TANCAMENT
2.– CARGOL TANCAMENT
3.– PLACA DE FIXACIO
4.– DIFUSOR DE PLASTIC
5.– SUPORT
6.– PRESONER PER A COLUMNA O BRAQ MURAL
7.– REACTANCIA
8.– DEFLECTOR
9.– FIXACIO

figura - 40 -

Totes les parts metàl.liques seran inoxidables.

Les característiques fotomètriques de les lluminàries hauran de garantir els resultats previstos al Projecte en quant a nivells i uniformitats. Les mides de les lluminàries no seran mai inferiors a les que hi figurin als plànols.

Proteccions

A més de la protecció de cada punt de llum amb fusibles, s'instal.larà una pica de terra a cada punt de llum i quadre. Unint totes les piques es disposarà una presa de terra, formada per cable de coure nu de trenta-cinc mil.límetres quadrats (35mm2) de secció. Aquest cable anirà soterrat directament a terra, i a cinquanta centímetres (0,05 m.) de profunditat, com a mínim.

Totes les unions es faran amb soldadura al.luminotèrmica d'alta temperatura de fusió.

La unió a la columna serà mitjançant terminal de pressió, cargol, roseta i femella de material inoxidable. No ha haurà cap unió entremig de dos punt de llum.

A més a més de la posta a terra de les masses, es preveuran dispositius de tall per intensitat de defecte.

S'utilitzaran interruptors diferencials la sensibilitat dels quals vindrà donada per valor obtingut de la resistència a terra de les masses.

La instal.lació de tots els elements a l'interior de la lluminària, així com la resta de la columna, fa que tota l'operació sigui inaccesible i que es precisin les eines especials per a llur manipulació.

Taulers de connexió en columnes

S'entén per tauler de connexió en columnes el suport i elements de protecció i entroncament que s'instal.laran en cada columna.

El tauler serà de material aïllant, no propagador de la flama i no higroscòpic. Serà d'un gruix no inferior a cinc mil.límetres (0>0,005m), i disposarà dels borns polits i no tallats.

Cada tauler disposarà, com a mínim, de:

- Placa base
- Curts circuits unipolars amb llurs corresponents cartutxos fusibles, en nombre igual als cables que pugin fins a la lluminària.
- Borns unipolars amb capacitat suficient per a les seccions dels cables d'alimentació.

Tots els elements de la placa estaran aïllats elèctricament dels elements metàl.lics de la columna. La cargoleria serà de material inoxidable, el tauler s'instal.larà dins d'una caixa de material plàstic, a l'interior de la columna.

Centre de maniobra

Es defineix com a centre de maniobra el conjunt d'instal.lacions que fan falta per a la correcta maniobra d'encesa i apagament de la il.luminació, així com per llur control i mesurament.

Principalment, consten dels següents elements:

- Cèl.lula fotoelèctrica per maniobra automàtica i interruptor horari.
- Quadre elèctric amb Contadors, interruptors, compadors, fusibles, relés i transformadors d'intensitat i tensió, en el seu cas.
- Armari de protecció.

Materials

- Cèl.lula fotoelèctrica:

Serà de primera qualitat, caldrà que pugi treballar en qualsevol orientació, i es col.locarà en uns suports pròxims als centres de distribució. A l'interior portarà els corresponents accesoris per a poder suportar una càrrega de mil volts (1.000 v). No haurà de ser afectada per la pluja, vent, etc, i conservarà les serves característiques per un termini no inferior a tres anys (3 a.).
La connexió d'encesa es produirà quan la il.lunicació diürna sigui aproximadament, de cinquanta (50)lux, i la desconnexió als cent (100)lux.

- Interruptor horari.

Serà de bona qualitat, amb quadrant que permeti comprovar fàcilment l'hora d'encesa i apagament. Anirà protegit per una caixa metàl.lica, i podrà ser de tipus astronòmic.

- Contactors

Seran trifàsics, d'accionament electromagnètic amb contactes de plata, àmpliament dimensionats, que permetran efectuar un nombre considerable d'interrupcions. El consum en servei de la bobina d'accionament no serà superior a seixanta (60)V.A. Compliran les Normes VDE-0665 u 0660.

- Amperímetres i coltímetres:

Seran electromagnètics de tipus escastat i escales adequades.

- Comtadors

El comptador d'energia activa pel plafó d'enllumenat serà de tipus de quatre (4) fils, per tres-cents vuitanta volts (380v) connexió exterior i amb transfomador d'intensitat, si calgués.

- Fusibles

Seran de tipus protegir per evitat projeccions de formació de flama, i no podran sofrir deterioraments més que en les peces fusibles pròpiament dites, o en la part destinada a apagar l'arc.

- Interruptors

Seran de coure o llautó, de valor doble, al menys, a la intensitat del circuit elèctric real. No podran tancar-se per gravetat ni adoptar posicions de contacte incomplet. Seran tripolars, de connexió interior, amb comandament frontal per estrep i de ruptura brusca.

- Pals a terra.

Tots els centres de distribuciò portaran connectades a terra totes les parts metàl.liques.La resistència de posta a terra no serà superior a vint ohms (20) havent-se de col.locar, si fós necessari, més plaques a terra.Les plaques a terra seran segons Reglament Electrotècnic de Baixa Tensió.

- Armaris metàl.lics:

Els armaris seran de xapa d'acer galvanitzat, de 3 mm de gruix, com a mínim, d'una sola peça de xapa plegada i soldada elèctricament.Una junta d'estanquitat curarà del perfecte tancament de portes.

Serà totalment estanc i del tipus exterior amb un grau mínim de protecció IP 559 (UNE). Les normes de l'acabat de l'aspecte exterior, així com del galvanitzat, seran les mateixes que s'expliquen en aquest Plec de Condicions per a les columnes.

Recorrent el quadre en sentit longitudinal es disposarà un conductor de coure nu de cinquanta mil.límetres quadrats (50mm2.). al qual serà connectada la carcassa de l'armari, així com totes les part metàl.liques, tals com portes, suports, etc. Aquest conductor anirà unit al circuit general de terres de l'enllumenat.

L'armari tindrà un sostre especial per a evitar la caiguda d'aigua per degoteig, i ranures per a la ventilació. Hi haurà previstos dos allotjaments separats, un per a les instal.lacions pròpies de la Companyia Subministradora, i altre per a les intal.lacions de protecció de línees. La zona destinada a la Companyia Subministradora es farà seguint les seves indicacions.

Tot el material elèctric anirà muntat a una placa aïllant, hidròfuga, autoextingibles, i aïllada de les parts metàl.liques de l'armari. Aquesta placa costituirà un doble aïllament i el seu gruix no serà mai inferior a cinc mil.límetres (5mm.). La connexió entre sí de tots els elements s'efectuarà de manera ordenada, per tal que es pugui seguir fàcilment qualsevol circuit, marcant-se les diferents fases amb colors internacionals, i amb altes colors els fills corresponents als circuit secundaris de maniobres.

Conduccions per a canalitzacions d'enllumenat.

Llevat de les entrades i sortides als punt de llum , on els cables discorren dins dels tubs, o bè a les cruïlles de calçada, els cables aniran a rases de seixanta centímetres (0,60m.) de fondària i quaranta centímetres (0,40m). d'amplada.

Conducció per a baixa i mitja tensió.

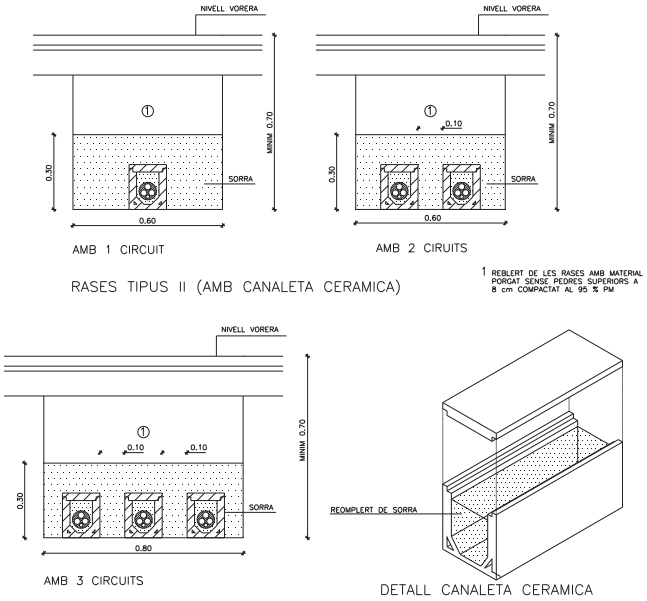

figura - 42 -

Cables per a enllumenat públic, mitja i baixa tensió.

Els cables que s'empraran per a l'Enllumenat públic, seran de coure electrolitic de 1/56 m/mm2. de resistència específica i seccions nominals les que figuren als plànols.

Tots els conductors que s'utilitzin seran unipolars a les seccions, iguals o superiors a setze mil.límetres quadrats (16mm2). La tensió nominal de funcionament serà de mil volts (1000 V) i la tensió de prova de quatre mil volts (4000 V).

Si el projecte no especifica altra cosa els cables d'enllumenat enterrats seran armats i amb coberta i un aïllament de Policrorur de Vinili (PVC) Designació UNE VFV 0,6/1Kv.

L'armadura serà d'acer galvanitzat als cables tetrapolars, i de material amagnètic (alumini) a la resta.

La resistència màxima a vint graus centigrads (20ºC.) haurà d'acomplir amb els valors assenyalats per la Norma UNE 21.119.74.

La resistència d'aïllament mínima serà de deu ohms (10) en cent metres (100).

A la coberta, i de manera inborrable, hi figurarà el nom del fabricant, característiques i de seccions dels cables.

Els cables de connexió interior dels suports i caixes seran flexibles, amb aïllament i coberta de PVC, coberta de Policlorur de Vinili (PVC), i designació UNE RV 0,6/1 KV.

Les característiques físiques, mecàniques i elèctriques dels materials dels cables satisfaran el que indiquen les Normes UNE 21.011, 21.012, 21.014, 21.015, 21.042, 21.064, i proposta UNE 21.019.

Els cables de Mitja Tensió seran d'alumini i satisfaran les Normes UNE 21.0143 i UNE 21.014. L'aïllament serà de pòlietilè reticulat amb un gruix mínim de sis amb vuit mil.límetres (6,8mm.).

Existirà una pantalla sobre el conductor, que serà no metàl.lica i estarà formada per una cinta semmiconductora, una capa "extrussionada" de mescla semiconductora o una combinació de les dues. La pantalla sobre l'aïllament estarà formada per una part semiconductora, no metàl.lica, associada a una part metàl.lica. La secció de la pantalla

i la seva resistència elèctrica per metre (m). de cable a vint graus centigraus (20ºC) seran setze mil.límetres quadrats (16mm.2.) Cu i 1,16/km, respectivament.

La coberta exterior estarà constituida per una capa "extrussionada" de PVC, semiconductora, de resistivitat compresa entre mil cinc-centes i tres mil centímetres (1.500 i 3000 cm).

Tots els cables seran homologats per les Companyies Subministradores.

MESURAMENT DE LES OBRES

Estació transformadora

Comprèn l'esmentada unitat l'excavació en qualsevol tipus de terreny i la construcció de l'estació segons esquemes que figuren als plànols, ampliats per les normes particulars de l'Empresa Subministradora.

Tots els treballs necessaris, així com l'aportació de mitjans precisos pel correcte acabat de l'obra.

Es mesurarà per unitat (Ut.) totalment acabada.

Aparellatge interior de l'Estació Transformadora.

Aquesta unitat comprèn tots els elements (ruptofusibles, seccionador d'entrada, de sortida i proteccions del transformador, etc). necessaris pel correcte funcionament elèctric de l'Estació Transformadora. Així mateix inclou els cirtuits auxiliar d'enllummenat i protecció del transformador, comandaments a distància, senyalització, circuit de terra, i tot aquell material necessari pel bon funcionament de l'E.T.

Es mesurarà per unitat totalment acabada i comprovada.

Instal.lació en baixa tensió. Aquest apartat inclou els circuits en baixa tensió, cables i quadre de distribució complert, de quatre mes quatres (4+4) sotides protegides.

Es mesurarà per unitat (UT) totalment instal.lada i comprovada.

Cables

Al preu assignat per metre lineal (ml.) queda comprès els cost de totes les operacions d'adquisició, transport, carreteig i col.locació del cables, així com la retirada i l'abonament de les bobines corresponents.

Es mesurarà per metre lineal (ml.) queda comprès el cost de totes les operacions d'adquisició, transport, carreig i col.locació del cable, així com la retirada i l'abonament de les bobines corresponents.

Es mesurarà per metres lineal realment instal.lats.

Conduccions per a canalitzacions d'enllumenat, baixa o mitja tensió.

El preu comprèn l'execuciò del metre lineal de rasa segons dimensions i característiques, que s'assenyalen als plànols corresponents.

Està inclosa l'excavació en qualsevol tipus de terreny i el rebliment de la rasa, la sorra que serveis de llit i recobriment als cables o conduccions, la cinta de senyalització o maons de protecció (segons plànols) i tots el tubs necessaris per a passar els cables (o quan s'escaigui les canaletes prefabricades).

En cas de conducció per a encreuaments de calçada, el preu inclou totes les canonades necessàries més el llit i protecció de formigó, així com l'excavació, el rebliment i el transport a l'abocador dels materials sobrants.

També està inclosa la compactació fins a un noranta-cinc per cent (95%) del pròctor normal.

Es mesurarà per metre lineal (ml.).

Punt de llum

Es defineix la unitat de punt de llum com el conjunt de columna, lluminària tancada completa, equip d'encesa, llun, tauler de connexió, cables de connexionat des del tauler fins a la lluminària, posta a terra, de tot al conjunt, així com

el dau de formigó amb els seus perns d'ancoratge, inclosa l'excavació. També s'inclou la pica de terra, així com accessoris i altres elements necessaris pel seu correcte funcionament.

Es mesurarà per unitat (UT.) acabada i comprovada.

Centre i quadres de maniobra

S'inclouen a l'esmentat concepte aquells materials degudament instal.lats necessaris per a la correcta maniobra d'encesa, apagat, protecció i mesurament de les instal.lacions.

Aquesta unitat inclou principalment quadres metàl.lics galvanizats, cèl.lules fotoelèctriques, rellotge horari, comptadors, amperímetres i voltímetres, interruptors diferencials i magnetotèrmics, fusibles, armaris, comptadors, posta a terra, basament per al corresponent ancoratge, cables elèctrics d'escomesa fins el quadre de baixa tensió dins l'Estació Transformadora, etc.

Inclou l'esmentada unitat l'armari de maniobra com a continent dels elements abans esmentats, així com l'obra civil d'assentament del mateix.

Tot això degudament connexionat i posat en servei.

Es mesurarà per unitat (Ut.) acabada i en servei.

2.3.-Xarxa telefònica

Totes les infrastructures telefòniques enterrades es contruïran d'acord amb el projecte aprovat i les especificacions de la Companyia Telefònica.

- Materials

Tots el materials a emprar seran els homologats per la Companyia Telefònica i els definits als plànols i al present Plec.

Materials homologats en Telefònica

- Tubs de P.V.C rígit 0 110, 0 63 i 0 40 mm. Especificado n 634.008 codis n 510.505 (110 x 1,2), 510.696 (63 x 1,2) i 510.700 (40 x 1,2).
- Colzes de P.V.C. rígid 0 110 i 0 63mm. Especificació n 634.024, codis ns 510.172 (110/90/490), 510.718 (110/45/5000), 510.726 (63/45/2500) i 510.734 (63/90/561).
- Netejador i adhesiu per encolar unions de tubs i colzes, codis 510.866 i 510.858.
- Suport d'enganxament de politges, per tir de cable, codi n 510.203.
- Regletes i ganxos per a suspensió de cables, Especificació n 634.016 codis n s 510.777 (reglata tipus C), 510.785 (ganxo tipus A, per a un cable) i 510.793 (ganxo tipus B, per a dos cables).
- Tapes per arquetes tipus D i H.

- Canalizacions

Totes les canalitzacions es construïran segons els prismes formigonats homologats per la Companyia Telefònica. Quan la canalització discorreixi per sota voravia, l'altura mínima entre el paviment de voravia i el sostre del prisma serà de quaranta-cinc centímetres (0,45m.) Als encreuaments de vial i als possibles trams sota calçada, l'esmentada altura mínima serà de seixanta centímetre (0,60m.).

Malgrat que puguin anar juntes en el mateix prisma, caldrà distinguir les conduccions de la xarxa primària normalment de diàmetre 110 mm. de les que la xarxa secundària que podran ser de 110 mm, 63 mm, o 40 mm. Cal pensar que un tub de 63 mm. pot porta o bé un cable o un màxim de deu escomeses i que un tub de 40 mm. pot portar un màxim de quatre escomeses. S'entendrà per xarxa primària la que comunica la xarxa principal exterior amb armaris de connexió i xarxa secundària la que condueix únicament escomeses dels armaris de connexió als edificis.

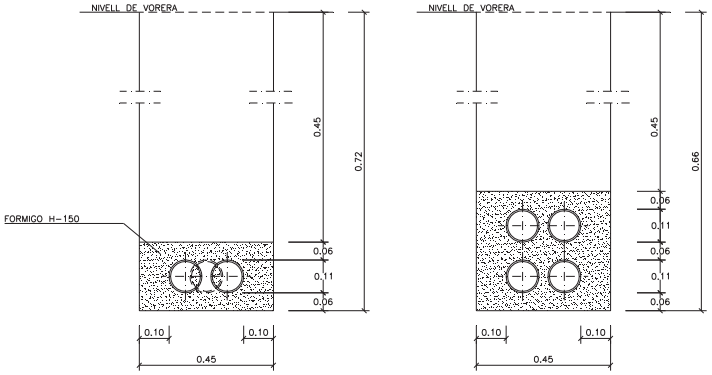

figura - 43 -

RASA PER A 1 ó 2 CONDUCTES. RASA PER A 4 CONDUCTES.

NOTES

Tot el formigó serà H.150
Totes les separacions entre tubs D 110 seran de 3 cm.
Es matindran les mateixes distàncies entre eixos per als tubs de D.63 i D.40 que les establertes per als tubs D.110.
També es mantindran les alçades mínimes corresponents.
A cada alçada màxima li correspon una amplada mínima.
Sols adequats o seleccionat compactats al 95% del proctor normal (1).
Per situar els tubs D.63 i D.40 caldrà calcular prèviament la distància entre eixos dels tubs D.110.
En la instal.lació dels tubs es tindrà prevista la col.locació d'un filferro per passar fils.

CANALITZACIONS TELEFONIQUES

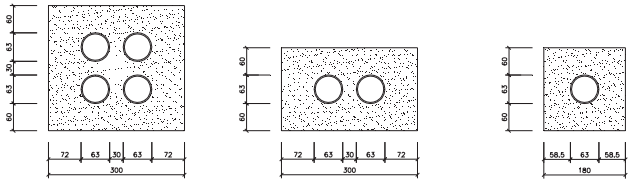

4 ø 63 2 ø 63 1 ø 63

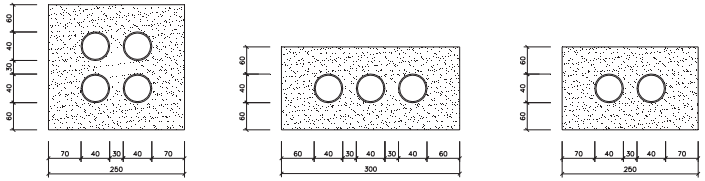

4 ø 40 3 ø 40 2 ø 40

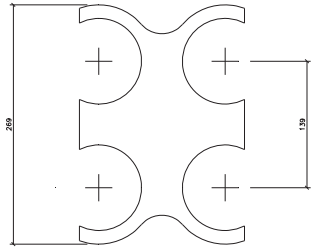

ELEMENT SEPARADOR

Les canalitzacions estaran formades per tubs de PVC normalitzats per la Companyia Telefónica, elements separadors normalment subministrats per la companyia i protecció de formigó H-150.

figura - 44 -

CANALITZACIONS TELEFONIQUES

Les canalitzacions estaran formades per tubs de PVC normalitzats per la Companyia Telefònica, elements separadors normalment subministrats per la Companyia i protecció de formigó de 150 kg per centímetre quadrat de resistència característica (H-150)

COL.LOCACIO DE CANONADES I FORMIGONAT DE LES CANALITZACIONS TELEFONIQUES

Un cop anivellada la rasa ,se li abocarà una capa de formigó de vuit centímetres (0,08 m.) obre aquesta, es col.locarà la primera capa de tubs subjectant-los amb un suport distanciador cada setanta centímetres (0,70m.). Col.locada aquesta capa, s'abocarà el formigó dintre, fins a cobrir tres centímetres (0,03.m), col.locant llavors la segona capa. L'operació es repetirà tantes vegades com capes de tubs tingui la canalització, fins escampar sobre la última una protecció de vuit centímetres (0,08m.) de formigó.

Tot seguit es reomplirà la rasa amb terra. La unió dels tubs de P.V.C. es realitzarà acoblant l'extrem recte d'un d'ells amb l'extrem de la copla de l'altre i controlant-los amb un adhesiu, a base de disolució de P.V.C., disolvent orgànic volàtil.

Els àrids, a emprat al formigó, no han de superar la mida de vint-i-cinc mil.límetres(0,025m) en un vuitanta-cinc per cent (85%) tolerant-se en el quinze per cent (15%) restant fins a una dimensió de trenta-mil.

Per a la prova dels conductes, es passarà a través d'ells un cilindre de deu centímetres (0,10m) de longitud i del diàmetre corresponent segons la Normativa de la C.T.N.E.

Arquetes i element singulars

Els principals elements singulars de la xarxa telefònica són les cambres de registre i les arquetes. Són elements de registre que se situen a diferents punts de la xarxa amb funcions de molts tipus. Les cambres de registre són elements de grans dimensions que poden situar-se a zona de calçada (preferentement amb accés des de zona de voravia). Serveixen per registrar les grans canalitzacions de manera que en un sector de sòl urbanitzables normalment solament es construirà un element d'aquest tipus que connectarà la xarxa del sector amb la portada general del Servei Telefònic.

Les arquetes són registres de menor dimensió que normalment se situen a zona de voravia. Poden ser dels tipus anomenats D, H i M.

Mesurament i pagament de les obres

Les cambres de registre i tronetes, de telefònica, es mesuraran i pagaran per unitats totalment acabades. El preu unitari inclou tots els materials i les operacions necessàries, pel correcte acabat de l'obra, exceptuant els materials que d'acord amb els convenis existents, han de subministrar les Companyies el qual preu unitari solament inclou la seva col.locació o instal.lació, i el transport. Així mateix, l'esmentat preu inclourà el cable guia per al galibat.

El preus unitaris inclouen, també els possibles excessos per entrada i connexions.

Les conduccions telefòniques es mesuraran i abonaran per metres linials de conducció acabada. Els preus unitaris inclouran les excavacions de les rases, els rebliments de terrenys, terres o formigó (canalitzacions telefòniques) i tots els materials i les operacions necessàries pel correcte acabat de la unitat, llevat els materials que d'acord amb els convenis existents, han de subministrar les Companyies.

2.4 Xarxa de gas canalitzat.

Sempre que construeixi xarxa de gas canalitzat , l'execució de l'obra complirà de forma obligatòria amb tot el que s'especifica a les ITC-MIG (Instruccions Tècniques Complementàries del Ministeri d'Indústria i Energia relatives a la xarxa de gas). També es compliran en tot moment les normes pròpies de la Companyia concessionària que haurà de rebre l'obra i fer-se càrrec del servei. Normalment serà la pròpia companyia la que executarà l'obra mecànica (Implantació de les canonades) mentre que l'empresa adjudicatària executarà les obres civils d'excavació i rebliment de rases així com la protecció de les canonades.

L'excavació i terraplenat de les rases complirà amb tot el que s'epecifica a l'apartat 1.5. relatiu a rebliment de rases.

PROFUNDITAT DE SOTERRAMENT

PROFUNDITATS MINIMES SEGONS REGLAMENT

TIPUS DE DISTRIBUCIO	LLOC D'INSTAL.LACIO	
	VORERA	CALÇADA
AP	0,60	0,80

0MB. BP.	0,50	0,60

DISTANCIES MINIMES A ALTRES SERVEIS

TIPUS DE DISTRIBUCIO	ENREUAMENTS	PARAL.LELISMES
AP	0,20	0,40
MP I BP	0,10	0,20

Quan no puguin respectarse aquestes mides mínimes, hauran de col.locar-se entre la canonada de gas i el servei més proper, proteccions mecàniques, de diferents tipus.

Mesurament i abonament de les obres

Sempre que el pressupost del projecte no especifiqui altra cosa, l'obra civil de la xarxa de gas canalitzat es mesurarà i abonarà per metres cúbics d'excavació de de rebliment de rases els preus definits al quadre de preus n 1 del projecte. Així mateix els materials de protecció (generalment sorra de riu) s'abonaran als preus definits.

S'entendrà que els preus definits inclouen tots els materials i operacions necessàries per acabar les obres amb la qualitat definida.

2.5 Encreuament i paral.lelisme entre xarxes de serveis

Durant l'execució de les obres es comprovarà especialment la disposició de paral.lelismes i encreuaments entre les diferents xarxes de serveis en tots els punts del seu recorregut. A les zones de xanfrà, creuament i zones amb elements singulars es dibuixaran les seccions de coordinació i els trams singulars on determinats serveis (generalment l'aigua, el gas i la mitja tensió) s'enfoncen per possibilitat el creuament amb altres xarxes.

Distànices mínimes d'encreuament i paral.lelisme.

III PAVIMENTACIO

L'activitat de pavimentació s'ha de realitzar preceptivament després de contruïda la infrastructura de serveis i d'acceptar la capa de subbase granular que haurà servit de plataforma de treball per realitzar una part de l'obra d'urbanització. Consisteix principalment en la col.locació de la capa de formigó de base a voravies (normalment les llosetes o panots es construeixen a la fase d'urbanització secundària), la capa de base de calçada i les capes de paviment.

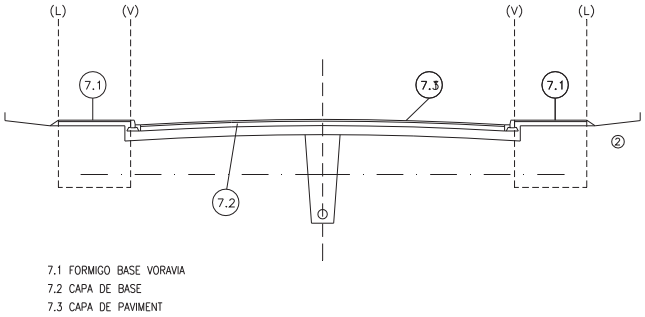

figura- 51 -

3.1 El formigó de base a voravies

Llevat que la Direcció d'obres disposi un altre ordre, el formigó a voravies es col.locarà en fase prèvia a la construcció de les capes de base i de paviment. Després d'acceptar les infrastructures de serveis, els elements singulars situats a la voravia i la capa de coronament del terraplé de voravia, es procedirà a col.locar la capa de formigó de base que servirà d'assentament a les llosetes i panots, i protegirà les infrastructures de serveis construïdes.

Condicions mínimes d'acceptació

El formigó serà de consistència intermitja entre la plàstica i la fluïda de manera que no sigui ni massa, sec, (dificultats per reglejar) ni massa fluïd (falta de resistència). A l'assaig de consistència s'obtindrà un assentament del con d'Abrams entre cinc centímetres (5cm) i vuit centímetres (8cm). La resistència característica mínima a obtenir serà de cent quilograms per centímetre quadrat (Fck >/100Q/cm2 H-100), sempre que el projecte no indiqui una resistència superior.

Mesurament i abonament de les obres

Llevat que el pressupost del projecte especifiqui altra cosa, es mesurarà i abonarà per metres cùbics realment executats mesurats sobre perfil teòric.

S'entendrà que el preu unitari inclou el refí definitiu i la compactació de la superfície de coronament en terres, els encofrats necessaris per a deixar els forats dels escossells, el subministrament i posta en obra del formigó i tots els materials, maquinària i diferents operacions necessàries per a acabar correctament la unitat d'obra.

3.2.- Capes de base

Es defieneix com a capa de base la que suporta el paviment. Podrà ser de material granular (tot-ú artificial o de grava-ciment)

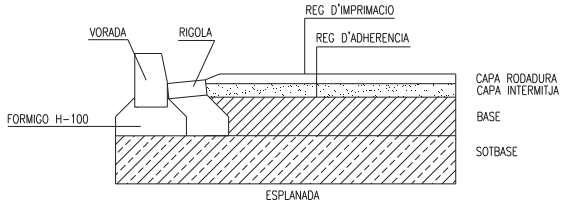

figura - 53 -

Bases de tot-ú artificial

El tot-ú artificial és una barreja d'àrids procedents d'una instal.lació d'esmicolament amb granulometria de tipus continu.

Condicions mínimes d'acceptació:

Granulometria: La fracció que passi pel tamís 0,080 UNE serà inferior a la meitat de la fracció que passi pel tamís 0,40 UNE, mesurades en pes.

- La mida màxima de la pedra serà inferior a la meitat de la tongada compactada.
- La corba granulomètrica dels materials es trobarà compresa entre les que figuren al següent quadre:

TAMISOS UNE	Z1	acumulat en % Z2	Z3
50	100		
40	70-100	100	
25	55-85	70-100	100
20	50-80	60-90	70-100
10	40-70	45-75	50-80
5	30-60	30-60	35-65
2	20-45	20-45	20-45
0,40	10-30	10-30	10-30
0,080	5-15	5-15	5-15

- La fracció del material retinguda pel tamís 5 UNE haurà de contenir com a mínim un 50% en pes d'elements amb dues o més cares de factura.
- El desgast delm material mesurat segons l'Assaig de Los Angeles serà inferior a trenta (>30).
- El material no podrà ser meteoritzat de manera que totes les característiques de granulometria i qualitat es conservin després de compactar la tongada (execució de l'assaig del material després de compactar).
- El material tindrà un índex CBR superior a 80 per a una compactació del 100% de l'Assaig Proctor Modificat.
- El mòdul de copressibilitat determinat amb l'assaig de càrrega amb placa de 700cm2. serà superior a 100 QG/cm2. per a unes pressions compreses entre 2,5 i 3,5 Qg/cm2.
- La densitat de la capa de base granular compactada serà superior al 100% de la màxima densitat obtinguda a l'assaig pròctor modificat. Aquesta condició de densitat es complirà també a totes les zones singulars de la capa compactada (vora pous, embornals i elements singulars de calçada).

Mesurament i abonament

La base de material granular es mesurarà i abonarà per metres cùbics mesurats sobre perfil teòric després de compactar. S'entendrà que el preu unitari compren el refí i compactació de la capa de subbase i totes les operacions i materials necessaris per deixar la unitat d'obra correctament acabada.

Bases de grava-ciment

Són materials formats per barreja homogènia d'àrids, ciment i aigua, segons les proporcions d'una fórmula de treball prèviament aprovada, que després d'estesos i compactats formen la capa de base a calçades.

Condicions mínimes d'acceptació

- Granulometría dels àrids. La corba granulomètrica es trobarà compresa entre les indicades al quadre:

TAMISOS GC1	Acumulat en % GC2	UNE
40		100
25	100	75-100
20	70-100	65-90
10	50-80	40-70
5	35-60	30-55
2	25-45	22-42
0,40	10-24	10-22
0,080	1-8	1-8

- La fracció retinguda en el tamís UNE, presentarà com a mínim un 50% en pes d'elements amb dues o més cares de fractura.
- La qualitat mesurada segons l'assaig de Los Angeles presentarà un coeficient inferior a trenta (<30). Els àrids seran no plàstics i amb equivalent de sorra superior a trenta (>30).
- Els àrids no representaran contingut de matèria orgànica superior al 0,05%, proporció de terrossos d'argila inferior al 2% i proporció de sulfats al 0,5%.
- El contingut mínim de ciment serà sempre del tres per cent (3%).
- La resistència a compressió als 7 dies, amb provetes fabricades amb el motllo i compactació del Pròctor modificat serà superior a trenta-cinc quilograms per centímetre quadrat (>35 Qg/cm2).
- S'exigirà en tota la zona d'obres, inclús a punt singulars com vora pous o embornals, una densitat superior al noranta set per cent (97%) de la màxima densitat obtinguda a l'Assaig Pròctor Modificat de la Barreja amb ciment.
- El reg asfàltic de guarit de la grava-ciment s'aplicarà abans de passades dotze hores des de la seva copactació.

Mesurament i abonament

Es mesurarà i abonarà als preus definits al pressupost del projecte. S'entendrà que els preus comprenen la preparació, refí i compactació de la superfície de la subbase per a la seva acceptació, i tots els materials i operacions necessàries pel correcte acabat de la unitat d'obra.

3.3.- Paviments asfàltics.

Els paviments asfàltics poden ser paviments de barreja asfàltica en calent, paviments de barreja asfàltica en fred, o tractaments asfàltics superficials. El paviment més usual en calçades és de barreja asfàltica en calent. Els tractaments asfàltics superficials es tractaran a l'apartat relatiu a paviments de tràfic restringit

Paviments asfàltics en calent

Poden ser d'una única capa de rodaduras o de dues capes.

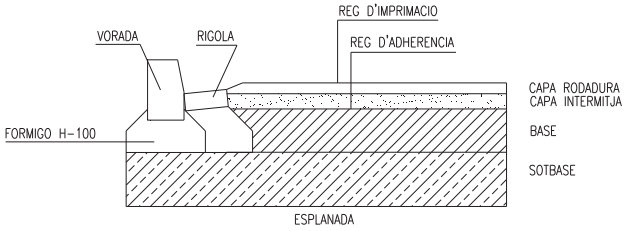

figura - 54

Condicions mínimes d'acceptació

- Lligants bituminosos: Podran ser dels tipus B20/30, B 30/50, B 60/70, B80/100.
- Granulometria dels àrids. L'àrid gros procedirà d'instal.lació d'esmicolament. Contindrà com a mínim un 75% en pes d'elements amb dues o més cares de factura. La granulometria dels àrids es trobarà compresa entre les del següent quadre, segons el tipus de barreja que es tracti.

TIPUS DE MESCLES
TAMISATSE PONDERAL ACUMULAT (%)

SEDASSOS Y TAMISSOS UNE	MESCLES DENSES D12	D20	D25	MESCLES GRASES S12	S20	S25
40			100			100
25		100	80-96		100	80-96
20	100	80-96	75-88	100	80-96	75-88
125	80-96	66-80	62-77	80-96	65-80	60-75
10	72-87	60-75	57-72	71-86	60-75	56-70
5	50-65	47-62	45-60	47-62	43-58	40-55
2.5	35-50			30-45		
0.63	18-30			15-25		
0.32	13-23			10-18		
0.16	07-15			06-13		
0.080	04-08			03-07		
% lligam betuminos en pes respecte a l'àrid (*)	4.0-6.0			3.5-5.5		

(*) El contingut óptim de lligam es determinara mitjançant assaigs de laboratori.

TIPUS DE MESCLES TAMISATGE PONDERAL ACUMULAT (%)

SEDASSOS I TAMISSOS UNE	Mescles grases G12	G20	G25	Mescles obertes A12	A20	A25
40			100			100
25		100	75-96		100	66-90
20	100	75-96	66-86	100	66-90	55-80
125	75-96	55-75	47-67	66-90	45-70	30-55
10	62-82	47-67	40-60	50-75	30-60	25-48
5	30-48	28-46	26-44	20-40	16-36	10-30
2.5		20-35				
0.63		08-20			5.20	
0.32		05-14				
0.16		03-09			2-4	
0.080		02-05				
% lligam bituminos en pes respecte a l'àrid		3.0-5.5			2.5-4.5	

(*) El contingut òptim de lligant es determinarà mitjançant assaigs de laboratori.

material a emprar: rodadura:tipus D, tipus S-intermitja, tipus S.G.A.

GRUIX EN CM DE LA CAPA	TPUS DE MESCLES A EMPRAT
Menor o igual que 4	D,S,G,A 12
Entre 4 i 6	D,S,G,A 20
Major que 6	D.S.G,A 25

- El coeficinet de desgast de Los Angeles serà inferior a trenta (30). Per a vials de gran capacitat on es prevegin altres velocitats s'exigirà un coeficient de poliment accelerat superior a quaranta (0,40) (únicament a capa de rodadura). L'index de partícules planes serà inferior a trenta (<30).(únicament vials amb gran capacitat i trànsit pesat).
- Les condicions d'adhesivitat i característiques del filler compliran les condicions obligatòries per a construcció de carreteres (PG3).
- La barreja d'àrids en fred, tindrà un equivalent de sorra superior a quaranta(>40).
- Pel que fa a l'obtenció de la fòrmula de treball, instal.lació de fabricació equip d'execució, i proves de l'Assaig Marshall es compliran totes les condicions exigides per construcció de carreteres (PG3).

Mesurament i abonament de les obres.

S'abonarà per tones realment col.locades, mesurades a partir dels perfils teòrics i les densitats realment obtingudes a obra. Si el pressupost del projecte no especifica altra cosa, s'entendrà que el preu inclou la preparació de la superfície de la capa de base, els regs d'imprimació i adherència, i materials necessaris pel correcte acabament de la unitat d'obra.

CRITERIS DEL PROJECTE DE MESCLES PEL METODE MARSHALL (NLT-159/75)

CARACTERISTIQUES	PESAT	MIG	LLEUGER

	min	max	min	max	...min	
Max n de cops en cada cara	75		75		50	
Estabilitat Kgf	1000*		750		500	
Deformacio	2	3.5	2	3.5	2	4
Buits en mescles%						
Capa de rodadura	3**	5	3	5	3	5
Capa intermitja	3**	6	3	8	3	8
Capa base	3	8	3	8	3	8
Buits en àrids %						
Mescles D.S.G.12	15		15		15	
Mescles D.S.G.20	14		14		14	
Mescles D.S.G 25	13		13		13	

(*) En el cas de capes de base aquest valor serà 750 Kgf.

(**) Valor mínimi desitjable, 4 %

Les tolerències admissibles, respecte de la fòrmula de treball, seràn les següents:
Arids i filles
Ramissos superiors al 2.4 UNE 4% del pés total d'àrids
Tamissos compreès entre 2.5 UNE, 0.16 UNE, ambdós inclusiu 3% del pès total d'àrids
Tamís 0.080 UNE 1% del pés total d'àrids

LLigant
Lligant 0.3% del pès total d'àrids

Durant la posta en obra la temperatura de la barreja haurà de ser superior a la determinada a la fòrmula de treball i en cap cas inferior a cent deu graus(> 110C).

Mescles asfàltiques en fred

Pel que fa als àrids, compliran totes les especificacions relacionades pels paviments asfàltics en calent. Per la resta de materials i condicions d'execució es complirà la norma de carreteres (PG3). Es mesuraran i abonaran d'igual manera que les mescles en calent.

3.4 Paviments de formigó.

Els paviments de formigó són lloses de gruix superior a quinze centímetres (>O,15) i inferior a vint-i-cinc centímetres (<0,25): es construïran " in situ" mitjançant estesa del formigó i execució de juntes de construcció o serrades.

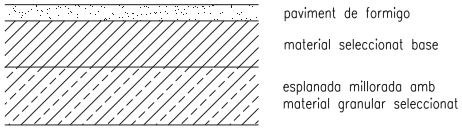

figura - 55 -

Condicions mínimes d'acceptació:

Resistència característica. Als paviments de formigó, amb motiu de l'assaig a flexo-tracció s'ajusta més a la forma de treball de les lloses, es mesurarà la resistència a flexo-tracció. En qualsevol cas la resistència a flexo -tracció a vint-i-vuit dies serà superior a trenta-cinc quilograms per centímetre quadrat (HP-35). En el cas que el projecte defineixi HP-40, la resistència característica a flexo-tracció serà superior a quaranta..

La relació en pes aigua-ciment no serà superior a 0,55.

La consistència del formigó serà entre plàstica i fluïda. No s'admetrà formigó amb assentament del con d'Abrams inferior a cinc centímetres (5cm) ni superiors a vuit centímetres (8cm).

A fi d'obtenir resistència suficient al desgas s'exigirà que com a mínim un trenta per cent (30%) en pes de la sorra sigui de tipus silici.

La corba granulomètrica de l'àrid fi, estarà compresa entre els límits del següent quadre.

Tamis UNE	Acumulat en %
5.00	90-100
2.50	65-90
1.25	45-75
0.63	27-55
0.32	10-30
0.16	02-10
0.08	00-05

El coeficient de desgast de l'àrid gros mesurat segons l'assaig de " Los Angeles" serà inferior a trenta-cinc (>35).

Es compliran també tots els condicionants relacionats a la normativa oficial per a la recepció de formigons d'obres de fàbrica i estructures d'edificació.

Les juntes podran ser de construcció (encofrades) o serrades. La distància entre juntes serà inferior a vint vegades el gruix. En el cas de lloses rectangulars la relació entre longituds serà inferior a 2:1. Tampoc es podran disposar angles interios de les lloses inferiors a seixanta graus (60).

Les vores de les lloses tindran sempre una dimensió mínima superior a 30 cm.

Els elements singulars de calçada (pous i embornals) es faran coincidir sempre amb una junta.

Serà obligatòria la realització d'un tram de paviment de prova que permeti comprovar les principals característiques del paviment (color, textura, resistència, condicions de guarit, possible necessitat d'emprar additius, juntes, acabat superficial, etc.).

Si la junta és serrada, s'efectuarà l'operació de serrat entre sis i vint-i-quatre hores després de col.locat el formigó en obra. La profunditat del serrat esterà compresa entre 1/4 i 1/3 del gruix de la llosa.

Mesurament i abonament.

Si el pressupost del projecte no especifica altra cosa, els paviments de formigó es mesuraran i abonaran per metres cúbics realment col.locats, mesurats sobre perfil teòric. S'entendrà que el preu unitari inclou la preparació de la superfície de base, la fabricació i colocació del formigó, execució de les juntes, guarit, acabats superficials i tots el materials i operacions necessàries pel correcte acabament de la unitat d'obra.

3.5 Paviments de peces de formigó

Les peces de formigó per a pavimentació són blocs prefabricats de les formes, dimensions i gruix, color i disposició definides al projecte, que després de col.locats en obra formaran la capa de paviment. (paviments de llambordes).

Condicions mínimes d'acceptació

La coloració, la forma, dimensions i trama de disposició serà la definida específicament als plànols del projecte.

Exemples d'algunes formes i disposicions que es troben actualment comercialitzades.

Tolerències de dimensions.

Les partides de peces amb desviament superior a les tolerències especificades seran rebutjades.

Tolerància màxima de mides en planta..... + - 2mm.
Tolerància màxima de gruix..... + - 3mm.

Resistència

La resistencia característica a compressió del formigó del prefabricat a vint-i-vuit dies serà superior a quatre-cents quilograms per centímetre quadrat (>400 Qg/cm2). (Proveta cúbica de 8 x 8 x 8 cm., UNE 7015). El desgast segons norma UNE 7015, amb carborundum i per a un recorregut de 1000 m., serà inferior a dos mil.límetres (<2mm.). Aguantaran vint cicles de congelació sense presentar esquerdes ni cap alteració visible.

l'Assentament de la llamborda serà sobre llit de sorra de 3 a 5 cm. de gruix, perfectament anivellada. El contingut d'argiles i matèria orgànica serà inferior al 1%. El contingut de fins de la sorra serà molt reduït. La corba granulomètrica es trobarà entre les del següent quadre:

mm	% que passa
4,760	95-100
2,380	80-100
1,190	50-85
0,595	25-60
0,297	10-30
0,149	05-15
0,074	00-10

- Les llambordes s'uniran per compactació i vibració d'una capa de sorra de segellada.

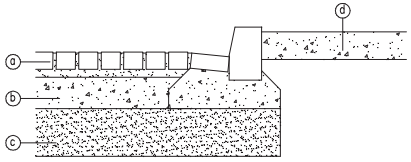

a- llambordes sobre capa de sorra
b- base de tot-u artificial, natural o de formigø pobre
c- subbase de tot-u natural, o de sols seleccionat
d- formigo h-100

figura - 60 -

La sorra de segellat no contindrà partícules superiors a 1,25 mm., es trobarà seca en el moment de l'execució i contindrà un màxim del 10% en pes de material fi que passi pel tamís de 0,80 mm.

El gruix de la junta entre llambordes no serà superior a tres mil.límetres (<3mm). Tolerància del pavimentat acabat. Totes les llambordes hauran de quadrar perfectament anivellades de manera que la comprovació amb regla de tres metres no acusi diferències superiors a un centímetre.

Mesurament i abonament

Si el pressupost del projecte no indica altra cosa, es mesuraran i abonaran per metres quadrats de paviment correctament acabat. El preu unitari inclourà la preparació de la superfície de base, el llit de sorra, el segellat i tots els materials i operacions necessàries pel correcte acabat de la unitat d'obra.

3.6.- Paviments lleugers per a vianant o tràfic restringit i paviments de voravia.

Normalment aquest tipus de paviments corresponen a zones de voravia, passeig i vials de tràfic mixte (vials sense voravia).
Aquest tipus de paviments que normalment s'acabaran a la fase d'urbanització secundària del sector (després de la construcció dels espais parcel.lats) poden ser de tipus molt variat depenent del disseny urbà. Ens referim als següents tipus de paviment:

- Paviments de formigó amb disseny de juntes. Compliran tot el que s'especifica al capítol 3.4 relatiu a paviments de calçada.
- Paviments asfàltics. Compliran tot el que s'especifica al capítol 3.3 relatiu a paviments de calçada.
- Paviments de pedra natural. (lloses, llambordes). La pedra haurà de ser homogènia, de gra fi i uniforme i de textura compacta. No presentarà esquerdes, nòduls, zones meteoritzades ni cap tipus de defecte visible. Pel que fa a les condicions de qualitat de la pedra, s'exigirà densitat superior a 2500 Qg/m3, resistència a compressió superior a 1300 Qg/cm2., coeficient de desgast inferior a tretze centèsimes de centímetre (01,3

cm.), i haurà de resistir vint cicles de congelació sense presentar cap alteració vissible (normes UNE 7067, UNE 7068, UNE 7069 i 7070).

Paviments de tractament superficial asfàltic amb acabat superficial de sorra silícia.

Es construïran sempre sobre una base de tot-ú artificial sense fins o de macadam i es complirà tot el que s'especifica a la normativa oficial PG3 (art. 502). Pel que fa al tractament superficial s'acomplirà també tot el que s'especifica al PG3 (532).

Pel que fa a la capa de sorra d'acabat serà preceptivament de naturalesa silícia. El seu gruix sense compactar serà com a mínim d'un centímetre (100mm.). i en qualsevol cas, el suficient per tapar després de compactar el color negre de l'asfalt. La coloració de la sorra serà la definida al projecte i tindrà un equivalent superior a seixanta (EQA >60).

Paviment de rajols hidràulics.

Els paviments de llosetes premsades per a voravies, passeigs o espais de vianants es contruïran sempre sobre un llit de formigó de resistència característica mínima de cent quilograms per centímetre quadrat (H-100) o superior si així ho especifica el projecte. El llit de formigó s'assentarà sempre sobre una esplanada de sòls adequats o seleccionats sempre que al projecte no es defineixi capa de subbase o base.

Les llosetes tindran una resistència al ròssec amb carborundum i per un recorregut de 1000 m.- inferior a dos mil.límetres (<2mm.). (UNE 7015).

3.7.- Senyalització

La senyalització del Sector a urbanitzar comprén les marques vials o senyalització horitzontal i els senyals de circulació o senyalització vertical, tot d'acord amb els plànols del projecte. Tant pel que fa als materials com a l'execució de les obres, es compliran en tot moment les normes de tràfic vigents (Codi de Circulació), les normatives de carreteres a les zones d'accessos i la normativa pròpia municipal. Les condicions mínimes de qualitat seran les fixades a la normativa oficial de carreteres (PG3).

VI UNITATS D'OBRA DE PLANTACIONS I JARDINERIA

4.1 Terra vegetal fertilitzada

Definició: S'anomena terra vegetal fertilitzada a la capa superficial del sòl fins arribar a una profunditat de vint a quaranta centímetres (0,20 a 0,40m.), i que reuneixi bones condicions per a ser plantada o sembrada, adobada amb adobs orgànics.

Condicions generals

Tant per a la plantació com per a la sembra, es fa necessària la preparació del sòl de tal manera que la llavor al germinar trobi en principi fàcil arreilament i substàncies assimilables, i després la deguda protecció i l'escassa o nul.la competència per part d'altres plantes. El mateix pot dir-se del vegetal planta, per al qual s'ha de buscar sempre unes condicions óptimes per al seu desenvolupament.

La dosificació granulomètrica de tota terra franca serà la següent:

Sorra	23-52%
Llim	28-50%
Argila	7-27%

Haurà de disgregar-se quan presenti parts aglutinades.

Quan a matèria orgànica, la seva quantitat ha de ser igual o superior al cinc per cent (5%). El seu PH haurà de ser lleugerament àcid, de sis amb dues dècimes a set (6,2 a 7), que es l'òptim per al desemvolupament de les bactèries i fongs fertilitzants.

La terra vegetal es fertilitzarà amb l'agregació de vint-i-cinc quilograms de fems per metre cúbic (25kg/m3), si aquesta operació pot fer-se abans de ser escampada la terra vegetal, havent-se de barrejar convenientment; en cas contrari, s'aplicaran, al moment de l'extesa de la terra vegetal, cinc quilograms per metre quadrat (5kg/m2.) del mateix fem, enterrant-lo convenientment.

Mesurament i abonament

S'ajustarà al que prescriu l'article 4.8. " Estesa de terra vegetal fertilitzada ".

4.2 Adobs

Definició: S'entén per adobs aquells productes de composició orgànica, mineral o complexa, que s'afegeixen al sòl per tal d'aconseguir restituir-li els elements necessaris per al bon desenvolupament de les plantes.

S`han de distinguir els tres tipus d'adobs següents:

- Adobs orgànics.
- Adobs minerals.
- Adobs complexes.

Condicions generals

- Adob orgànic:

l'Adob orgànic a utilitzar serà el fem, el qual procedirà de les dejeccions sòlides i líquides del bestià, barrejat irregularment amb el seu jac. Serà condició indispensable que hagi estat sotmés a una completa fermentació anaeròbia, amb una temperatura a l'interior del munt inferior a quaranta-cinc graus (45) i superior als vint-i-cinc graus (25). Una vegada aconseguit l'anomenat " Llard negre ", que tindrà l'aspecte d'una massa untosa, negra, húmida, i a la qual no es trobaran vestigis del seu origen, es procedirà al seu escamp sobre la terra vegetal, barrejant-lo inmediatament amb aquesta per tal d'evitat que el fem perdi la seva riquesa en nitrògen.

La seva densitat serà de vuit-cents quilograms per metre cúbic (800Kg/m3.).

- Adob mineral:

Els adobs minerals que podran utilitzar-se seran els que subministren microelements. Els principals seran:

Nitrogenats:	Sulfat amònic, nitrat amònic, nitrat sòdic, nitrat potàsic, nitrat càlcic, cianàmides, amoniac i úrea i nitrosulfat amònic
Fosfats:	Superfosfats, fosfat bicaàlcic, fosfat tricàlcic (fosforita i apatita) i "Escorias Thomas"
Potàsics:	Clorus i sulfat potàsic, sals brutes (mescla de carnalita, kainita) i cendres vegetals
Càlcics:	Carbonat càlcic, sulfat càlcic, hidrat càlcic i escuma de secrera.

- Adob complexe :

És coneix per adob complexe el que s'obté mitjançant una reacció química a partir de matèries primes, com és el cas de fosfats naturals, amoniac, àcid nítric i, eventualment, acid sulfúric o carbónic i sals de potassa. En la seva fabricació entren en joc unes reaccions químiques regulades per les proporcions relatives dels elements fertilitzants que hi participen. L'adob complexe utilitzat haurà de tenir, com a mínim, quaranta unitats (40 Ut.) fertilitzants.

A les Prescripcions Tècniques Particulars s'especificarà a l'adob a utilitzar d'entre els que s`han esmentat, en funció de l'estat que es trobin els terrenys a plantar o sembrar.

Mesurament i abonament.

Els adobs afegits al terreny no seran d'abonament directe, per considerar-se inclosos als corresponents preus unitaris de " Plantacions i sembres".

4.3 Plantes

Definició**:** S'entén per plantes en una plantació, totes aquelles que haven nascut i estat criades en un altre lloc, són arrencades d'aquest i plantades al lloc de plantació.

Condicions generals

- Procèdencia i selecció:

Les plantes necessàries per a dur a terme les plantacions hauran de procedir de vivers acreditats i ubicats a zones, on els factors ecològics de les quals siguin semblants als de la zona que s'han d'executar les plantacions. Cadascuna d'elles haurà de pertanyer a l'espècie botànica i varietat escollida així com també haurà de tenir les sabes i mesures que s'especifiquin a les Prescripcions Tècniques Particulars.

L'aspecte i forma de cada planta han de ser els normals que corresponen a cada espècie i que adquereixen al viver de procedència. L'aspecte i l'edad de la planta hauran de correspondre's motiu pel que es rebutjaran aquelles plantes que tinguin les dimensions i aspecte exigits, però ho hagin aconseguit amb major nombre de sabes del normal.

A totes les plantes hi haurà equilibri entre la part aèria i llur sistema radical, presentant ostensiblement aquest mostres d'haver estat replicat al viver.

S'exigirà un certificat de garàntia del viver proveïdor. Les altres característiques de les plantes seran de la satisfacció de la Direcció d'Obra.

- Condicions fitosanitàries:

Es rebutjaran totes aquelles plantes, les quals pateixin o presentin símptomes d'haver sufert alguna enfermetat criptogàmica o atac d'insectes, així com les que presentin ferides o desperfectes a la seva part aèria o radical, com conseqüència de la manca de cura en la preparació al viver i en el transport.

Mesurament i abonament

En aquest cas, el Contractista estarà obligat a reposar totes les plantes rebutjades, per d'latres en perfectes condicions fitosanitàries, anant al seu càrrec totes les despeses que aquestes reposicions causin.

- Preparació i transport:

A l'hora de preparar les plantes al viver per a ser transportades al lloc de la plantació, és fonamental no deteriorar les arrels en general, ja que el trencament dels extrems d'aquestes suposa la desaparició dels meristems de

creixement. A més, si això succeix , es produiria un desequilibrament entre la part aèria i el sistema radical, que serà necessari restablir mitjançant una defoliació de les fulles inferiors de la tija o, si és tracta d'arbres grans, una poda de les branques inferiors.

La preparació per al trasplantament dels arbres grans cal que hagi estat efectuada un o dos anys (1 o 2) abans de la data de la plantació i de la manera següent: durant l'época de paralització del período vegetatiu s'excava una rasa en forma de corona circular al voltant de l'arbre, per tal de seccionar totes les arrels secundàries que s'estenen més enllà del diàmetre de l'esmentada corona i formar una mota coberta amb escaiola armada amb filferros.

La fondària de la rasa haurà de ser igual o lleugerament inferior a l'arrel principal i el seu diàmetre dependrà de la mida de l'arbre.

El transport haurà d'efectuar-se el més ràpid possible i s'hauran de prendre totes les precaucions necessàries, per tal de no deteriorar cap de les parts de la planta.

Les plantes a rel despullada es transportaran envoltant llurs arrels amb molsa, palla, falgueres, etc. i sobre totes aquestest matèries amb plàstic, per tal d'evitat que el vent o insolació sequi excessivament les arrels, i si les condicions atmosfèriques o de transport són molt desfavorables es protegiran també les seves parts aèries.

El nombre de plantes, transportades des del viver o plantació, ha de ser el que diariament pot plantar-se i, si per qualsevol causa és superior, es dipositarà la planta que sobri en una rasa, cobrint no només els sistemes radicals, sinó també part de les copes, i si el terreny no fos húmit, es regarà per tal de mantenir-ho en les condicions adequades. Pel transport de les plantes amb test, es disposaran aquest de manera que els envasos quedin fixos i suficientment separats, per tal que les plantes no pateixin deterioraments o trencaments a llurs parts aèries.

Mesurament i abonament.

S'ajustarà al que prescriu l'article 4.10 " Plantacions".

4.4 Llavors

Definició**:** Es defineix com llavor l'embrió capaç de germinar i desenvolupar-se donant lloc a una espècie vegetal d'iguals caràcters que les del vegetal del qual procedeix.

Condicions generals.

Per assegurar-s'en de que les condicions intrínseques de les llavors són les adequades per a llur germinació, haurà de fer-se anàlisis previs, segons Reglament de l'Associació Internacional d'Assaig de Llavors, que a l'Hemisferi Nord va entrar en vigor l'1 de Juliol de l'any 1960 i portats a terme pel Servei Nacional de Llavors Forestal. En cas que aquest Organisme no comptés amb existències i procedís d'altres llocs, haurà de coneixer-se la procedència de les llavors, així i tot, en aquelles espècies, l'area d'habitacle de les quals és molt extensa, donat l'existència de raçes o varietat de les diferents aclimatacions té gran importància en l'ulterior desenvolupament de les plantes.

La presa de mostres s'efectuarà amb una sonda tipus " Nobbe".

El grau de puresa admés serà, com a mínim, del noranta per cent (90%).La potència germinativa admesa serà, al menys, del noranta sis per cent (96%).

Com que a molts llistats de subministrament de llavors apareix el valor real d'elles, direm que segons els porcentages (%) abans esmentats, el valor real no ha de ser inferior al vuitanta-sis per cent (86%).

No hauran de presentar símptomes d'haver sobert malalties micrològiques ni presentar atacs al moment de la sembra de fongs, bactèries insectes o altres animals.

La quantitat de llavor a utilitzar per metre quadrat (m2.) podrà deduir-se mitjançant la fórmula següent:

$$p = \frac{n}{N.P.g.K}$$

on:

p =	pes en Kg. per m2 de llavor a utilitzar
n=	nombre de plantes a obtenir per m2.
N=	nombre de llavors existents a 1kg.
P=	puresa en tant per 1.

g= potència germinàtiva en tant per 1.
K= coeficient depenent de l'espècie i característiques ecològiques i biològiques del lloc al qual s'efectui la sembra.

Aquest coeficient varia de vint dècimes a un (0,20 a 1,00) segons els casos.

Mesurament i abonament.

S'ajustarà al que prescriu l'article 4.11. " Sembres".

4.5 Humus

Definició**:** S'anomena així al material utilitzat per tal de cobrir la llavor al moment de la sembra.

Condicions generals

Haurà de ser constituït per elements amb un elevat porcentage de matèria orgànica, motiu pel qual la seva col.locació ha de ser negrenca. Haurà de ser ric en elements fertilitzants. La seva textura ha de ser tal que eviti una ràpida dessecació de la llavor i del sòl. Estarà suficientment sec per tal d'evitar amuntegaments, que perjudiquin la uniformitat de la distribució.

Mesurament i abonament.

L'humus no serà d'abonament directe, per considerar-se inclós al preu unitari de les " Sembres ".

4.6 Vents i tutors

Definició**:**S'entén per vents i tutors, aquells elements que subjecten els plaçons per tal de mantenir la seva verticalitat i equilibri.

Condicions generals

Vents:

Els vents constaran de tres (3) tirants de filferro, cada un d'ells d'una longitud aproximada a l'alçada de l'arbre a subjectar. Els materials i seccions dels esmentats tirants seran els adequats per poder resistir, en cada cas, les tensions a les quals estaran sotmesos, pel pes de l'arbre i la força del vent. Els lligams hauran de portar materials de protecció, per tal de no produir ferides a l'arbre.

Tutors:

Els tutors seran de fusta i d'una longitud aproximada a la del tronc del planço a subjectar, més la fondària a la qual s'ha de clavar. s'haurà d'utilitzar, per fer turors, fustes que resisteixin les produccions i que estiguin lliures d'irregularitats.

En casos especials, el nombre de tutors a utilitzar serà de tres (3) i les mateixes característiques que els anteriors. En aquest cas, es tensaran mitjançant els lligams.

Mesurament i abonament

Els vents i tutors no són d'abonament independent, per considerar-se inclosos als preus unitaris.

4.7 Aigua a utilitzar als regs

Condicions generals

L'aigua a utilitzar al llarg de la plantació i la sembra, així com als regs necessaris de conservació serà suficientment pura, amb concentracions salines (clorurs i sulfats) inferior al cinc per mil (0,5%). No es consideren aptes les aigües

salnitroses o de procedència marina que penetrín a la terra a causa del capbussament dels estrats de mar a terra. No s'utilitzarà tampoc aigua amb un PH inferior a sis (6).

Si les aigües, que s'utilitzen als regs, procedeixen d'un brollador o de captacions soterrànies, a les quals es fagi precís elevar les aigües mitjançant grups motobombes o bé aigües artesianes, capaçes d'abastar per si solas el nivell desitjat, haurà de prendre's la precaución d'airejar-les prèviament.

Mesurament i abonament.

S'ajustarà al que presciriu l'article 4.12 " Regs d'aigua".

4.8 Estesa de terra vegetal fertilitzada

Definició**:** Consisteix en el conjunt d'operacions necessàries per a cobrir amb terra vegetal fertilitzada les superfícies vistes dels talusos de terraplé i desmunt, i altres zones a plantar o sembrar.

Llur execució inclou les operacions següents:

- Remolta i transport de la terra vegetal fertilitzada.
- Estesa i conformació.

Materials

La terra vegetal fertilitzada acomplirà les prescripcions fixades.

El mesurament i abonament d'estesa de la terra vegetal fertilitzada es farà per metres cùbics (m2). realment estesos, mesurats en replegues o una vegada estesos. També podrà fer-se per metres quadrats (m2) de superfícies cobertes amb un determinat gruix.

4.9 Obertura de sots

Definició**:** Consisteix en el buidat de terreny mitjançant l'excavació de cavitats més o menys prismàtiques i d'una fondària variable, que en tots els casos permeti que les arrels de la planta puguin col.locar-se sense doblegar, especialment l'apex principal, o bé càpiga folgadament la mota.

Execució de les obres

El Contractista procedirà al replanteig de detall per a l'ubicació de les plantes, no podent iniciar-se l'obertura de sots sense la prèvia aprovació del replanteig per part de la Direcció.

El treball d'obertura ha de realitzar-se amb el sòl húmit, donat que així la consistència del sòl és menor, i amb una antelació suficient sobre el moment de la plantació, per tal d'aconseguir una bona meteorització dels sots.

Si en algun dels horitzons del terreny apareixen terres de mala qualitat, impròpies de ser utilitzades al replé dels sots, l'hora d'efectuar-se la plantació, serà necessàri el seu transport a l'abocador.

La terra treta, de bona qualitat, ha de col.locar-se propera al sot a sotavent, i sobre tot si aquest es troba en un talús, per la part inferior del mateix, amb la finalitat de que els vents o les aigües no omplin de bell nou el sot amb la terra que s'ha tret.

Les dimensions dels sots estaran en relació amb la planta a plantar i, segons vingui preparada, amb mota o a arrel despullada.

Si no s'especifica d'altra cosa, a les Prescripcions Tècniques Particulars, les dimensions dels sots seran les següents:

- Per a arbres de més de tres metres (3 m.) d'alçada amb mota: 1,00x1,00x1,00 m.
- Per a frondoses de tres (3) sabes a rel despullada: 0,80 x 0,80 x 0,80 m.
- Per a arbres i arbustos compressos entre un metre i mit (1,5m.) i dos metres (2m.) amb mota : 0,60x0,60x0,60 m.
- Per a arbustos i arbres menors d'un metre i mitg (1,5m.) amb mota o test: 0,50x0,50x0,50 m.
- La resta de les plantes, exceptuant cespitoses : 0,30x0,30x0,30m.

LA PAERIA

Ajuntament de Lleida

A.-CONDICIONS GENERALS

1.1.- Documents del Projecte.
1.2.- Obligacions del Contractista.
1.3.- Acompliment de les disposicions vigents.
1.4.- Indemnitzacions per compte del Contractista.
1.5.- Despeses a càrrec del Contractista.
1.6.- Replanteig de les Obres.
1.7.- Materials.
1.8.- Desviaments provisionals.
1.9.- Abocadors.
1.10.- Explosius.
1.11.- Servituds i serveis afectats.
1.12.- Preus unitaris.
1.13.- Partides alçades.
1.14.- Termini de garantia.
1.15.- Conservació de les Obres.
1.16.- Disposicions aplicables.
1.17.- Existència de tràfic durant l'execució de les Obres.
1.18.- Interferència amb altres Contractistes.
1.19.- Existència de servituds i serveis soterrats.
1.20.- Desviaments de serveis.
1.21.- Mesures d'ordre i seguretat.
1.22.- Abonament d'unitat d'obra.
1.23.- Control d'unitats d'obra.

g= potència germinàtiva en tant per 1.
K= coeficient depenent de l'espècie i característiques ecològiques i biològiques del lloc al qual s'efectui la sembra.

Aquest coeficient varia de vint dècimes a un (0,20 a 1,00) segons els casos.

Mesurament i abonament.

S'ajustarà al que prescriu l'article 4.11. " Sembres".

4.5 Humus

Definició**:** S'anomena així al material utilitzat per tal de cobrir la llavor al moment de la sembra.

Condicions generals

Haurà de ser constituït per elements amb un elevat porcentage de matèria orgànica, motiu pel qual la seva col.locació ha de ser negrenca. Haurà de ser ric en elements fertilitzants. La seva textura ha de ser tal que eviti una ràpida dessecació de la llavor i del sòl. Estarà suficientment sec per tal d'evitar amuntegaments, que perjudiquin la uniformitat de la distribució.

Mesurament i abonament.

L'humus no serà d'abonament directe, per considerar-se inclós al preu unitari de les " Sembres ".

4.6 Vents i tutors

Definició**:**S'entén per vents i tutors, aquells elements que subjecten els plaçons per tal de mantenir la seva verticalitat i equilibri.

Condicions generals

Vents:

Els vents constaran de tres (3) tirants de filferro, cada un d'ells d'una longitud aproximada a l'alçada de l'arbre a subjectar. Els materials i seccions dels esmentats tirants seran els adequats per poder resistir, en cada cas, les tensions a les quals estaran sotmesos, pel pes de l'arbre i la força del vent. Els lligams hauran de portar materials de protecció, per tal de no produir ferides a l'arbre.

Tutors:

Els tutors seran de fusta i d'una longitud aproximada a la del tronc del planço a subjectar, més la fondària a la qual s'ha de clavar. s'haurà d'utilitzar, per fer turors, fustes que resisteixin les produccions i que estiguin lliures d'irregularitats.

En casos especials, el nombre de tutors a utilitzar serà de tres (3) i les mateixes característiques que els anteriors. En aquest cas, es tensaran mitjançant els lligams.

Mesurament i abonament

Els vents i tutors no són d'abonament independent, per considerar-se inclosos als preus unitaris.

4.7 Aigua a utilitzar als regs

Condicions generals

L'aigua a utilitzar al llarg de la plantació i la sembra, així com als regs necessaris de conservació serà suficientment pura, amb concentracions salines (clorurs i sulfats) inferior al cinc per mil (0,5%). No es consideren aptes les aigües

salnitroses o de procedència marina que penetrín a la terra a causa del capbussament dels estrats de mar a terra. No s'utilitzarà tampoc aigua amb un PH inferior a sis (6).

Si les aigües, que s'utilitzen als regs, procedeixen d'un brollador o de captacions soterrànies, a les quals es fagi precís elevar les aigües mitjançant grups motobombes o bé aigües artesianes, capaçes d'abastar per si solas el nivell desitjat, haurà de prendre's la precaución d'airejar-les prèviament.

Mesurament i abonament.

S'ajustarà al que presciriu l'article 4.12 " Regs d'aigua".

4.8 Estesa de terra vegetal fertilitzada

Definició**:** Consisteix en el conjunt d'operacions necessàries per a cobrir amb terra vegetal fertilitzada les superfícies vistes dels talusos de terraplé i desmunt, i altres zones a plantar o sembrar.

Llur execució inclou les operacions següents:

- Remolta i transport de la terra vegetal fertilitzada.
- Estesa i conformació.

Materials

La terra vegetal fertilitzada acomplirà les prescripcions fixades.

El mesurament i abonament d'estesa de la terra vegetal fertilitzada es farà per metres cùbics (m2). realment estesos, mesurats en replegues o una vegada estesos. També podrà fer-se per metres quadrats (m2) de superfícies cobertes amb un determinat gruix.

4.9 Obertura de sots

Definició**:** Consisteix en el buidat de terreny mitjançant l'excavació de cavitats més o menys prismàtiques i d'una fondària variable, que en tots els casos permeti que les arrels de la planta puguin col.locar-se sense doblegar, especialment l'apex principal, o bé càpiga folgadament la mota.

Execució de les obres

El Contractista procedirà al replanteig de detall per a l'ubicació de les plantes, no podent iniciar-se l'obertura de sots sense la prèvia aprovació del replanteig per part de la Direcció.

El treball d'obertura ha de realitzar-se amb el sòl húmit, donat que així la consistència del sòl és menor, i amb una antelació suficient sobre el moment de la plantació, per tal d'aconseguir una bona meteorització dels sots.

Si en algun dels horitzons del terreny apareixen terres de mala qualitat, impròpies de ser utilitzades al replé dels sots, l'hora d'efectuar-se la plantació, serà necessàri el seu transport a l'abocador.

La terra treta, de bona qualitat, ha de col.locar-se propera al sot a sotavent, i sobre tot si aquest es troba en un talús, per la part inferior del mateix, amb la finalitat de que els vents o les aigües no omplin de bell nou el sot amb la terra que s'ha tret.

Les dimensions dels sots estaran en relació amb la planta a plantar i, segons vingui preparada, amb mota o a arrel despullada.

Si no s'especifica d'altra cosa, a les Prescripcions Tècniques Particulars, les dimensions dels sots seran les següents:

- Per a arbres de més de tres metres (3 m.) d'alçada amb mota: 1,00x1,00x1,00 m.
- Per a frondoses de tres (3) sabes a rel despullada: 0,80 x 0,80 x 0,80 m.
- Per a arbres i arbustos compressos entre un metre i mit (1,5m.) i dos metres (2m.) amb mota : 0,60x0,60x0,60 m.
- Per a arbustos i arbres menors d'un metre i mitg (1,5m.) amb mota o test: 0,50x0,50x0,50 m.
- La resta de les plantes, exceptuant cespitoses : 0,30x0,30x0,30m.

Quan les condicions ecològiques siguin tals que no es necessiti incrementar la capacitat de camps, poden reduir-se les dimensions abans especificades, o inclús es podrà utilitzar el plantamon, sí així ho autoritza la Direcció d'Obra.

Per a la plantació de les espècies cespitoses s'utilitzarà el punxo o el borró.

Mesurament i abonament

Si a les Prescripcions Tècniques Particulars o al Quadre de Preus núm 1 no és fa cap tipus de referència a la unitat d'obertura de sots, s'entendrà que està compresa a les de plantació i, per tant, no serà procedent el seu meusurament i abonament per separat.

En cas contrari, l'obertura de sots s'abonarà per metres cúbics (m3.) realment excavats, mesurats al terreny. Resta inclús en aquesta unitat el transport a l'abocador del material de mala qualitat tret del sot.

4.10 Plantacions

Definició: Es defineix com a plantació el procediment de repoblació artificial que consisteix en col.locar al terreny, prèviament preparat, una planta més o menys desenvolupada, nascuda i criada en un altre lloc.

Materials

L'adob, les plantes, els vents, els tutors, i l'aigua compliran les condicions fixades als corresponent articles del present Plec.

Execució de les plantacions

No podrà iniciar-se la plantació sense prèvia aprovació per la Direcció d'Obra del replanteig i de la concreta ubicació de cada espècie. Es procurarà que el terci superior dels talusos, resti més densament plantat, per a major portecció contra l'erosió.

Als talusos de desmunt i al terraplè d'execució de les plantacions de cespitoses s'efectuarà inmediatament després de l'execució dels talusos, malgrat que les obres de plantacions siguin programades en fase posterior.

Al fons de sot s'introduirà la terra junt amb una quantitat de fem que oscil.larà entre un i deu quilograms(1 i 10 Kg), segons els casos. Sobre , es col.locarà una capa de terra vegetal, per tal d'aïllar les arrels del fem al moment de la plantació, operació que s'ha de fer amb cura, donat que si el fem i les arrels tenen contacte, aquestes darreres poden cremar-se i, en conseqüència, morir la planta.

En cas de plantació a arrel despullada, prèvia eliminació de les arrels que arribin trencades i el despunt de les altres, conservant cura, de manera que, les arrels restin a llur posició normal i sense doblegar-se, especialment l'arrel principal de les coníferes. El coll de l'arrel ha de quedar deu metres(0,10m.). mes avall que el nivell del sòl. Seguidament s'omplirà el sot amb terra vegetal tova, abans d'acabar d'omplir el sot s'aplanarà i regarà abundantment.

Les plantes amb test s'extrauran d'aquest al mateix moment de la plantació, amb cura de no trencar la mota i deixar l'arrel despullada. Quan s'ompli el sot no s'ha d'aplanar la terra amb els peus per tal de no rompre la mota. Es regarà abundantment al peu de la planta i la copa.

Les plantes amb mota d'escaiola s'introduiran als sots, degudament preparats, i amb el replé dels fons adient, pel a que el coll de l'arrel quedi al nivell del sòl. Tot seguit es treurà el guix del sot, mirant de no trencar la mota. Seguidament, s'omplirà el sot fins a la meitat, procurant apretar la terra per tongades, es regarà abundantment i s'acabarà el replè efectuant una etioliatció d'uns quinze centímetres (0,15m.). Es tindrà cura, també, de que tinguin la mateixa orientació que tenien al viver.

Si cal, es procedirà a la col.locació de vents, els quals constaran de tres (3) filferros lligats per un extrem, una mica més amunt de la meitat de l'arbre, procurant no produir cap ferida amb els lligams, i per l'altre extrem subjectats al sòl, per mitja de tres (3) estanques, col.locades equidistants entre sí. S`hauran de tensar periòdicament clavant més l'estaca.

L'época de dur a terme les plantacions serà la de paralització de la saba des d'octubre a abril, malgrat que s'hagi de procurar plantar sempre a la tardor.

No s'ha de plantar en cap cas, als dies de gelada, per l'efecte de descalçament, que això produeix.

Finalment, es procedirà a la neteja de la zona, transportant a l'abocador, o lloc d'ús, els materials, que sobrin o que hagin estat rebutjats, retirant les intal.lacions provisionals.

El criteri per a l'aprovació de la unitat arbòria, per par de la Direcció Facultativa, es basarà en el diàmetre del tronc, a un metre (1m.) de la base.

Mesurament i abonament.

El mesurament i abonament de la plantació d'espècies arbòries, arbustives i subarbustives es farà per unitats (Ut), i la d'espècies cespitoses per metres quadrats (m2.) mesurats al terreny. Al preu unitari corresponent resta inclós el reg efectuat durant la plantació.

4.11 Sembres

Definició: Es defineix com a sembra el procediment de repoblació artificial, que consisteix, en la disseminació pel terreny de les llavors de les espècies que s'intenta propagar.

Materials.

L'adob, les llavors, l'humus i l'aigua compliran les condicions fixades als corresponents articles del present Plec.

Execució de les sembres

Als talusos de desmunt i terraplé l'execució de les sembres s'efectuarà inmediatament després d'acabat el latús prèvia estesa de la terra vegetal, si s'escau, malgrat que les obres de plantacions siguin programades en fase posterior. Es procurarà que el terç superior dels talusos quedi més densament sembrat, per a major protecció contra l'erosió.

La sembra es farà a la tardor o a la primavera, no podent realitzar-se en dies no adients, tals com de fortes calorades, vents càlids o secs, gelades, etc.

Les sembres poden execurar-se segons els següents procediments:

1. Sobre el sòl, adequadament preparat i fertilitzat, es repartirà la llavor per tota la superfície a sembrar, el més uniformement possible. Per tal d'evitar una mala distribució, no pot sembarse amb vents forts, que puguin arrossegar la llavor.

   Si no hi hagués altres remei que efectuar la sebra als dies de vent, es barrejarà la llavor amb sorra lleugerament húmida, i, a més s'efectuarà la distribució arran de terra.

   Les llavors han de plantar-se a una fondària tal, que quan germinin les fulles cotiledonars, que acompanyen a la tija a llur desenvolupament, puguin arribar a la superficie abans que hagin esgotat les substàncies de reseva que la planta utilitza per al seu creixemen. La pràctica confirma que la esmentada fondària és vegada i mitja (1,5) la dimensió màxima de la llavor. Però, tenint en compte el pendent dels talusos i la coberta de tou, que s'estendrà de manera uniforme, serà d'un gruix una mica superior al doble de la major dimensió de la llavor.

   Un cop repartida la llavor i coberta amb el tou, és compactarà mitjançant corrons adients, i es regarà amb aigua, repetint el reg diàriament durant el período inicial d'una (1) a dues (2) setmanes, sent la Direcció d'Obra que fixarà, segons les condicions climatològiques,la durada exacta d'aquest periode.

2. Mijantçant l'ús de palla corrent, que s'enten manualment uniforme sobre la superfície a sembrar, tot seguit, sobre l'esmentada palla es distribueix manualment, i també de la forma més uniforme possible, la mescla de llavors de les espècies escollides junt amb els corresponents adobaments, a continuació es rega l'esmentada coberta de palla amb una emulsió asfàltica, suficientment fluïda per fixar la palla i crear un microclima i unes condicions adafològuiques, que afavoreixin, no solament la germinació de llurs llavors, sinó també el seu arrelament i futur desenvolupament de les plantes. Aquestes operacions es realitzaran doncs manualment, exceptuant el reg asfàltic, el qual s'executarà mitjançant l'ús d'una bomba especial, que tingui la potència necessària pera transportar o llençar el betum fins a les parts més allunyades.

3. Consisteix en el llençament de la llavor i altres productes a pressió sobre les superfícies que s'ha de sembrar. A una cisterna es barrejan amb aigua les llavors, adobs, cel.lulosa i, eventualment, altres productes que afavoreixin el fet de que al ser llençada aquesta mescla quedi adherida sobre el sòl de talús i la llavor en condicions favorables per a poder germinar i arrelar. la cisterna ha de dur instal.lat a llur interior un mesclador, mitjançant el qual pugui manterir-se una mescla perfecta de tots els components esmentats,

al llarg de tota l'operació.

Existeixen altres pocediments, que són variants dels esmentats o mixtes, per a la utilització als quals s'haurà d'obtenir l'aprovació expressa de la Direcció.

Finalment, es procedirà a la neteja de la zona, trasportant a l'abocador o lloc d'ús els materials que sobrin o hagin estat rebutjats, i retirant les instal.lacions provisionals.

Mesurament i abonament.

El mesurament i abonament de la sembra de plantes cespitoses i vivaces es farà per metres quadrats (m2.), mesurats al terreny. En aquesta unitat queden inclosos els regs efectuats a la sembra i durant el període inicial.

4.12. Reg d'aigua

Definició**:** Consisteix en l'addició d'aigua a les plantacions i sembres. Existeixen dos (2) procediment generals d'addició, per aspersió i pel peu, dins d'aquest segon procediment, es dintingeixen dues (2) modalitats: a manta o per immersió i per inhibició.

Materials

L'aigua acomplirà les condicions fixades a l'article " Aigua a utilitzar als regs".

Execució dels regs

Per tal d'evitat fortes evaporacions, els regs s'efetuaran a les primeres hores del matí i a les darreres de la tarda, realitzant, però, els regs de plantació al mateix moment en que cada planta es planti, i els de sembra immediatament després de compactat l'humus. Es farà de tal manera, que no provoquin el descalçament de les plantes ni comporti erosions i rentats de sòl, ni per escorrentia ni per filtració.

Al llarg del temps, que duri la germinació, s'haurà de mantenir la superfície del terreny amb la húmitat necessària, perqué el tant per cent (%) de la llavor germinada sigui el previst.
Els primers regs de les zones sembrades es realitzaran en forma de pluja fina, per tal d'evitar que sigui arrossegada molta quantitat de llavor i faci perdre uniformitat a la gespa, acumulant-se a determinats llocs i produint calbes a d'altres.

Mesurament i abonament

Els regs d'implantació estan compresos a les unitats de plantació i de sembra, i per tant, no es procedirà al seu mesurament i abonament per separat.

Els regs successius tampoc són d'abonament directe, ja que es consideren inclosos a la unitat " Conservació de les plantacions" o bé en el cas de no existir aquesta, s'enten que l'import dels esmentats treballs queda inclós en els respectius preus unitaris, no procedint indemnització alguna.

4.13 Canonades per a regs

Definició**:** Són conduccions a pressió per abastaments d'aigües a rases enterrades o bé a regs.

Materials

La canonada serà de foneria, fibrociment o de plàstic, d'un tipus reconegut al mercat i prèviament aprovat per la Direcció d'Obra. La Direcció fixarà els assaigs de recepció que hagin d'efectuar-se.

Execució de les obres

La col.locació de la canonada complirà amb les condicions establertes al "Plec de Prescripcions Tècniques Generals per a canonades d'abastaments d'aigua" del "Ministerio de Obras Públicas", 1974.
En l'execució de les obres s'acompliran les Prescripcions fixadas a l'articles 2.1 del present Plec.

S'inclouran, en aquesta unitat, l'execució dels entroncaments de les noves canonades amb les existents i la col.locació de les claus de pas i accessoris, que siguin necessaris.

La Direcció ordenarà les proves d'estanqueitat i altres assaigs, que cregui convenients.

Mesurament i abonament

S'acomplirà en tot moment el que disposa sobre el particular l'article 2.1 del present Plec.

S'inclouran al preu les claus de pas, plaques, cargols, juntes i suports, que puguin ser necessaris.

4.14 Reposició

Definició**:** Es defineix com reposició, en aquest capitol d' " Unitats d'Obra, Jardineria i Plantacions", la ressembrada i substitució de plantes, que el Contractista haurà d'efectuar durant l'execució de les obres i durant el període de garantia fins a llur recepció definitiva, quan les espècies corresponents no hagin tingut previst el desenvolupament, a judici de la Direcció d'Obra, o hagin estat danyades per accidents.

Materials

Compliran el que prescriuen els articles corresponents a les unitats, l'execució de les quals es repeteix.

Execució de les obres

Primerament es procedirà a arrencar i retirar les plantes defectuoses o seques, així com els materials que es considerin de mala qualitat i es transportaran a l'abocador.

Tot seguit, s'execuratan les fases descrites als articles corresponents a les unitats en qüestio, havent d'acomplir les prescripcions anteriorment fixades.

Mesurament i abonament

La reposició no es mesurarà ni serà d'abonament directe. Qualsevulla que sigui la importància de la reposició efectuada, el seu import es considerarà inclós als preus unitaris de les respectives unitats de plantacions i sembres, i a la partida alçada de "Conservació de les Plantacions".

Malgrat que aquesta partida alçada no existís al Pressupost, i inclús, si a la Justificació dels Preus unitaris no aparegués cap quantitat per a reposició, s'entén que l'esmentada reposició anirà a càrrec del Contractista, però en cap cas quedarà aquest exonerat d'efectuar l'esmentada reposició fins a la recepció definitiva.

4.15 Conservació de les plantacions

Definició**:** Es defineix com a conservació de les plantacions els treballs de neteja, esporgada, artigues, excavacions de sots, tractament fitosanitàries, execució de vents i tutors, regs, etc., així com la reposició a les plantacions i sembres i quantes cures culturals siguin necessàries per tal de garantir les sembres i plantacions realitzades.

L'esmentada conservació de les plantacions està inclosa a la " Conservació de l'Obra" descrita a l'article 1.15 del present Plec, però donat el seu peculiar caràcter es descriu amb més detall al present article.

No s'inclou en aquesta unitat la conservació de la instal.lació de rec, obra civil accessòria, instal.lació elèctrica, etc., ja que la conservació de plantacions compliran el prescrit als corresponents articles del present Plec.

Execució de les obres

Els treballs de conservació de les plantacions s'ajustaran al que prescriuen les respectives unitats d'obra. Serà també d'aplicació el que fixa l'esmentat article 1.15 del present Plec.

Un cop acabada l'execució de l'obra, el Contractista procedirà a la neteja de la zona d'obra i zones confrontants transportant a l'abocador els materials que sobrin o que hagin estat rebutjats, cobrint les rases, retirant les instal.lacions provisionals, etc.

Mesurament i abonament

La conservació de les plantacions durant l'execució de les obres no és d'abonament directe, ja que el seu import es considera inclós als respectius preus unitaris.

La conservació de les plantacions durant el períodes de garantia i fins a llur recepció definitiva, s'abonarà per mitjà de la partida alçada de " Conservació de les plantacions" que figuri al Pressupost del Projecte.

En cas de no existir la partida alçada especifica per a la conservació de les plantacions, s'entén que l'import del esmentats treballs resta inclús als respectius preus unitaris, no procedint per part de l'Administració a cap mena d'indemnització. Però en cap cas el Contractista restarà exonerat de realitzar els treballs necessaris per a la correcta conservació de les plantacions.

Si el termini de garantia supera la durada prevista, el Contractista haurà de seguin conservant les plantacions fins a la recepció definitiva de les mateixes, ajustant-se, en aquest cas, al que estipula la clausula 77 del Plec de Clausules Administratives Generals.

PLEC DE CONDICIONS TECNIQUES PARTICULARS

0. INTRODUCCIO

El present Plec de Condicions Tècniques particulars, prevaleix sobre el que es digui en el Plec de Condicions Generals. Tot el que no quedi fefinit als esmentats Plecs, s'executarà, mesurarà i abonarà d'acord amb el que disposi el Director de l'Obra.

1. ESPLANADA

En cas de que la Direcció de l'Obra, vistos els assaigs d'identificació del sòl natural. consideri que l'esplanada natural no té la capacitat portant suficient, es substituirà el gruix d'esplanada que la Direcció indiqui per material seleccionat procedent de prèstecs exteriors.

La sobre-excavació resultant i el terraplé amb material seleccionat es valorarà amb els preus únics d'excavació de de terraplè de prèstecs exteriors que apareixen al Quadre de Preus.

2. BASE GRANULAR

S'exigirà exhaustivament les condicions del PG-3 per l'acceptació de la procedència de la base granular.

S'exigeix que la granulomètria correspongui al " Z-1" i la comprovació de no variabilitat de la granulomètria desprès de compactar. Pel motiu esmentat es rebutjarà tot tipus de material meteoritzable (Sauló).

3. ESCOMESES A LA XARXA DE CLAVEGUERAM

Les escomeses parcel.làries de desgüàs es conectaran a la xarxa de clavegueram en la fase d'urbanització. El tub d'escomesa entrarà dins l'espai parcel.lat en una longitud mínima de mig tub.

Les escomeses parcel.làries es senyalitzaran degudament amb marques de pintura a la vorada en el punt de creuament, i amb fites a base de tub de replé de formigó, en la vertical del punt final de tub d'escomesa.

Les fites de senyalització s'abonaran separadament per unitats, segons el preu. No és així pel que es refereix a les marques de pintura, que es condsideren incloses en el preu de les vorades, no tenint cap dret el Contractista a reclamar el seu abonament per separat.

4. VALVULES, ABASTAMENT, D'AIGÜES

Els cossos de les vàlvules seran de fonèria de 1º qualitat o d'acer moldejat provent-se en fàbrica a un pressió mínima de quatre cops la pressió de servei, tot el material de foneria estarà pintat.

Totes les peces mòbils i suports d'aquestes susceptibles de desgast, eixos, etc. seran d'acer o bronze i estaran perfectament ajustades.
Tots els elements de les vàlvules en contacte amb l'aigua, seran d'acer inoxidable de primera qualitat.

Els elements de goma o cautxu o d'altre material inalterable seran resistents a l'erosió i corrosió.

Els models que es proposin seran sotmesos a l'aprovació de l'Enginyer Director de les Obres.

5. QUADRE ELECTRIC DE MANIOBRA I PROTECCIO

El quadre elèctric constarà dels següents elements:

- Quadre elèctric amb contantors, interruptors, comptadors, fusibles, relés i trasformadors d'intensitat i tensió i comptadors d'activa i reactiva i doble tarifa a instal.lar d'acord amb la Direcció de l'Obra.
- Armari de protecció.

El Contractista s'haurà de fer càrrec de les despeses del visat pel Col.legi d'Enginyers Industrials del Projecte d'Enllumenat, així com de la resta de despeses necessàries per a la legalització total de l'Obra. Butlletins d'Indústria, certificats final d'obra, etc.).

6. EN**LLUMENAT**

A més de la protecció de cada punt de llum amb fusibles s'instal.larà una pica de terra a cada punt de llum i quadre, unint totes les piques es disposarà una presa de terra formada per cable de coure.

Aquest cable de coure anirà enterrat directament a terra, és a dir, fora de les canalitzacions elèctriques i a 50 cms, de profunditat com a mínim.

El cablejat interior de les columnes està inclós dins del preu de la unitat de punt de llum.

7. **XARXA TELEFONICA**

Es recorda al contractista l'obligacio de comprovar que els conductes per a l'estesa de les línies telefòniques han quedat lliures d'elements estranys. Per això es procedirà a un mandrinat dels conductes de PVC, amb un cilindre de 0,10 m. de longitud i diàmetre adequat a la conducció, tal i com s'especifica en el Plec de Prescripcions Tècniques Generals.

El mandrinat de conductes està inclós en cada un dels preus per metre línial de cada tipus diferent, i per tant el Contractista no tindrà cap dret a reclamar el seu abonament per separat.

8. **COL.LOCACIO DE SERVEIS**

Es recorda al Contractista que és totalment prohibit col.locar qualsevol tipus de servei dins l'espai parcel.lat, amb l'excepció de les corresponents escomeses de desgüas del clavegueram

L'existència d'un servei dins l'espai parcel.lat es considerarà un vici ocult i conseqüentment el Contractista haurà de procedir a la seva reparació amb responsabilitat durant un termini de 15 anys, d'acord amb l'article 56 de la "Ley de Contratos del Estado".

9. **SERVEIS AFECTATS**

Atesa l'existència de serveis subterranis que procedeixen de la urbanització prèvia de l'actuació, les diferents unitats d'obra s'hauran d'executat amb el màxim de cura, a fi i efecte de no afectar aquest serveis. Si com a conseqüència de tot l'anterior s'han de efectuar manualment alguns treballs o s'han de reparar instal.lacions afectades, el cost corresponent serà integrament, a càrrec del Contractista.

10. **DESVIAMENTS**

L'execució de les obres haurà de realitzar-se amb independència de l'existència de línies elèctriques o de qualsevol altre tipus que travessen el terreny a ubanitzar. Especificament no hi haurà dret a cap indemnització pel retard per dificultats en l'execució de les obres de desviament elèctric, per l'Empresa que sigui adjudicarària de l'esmentat desviament, en cas que la Direcció d'Obra consideri necessària l'adjudicació a una altra Empresa de desviament. En qualsevol cas l'empresa contractista principal no tindrà dret a cap tipus d'idemnització.

11. **DELEGAT D'OBRA**

D'acord amb les clàusules 5 i 6 del vigent " Pliego de Claúsulas Administrativas per la contratación de Obras del Estado", i degut a la complexitat i el volum de l'obra, el Contractista haurà de mantenir permanentment a la mateixa un delegat, que assumirà la direcció dels treballs i actuarà com a representant seu davant l'Administració.

El Delegat d'Obra haurà d'estar en possessió del títol d'Enginyer Tècnic d'Obres Públiques. Haurà de residir en un punt proper als treballs i no podrà absentar.se sense posar-ho en coneixement de l'Enginyer Director de les Obres.

12. **AREES DE JOCS INFANTILS**

Tots els elements de mobialiri per a espais de joc infantil compliran el disposat en la normativa europea EN-1176 i EN-1177, havent d'ésser tots els jocs infantils homolgats d'acord amb aquestes normatives.

Lleida, febrer de 2014

El Coordinador de Projectes i Obres | **l'Autor/a del Projecte**

Fernando A. Cequier Girón
Enginyer de Camins

Elisenda Torrelles Duaigües
Enginyer T. d'Obres Públiques

Quan les condicions ecològiques siguin tals que no es necessiti incrementar la capacitat de camps, poden reduir-se les dimensions abans especificades, o inclús es podrà utilitzar el plantamon, sí així ho autoritza la Direcció d'Obra.

Per a la plantació de les espècies cespitoses s'utilitzarà el punxo o el borró.

Mesurament i abonament

Si a les Prescripcions Tècniques Particulars o al Quadre de Preus núm 1 no és fa cap tipus de referència a la unitat d'obertura de sots, s'entendrà que està compresa a les de plantació i, per tant, no serà procedent el seu meusurament i abonament per separat.

En cas contrari, l'obertura de sots s'abonarà per metres cúbics (m3.) realment excavats, mesurats al terreny. Resta inclús en aquesta unitat el transport a l'abocador del material de mala qualitat tret del sot.

4.10 Plantacions

Definició: Es defineix com a plantació el procediment de repoblació artificial que consisteix en col.locar al terreny, prèviament preparat, una planta més o menys desenvolupada, nascuda i criada en un altre lloc.

Materials

L'adob, les plantes, els vents, els tutors, i l'aigua compliran les condicions fixades als corresponent articles del present Plec.

Execució de les plantacions

No podrà iniciar-se la plantació sense prèvia aprovació per la Direcció d'Obra del replanteig i de la concreta ubicació de cada espècie. Es procurarà que el terci superior dels talusos, resti més densament plantat, per a major portecció contra l'erosió.

Als talusos de desmunt i al terraplè d'execució de les plantacions de cespitoses s'efectuarà inmediatament després de l'execució dels talusos, malgrat que les obres de plantacions siguin programades en fase posterior.

Al fons de sot s'introduirà la terra junt amb una quantitat de fem que oscil.larà entre un i deu quilograms(1 i 10 Kg), segons els casos. Sobre , es col.locarà una capa de terra vegetal, per tal d'aïllar les arrels del fem al moment de la plantació, operació que s'ha de fer amb cura, donat que si el fem i les arrels tenen contacte, aquestes darreres poden cremar-se i, en conseqüència, morir la planta.

En cas de plantació a arrel despullada, prèvia eliminació de les arrels que arribin trencades i el despunt de les altres, conservant cura, de manera que, les arrels restin a llur posició normal i sense doblegar-se, especialment l'arrel principal de les coníferes. El coll de l'arrel ha de quedar deu metres(0,10m.). mes avall que el nivell del sòl. Seguidament s'omplirà el sot amb terra vegetal tova, abans d'acabar d'omplir el sot s'aplanarà i regarà abundantment.

Les plantes amb test s'extrauran d'aquest al mateix moment de la plantació, amb cura de no trencar la mota i deixar l'arrel despullada. Quan s'ompli el sot no s'ha d'aplanar la terra amb els peus per tal de no rompre la mota. Es regarà abundantment al peu de la planta i la copa.

Les plantes amb mota d'escaiola s'introduiran als sots, degudament preparats, i amb el replé dels fons adient, pel a que el coll de l'arrel quedi al nivell del sòl. Tot seguit es treurà el guix del sot, mirant de no trencar la mota. Seguidament, s'omplirà el sot fins a la meitat, procurant apretar la terra per tongades, es regarà abundantment i s'acabarà el replè efectuant una etioliatció d'uns quinze centímetres (0,15m.). Es tindrà cura, també, de que tinguin la mateixa orientació que tenien al viver.

Si cal, es procedirà a la col.locació de vents, els quals constaran de tres (3) filferros lligats per un extrem, una mica més amunt de la meitat de l'arbre, procurant no produir cap ferida amb els lligams, i per l'altre extrem subjectats al sòl, per mitja de tres (3) estanques, col.locades equidistants entre sí. S`hauran de tensar periòdicament clavant més l'estaca.

L'época de dur a terme les plantacions serà la de paralització de la saba des d'octubre a abril, malgrat que s'hagi de procurar plantar sempre a la tardor.

No s'ha de plantar en cap cas, als dies de gelada, per l'efecte de descalçament, que això produeix.

Finalment, es procedirà a la neteja de la zona, transportant a l'abocador, o lloc d'ús, els materials, que sobrin o que hagin estat rebutjats, retirant les intal.lacions provisionals.

El criteri per a l'aprovació de la unitat arbòria, per par de la Direcció Facultativa, es basarà en el diàmetre del tronc, a un metre (1m.) de la base.

Mesurament i abonament.

El mesurament i abonament de la plantació d'espècies arbòries, arbustives i subarbustives es farà per unitats (Ut), i la d'espècies cespitoses per metres quadrats (m2.) mesurats al terreny. Al preu unitari corresponent resta inclós el reg efectuat durant la plantació.

4.11 Sembres

Definició: Es defineix com a sembra el procediment de repoblació artificial, que consisteix, en la disseminació pel terreny de les llavors de les espècies que s'intenta propagar.

Materials.

L'adob, les llavors, l'humus i l'aigua compliran les condicions fixades als corresponents articles del present Plec.

Execució de les sembres

Als talusos de desmunt i terraplé l'execució de les sembres s'efectuarà inmediatament després d'acabat el latús prèvia estesa de la terra vegetal, si s'escau, malgrat que les obres de plantacions siguin programades en fase posterior. Es procurarà que el terç superior dels talusos quedi més densament sembrat, per a major protecció contra l'erosió.

La sembra es farà a la tardor o a la primavera, no podent realitzar-se en dies no adients, tals com de fortes calorades, vents càlids o secs, gelades, etc.

Les sembres poden execurar-se segons els següents procediments:

1. Sobre el sòl, adequadament preparat i fertilitzat, es repartirà la llavor per tota la superfície a sembrar, el més uniformement possible. Per tal d'evitar una mala distribució, no pot sembarse amb vents forts, que puguin arrossegar la llavor.

   Si no hi hagués altres remei que efectuar la sebra als dies de vent, es barrejarà la llavor amb sorra lleugerament húmida, i, a més s'efectuarà la distribució arran de terra.

   Les llavors han de plantar-se a una fondària tal, que quan germinin les fulles cotiledonars, que acompanyen a la tija a llur desenvolupament, puguin arribar a la superficie abans que hagin esgotat les substàncies de reseva que la planta utilitza per al seu creixemen. La pràctica confirma que la esmentada fondària és vegada i mitja (1,5) la dimensió màxima de la llavor. Però, tenint en compte el pendent dels talusos i la coberta de tou, que s'estendrà de manera uniforme, serà d'un gruix una mica superior al doble de la major dimensió de la llavor.

   Un cop repartida la llavor i coberta amb el tou, és compactarà mitjançant corrons adients, i es regarà amb aigua, repetint el reg diàriament durant el período inicial d'una (1) a dues (2) setmanes, sent la Direcció d'Obra que fixarà, segons les condicions climatològiques,la durada exacta d'aquest periode.

2. Mijantçant l'ús de palla corrent, que s'enten manualment uniforme sobre la superfície a sembrar, tot seguit, sobre l'esmentada palla es distribueix manualment, i també de la forma més uniforme possible, la mescla de llavors de les espècies escollides junt amb els corresponents adobaments, a continuació es rega l'esmentada coberta de palla amb una emulsió asfàltica, suficientment fluïda per fixar la palla i crear un microclima i unes condicions adafològuiques, que afavoreixin, no solament la germinació de llurs llavors, sinó també el seu arrelament i futur desenvolupament de les plantes. Aquestes operacions es realitzaran doncs manualment, exceptuant el reg asfàltic, el qual s'executarà mitjançant l'ús d'una bomba especial, que tingui la potència necessària pera transportar o llençar el betum fins a les parts més allunyades.

3. Consisteix en el llençament de la llavor i altres productes a pressió sobre les superfícies que s'ha de sembrar. A una cisterna es barrejan amb aigua les llavors, adobs, cel.lulosa i, eventualment, altres productes que afavoreixin el fet de que al ser llençada aquesta mescla quedi adherida sobre el sòl de talús i la llavor en condicions favorables per a poder germinar i arrelar. la cisterna ha de dur instal.lat a llur interior un mesclador, mitjançant el qual pugui manterir-se una mescla perfecta de tots els components esmentats,

al llarg de tota l'operació.

Existeixen altres pocediments, que són variants dels esmentats o mixtes, per a la utilització als quals s'haurà d'obtenir l'aprovació expressa de la Direcció.

Finalment, es procedirà a la neteja de la zona, trasportant a l'abocador o lloc d'ús els materials que sobrin o hagin estat rebutjats, i retirant les instal.lacions provisionals.

Mesurament i abonament.

El mesurament i abonament de la sembra de plantes cespitoses i vivaces es farà per metres quadrats (m2.), mesurats al terreny. En aquesta unitat queden inclosos els regs efectuats a la sembra i durant el període inicial.

4.12. Reg d'aigua

Definició**:** Consisteix en l'addició d'aigua a les plantacions i sembres. Existeixen dos (2) procediment generals d'addició, per aspersió i pel peu, dins d'aquest segon procediment, es dintingeixen dues (2) modalitats: a manta o per immersió i per inhibició.

Materials

L'aigua acomplirà les condicions fixades a l'article " Aigua a utilitzar als regs".

Execució dels regs

Per tal d'evitat fortes evaporacions, els regs s'efetuaran a les primeres hores del matí i a les darreres de la tarda, realitzant, però, els regs de plantació al mateix moment en que cada planta es planti, i els de sembra immediatament després de compactat l'humus. Es farà de tal manera, que no provoquin el descalçament de les plantes ni comporti erosions i rentats de sòl, ni per escorrentia ni per filtració.

Al llarg del temps, que duri la germinació, s'haurà de mantenir la superfície del terreny amb la húmitat necessària, perqué el tant per cent (%) de la llavor germinada sigui el previst.
Els primers regs de les zones sembrades es realitzaran en forma de pluja fina, per tal d'evitar que sigui arrossegada molta quantitat de llavor i faci perdre uniformitat a la gespa, acumulant-se a determinats llocs i produint calbes a d'altres.

Mesurament i abonament

Els regs d'implantació estan compresos a les unitats de plantació i de sembra, i per tant, no es procedirà al seu mesurament i abonament per separat.

Els regs successius tampoc són d'abonament directe, ja que es consideren inclosos a la unitat " Conservació de les plantacions" o bé en el cas de no existir aquesta, s'enten que l'import dels esmentats treballs queda inclós en els respectius preus unitaris, no procedint indemnització alguna.

4.13 Canonades per a regs

Definició**:** Són conduccions a pressió per abastaments d'aigües a rases enterrades o bé a regs.

Materials

La canonada serà de foneria, fibrociment o de plàstic, d'un tipus reconegut al mercat i prèviament aprovat per la Direcció d'Obra. La Direcció fixarà els assaigs de recepció que hagin d'efectuar-se.

Execució de les obres

La col.locació de la canonada complirà amb les condicions establertes al "Plec de Prescripcions Tècniques Generals per a canonades d'abastaments d'aigua" del "Ministerio de Obras Públicas", 1974.
En l'execució de les obres s'acompliran les Prescripcions fixadas a l'articles 2.1 del present Plec.

S'inclouran, en aquesta unitat, l'execució dels entroncaments de les noves canonades amb les existents i la col.locació de les claus de pas i accessoris, que siguin necessaris.

La Direcció ordenarà les proves d'estanqueitat i altres assaigs, que cregui convenients.

Mesurament i abonament

S'acomplirà en tot moment el que disposa sobre el particular l'article 2.1 del present Plec.

S'inclouran al preu les claus de pas, plaques, cargols, juntes i suports, que puguin ser necessaris.

4.14 Reposició

Definició**:** Es defineix com reposició, en aquest capitol d' " Unitats d'Obra, Jardineria i Plantacions", la ressembrada i substitució de plantes, que el Contractista haurà d'efectuar durant l'execució de les obres i durant el període de garantia fins a llur recepció definitiva, quan les espècies corresponents no hagin tingut previst el desenvolupament, a judici de la Direcció d'Obra, o hagin estat danyades per accidents.

Materials

Compliran el que prescriuen els articles corresponents a les unitats, l'execució de les quals es repeteix.

Execució de les obres

Primerament es procedirà a arrencar i retirar les plantes defectuoses o seques, així com els materials que es considerin de mala qualitat i es transportaran a l'abocador.

Tot seguit, s'execuratan les fases descrites als articles corresponents a les unitats en qüestio, havent d'acomplir les prescripcions anteriorment fixades.

Mesurament i abonament

La reposició no es mesurarà ni serà d'abonament directe. Qualsevulla que sigui la importància de la reposició efectuada, el seu import es considerarà inclós als preus unitaris de les respectives unitats de plantacions i sembres, i a la partida alçada de "Conservació de les Plantacions".

Malgrat que aquesta partida alçada no existís al Pressupost, i inclús, si a la Justificació dels Preus unitaris no aparegués cap quantitat per a reposició, s'entén que l'esmentada reposició anirà a càrrec del Contractista, però en cap cas quedarà aquest exonerat d'efectuar l'esmentada reposició fins a la recepció definitiva.

4.15 Conservació de les plantacions

Definició**:** Es defineix com a conservació de les plantacions els treballs de neteja, esporgada, artigues, excavacions de sots, tractament fitosanitàries, execució de vents i tutors, regs, etc., així com la reposició a les plantacions i sembres i quantes cures culturals siguin necessàries per tal de garantir les sembres i plantacions realitzades.

L'esmentada conservació de les plantacions està inclosa a la " Conservació de l'Obra" descrita a l'article 1.15 del present Plec, però donat el seu peculiar caràcter es descriu amb més detall al present article.

No s'inclou en aquesta unitat la conservació de la instal.lació de rec, obra civil accessòria, instal.lació elèctrica, etc., ja que la conservació de plantacions compliran el prescrit als corresponents articles del present Plec.

Execució de les obres

Els treballs de conservació de les plantacions s'ajustaran al que prescriuen les respectives unitats d'obra. Serà també d'aplicació el que fixa l'esmentat article 1.15 del present Plec.

Un cop acabada l'execució de l'obra, el Contractista procedirà a la neteja de la zona d'obra i zones confrontants transportant a l'abocador els materials que sobrin o que hagin estat rebutjats, cobrint les rases, retirant les instal.lacions provisionals, etc.

Mesurament i abonament

La conservació de les plantacions durant l'execució de les obres no és d'abonament directe, ja que el seu import es considera inclós als respectius preus unitaris.

La conservació de les plantacions durant el períodes de garantia i fins a llur recepció definitiva, s'abonarà per mitjà de la partida alçada de " Conservació de les plantacions" que figuri al Pressupost del Projecte.

En cas de no existir la partida alçada especifica per a la conservació de les plantacions, s'entén que l'import del esmentats treballs resta inclús als respectius preus unitaris, no procedint per part de l'Administració a cap mena d'indemnització. Però en cap cas el Contractista restarà exonerat de realitzar els treballs necessaris per a la correcta conservació de les plantacions.

Si el termini de garantia supera la durada prevista, el Contractista haurà de seguin conservant les plantacions fins a la recepció definitiva de les mateixes, ajustant-se, en aquest cas, al que estipula la clausula 77 del Plec de Clausules Administratives Generals.

PLEC DE CONDICIONS TECNIQUES PARTICULARS

0. INTRODUCCIO

El present Plec de Condicions Tècniques particulars, prevaleix sobre el que es digui en el Plec de Condicions Generals. Tot el que no quedi fefinit als esmentats Plecs, s'executarà, mesurarà i abonarà d'acord amb el que disposi el Director de l'Obra.

1. ESPLANADA

En cas de que la Direcció de l'Obra, vistos els assaigs d'identificació del sòl natural. consideri que l'esplanada natural no té la capacitat portant suficient, es substituirà el gruix d'esplanada que la Direcció indiqui per material seleccionat procedent de prèstecs exteriors.

La sobre-excavació resultant i el terraplé amb material seleccionat es valorarà amb els preus únics d'excavació de de terraplè de prèstecs exteriors que apareixen al Quadre de Preus.

2. BASE GRANULAR

S'exigirà exhaustivament les condicions del PG-3 per l'acceptació de la procedència de la base granular.

S'exigeix que la granulomètria correspongui al " Z-1" i la comprovació de no variabilitat de la granulomètria desprès de compactar. Pel motiu esmentat es rebutjarà tot tipus de material meteoritzable (Sauló).

3. ESCOMESES A LA XARXA DE CLAVEGUERAM

Les escomeses parcel.làries de desgüàs es conectaran a la xarxa de clavegueram en la fase d'urbanització. El tub d'escomesa entrarà dins l'espai parcel.lat en una longitud mínima de mig tub.

Les escomeses parcel.làries es senyalitzaran degudament amb marques de pintura a la vorada en el punt de creuament, i amb fites a base de tub de replé de formigó, en la vertical del punt final de tub d'escomesa.

Les fites de senyalització s'abonaran separadament per unitats, segons el preu. No és així pel que es refereix a les marques de pintura, que es condsideren incloses en el preu de les vorades, no tenint cap dret el Contractista a reclamar el seu abonament per separat.

4. VALVULES, ABASTAMENT, D'AIGÜES

Els cossos de les vàlvules seran de fonèria de 1º qualitat o d'acer moldejat provent-se en fàbrica a un pressió mínima de quatre cops la pressió de servei, tot el material de foneria estarà pintat.

Totes les peces mòbils i suports d'aquestes susceptibles de desgast, eixos, etc. seran d'acer o bronze i estaran perfectament ajustades.
Tots els elements de les vàlvules en contacte amb l'aigua, seran d'acer inoxidable de primera qualitat.

Els elements de goma o cautxu o d'altre material inalterable seran resistents a l'erosió i corrosió.

Els models que es proposin seran sotmesos a l'aprovació de l'Enginyer Director de les Obres.

5. QUADRE ELECTRIC DE MANIOBRA I PROTECCIO

El quadre elèctric constarà dels següents elements:

- Quadre elèctric amb contantors, interruptors, comptadors, fusibles, relés i trasformadors d'intensitat i tensió i comptadors d'activa i reactiva i doble tarifa a instal.lar d'acord amb la Direcció de l'Obra.
- Armari de protecció.

El Contractista s'haurà de fer càrrec de les despeses del visat pel Col.legi d'Enginyers Industrials del Projecte d'Enllumenat, així com de la resta de despeses necessàries per a la legalització total de l'Obra. Butlletins d'Indústria, certificats final d'obra, etc.).

6. EN**LLUMENAT**

A més de la protecció de cada punt de llum amb fusibles s'instal.larà una pica de terra a cada punt de llum i quadre, unint totes les piques es disposarà una presa de terra formada per cable de coure.

Aquest cable de coure anirà enterrat directament a terra, és a dir, fora de les canalitzacions elèctriques i a 50 cms, de profunditat com a mínim.

El cablejat interior de les columnes està inclós dins del preu de la unitat de punt de llum.

7. **XARXA TELEFONICA**

Es recorda al contractista l'obligacio de comprovar que els conductes per a l'estesa de les línies telefòniques han quedat lliures d'elements estranys. Per això es procedirà a un mandrinat dels conductes de PVC, amb un cilindre de 0,10 m. de longitud i diàmetre adequat a la conducció, tal i com s'especifica en el Plec de Prescripcions Tècniques Generals.

El mandrinat de conductes està inclós en cada un dels preus per metre línial de cada tipus diferent, i per tant el Contractista no tindrà cap dret a reclamar el seu abonament per separat.

8. **COL.LOCACIO DE SERVEIS**

Es recorda al Contractista que és totalment prohibit col.locar qualsevol tipus de servei dins l'espai parcel.lat, amb l'excepció de les corresponents escomeses de desgüas del clavegueram

L'existència d'un servei dins l'espai parcel.lat es considerarà un vici ocult i conseqüentment el Contractista haurà de procedir a la seva reparació amb responsabilitat durant un termini de 15 anys, d'acord amb l'article 56 de la "Ley de Contratos del Estado".

9. **SERVEIS AFECTATS**

Atesa l'existència de serveis subterranis que procedeixen de la urbanització prèvia de l'actuació, les diferents unitats d'obra s'hauran d'executat amb el màxim de cura, a fi i efecte de no afectar aquest serveis. Si com a conseqüència de tot l'anterior s'han de efectuar manualment alguns treballs o s'han de reparar instal.lacions afectades, el cost corresponent serà integrament, a càrrec del Contractista.

10. **DESVIAMENTS**

L'execució de les obres haurà de realitzar-se amb independència de l'existència de línies elèctriques o de qualsevol altre tipus que travessen el terreny a ubanitzar. Especificament no hi haurà dret a cap indemnització pel retard per dificultats en l'execució de les obres de desviament elèctric, per l'Empresa que sigui adjudicarària de l'esmentat desviament, en cas que la Direcció d'Obra consideri necessària l'adjudicació a una altra Empresa de desviament. En qualsevol cas l'empresa contractista principal no tindrà dret a cap tipus d'idemnització.

11. **DELEGAT D'OBRA**

D'acord amb les clàusules 5 i 6 del vigent " Pliego de Claúsulas Administrativas per la contratación de Obras del Estado", i degut a la complexitat i el volum de l'obra, el Contractista haurà de mantenir permanentment a la mateixa un delegat, que assumirà la direcció dels treballs i actuarà com a representant seu davant l'Administració.

El Delegat d'Obra haurà d'estar en possessió del títol d'Enginyer Tècnic d'Obres Públiques. Haurà de residir en un punt proper als treballs i no podrà absentar.se sense posar-ho en coneixement de l'Enginyer Director de les Obres.

12. **AREES DE JOCS INFANTILS**

Tots els elements de mobialiri per a espais de joc infantil compliran el disposat en la normativa europea EN-1176 i EN-1177, havent d'ésser tots els jocs infantils homolgats d'acord amb aquestes normatives.

Lleida, febrer de 2014

El Coordinador de Projectes i Obres | **l'Autor/a del Projecte**

Fernando A. Cequier Girón
Enginyer de Camins

Elisenda Torrelles Duaigües
Enginyer T. d'Obres Públiques

N.I.F. P-2515100-B

Document núm. 4

PRESSUPOST

N.I.F. P-2515100-B

AMIDAMENTS

AMIDAMENTS

Data: 20/02/14 Pàg.: 1

OBRA	01	PRESSUPOST 00
CAPÍTOL	01	PAS ELEVAT
TITOL 3	01	DEMOLICIÓ I MOVIMENTS DE TERRES
TITOL 3	01	TREBALLS PREVIS

NUM.	CODI	UA	DESCRIPCIÓ
1	G21DCATA	Ut	Cata per a localització de serveis D'1x1 m, inclos càrrega i transport a l'abocador, cànon d'abocament i manteniment de l'abocador i treballs nocturs si s'escau.

Num.	Text	Tipus	[C]	[D]	[E]	[F]	TOTAL	Fórmula
1			4,000				4,000	C#*D#*E#*F#

TOTAL AMIDAMENT **4,000**

NUM.	CODI	UA	DESCRIPCIÓ
2	G21B1006	U	Desmuntatge, càrrega i transport a magatzem, abocador autoritzat o acopi a la mateixa obra, d'elements de vialitat i mobiliari urbà, incloent la seva recol·locació en cas que sigui necessària.

Num.	Text	Tipus	[C]	[D]	[E]	[F]	TOTAL	Fórmula
4	pilones		3,000				3,000	C#*D#*E#*F#
6			3,000				3,000	C#*D#*E#*F#
8	poste càrrega-descàrrega		1,000				1,000	C#*D#*E#*F#
11	postes alts banderes		5,000				5,000	C#*D#*E#*F#

TOTAL AMIDAMENT **12,000**

NUM.	CODI	UA	DESCRIPCIÓ
3	G21B1007	U	Retirada de cabina telefònica de peu, inclòs el pedestal d'obra, amb desconexió del servei i enderroc de fonaments. carga sobre camió i trasllat a la mateixa obra o a magatzem per la seva posterior recol.locació. La partida inclou la protecció de les superficies per asegurar la integritat del conjunt

AMIDAMENT DIRECTE **1,000**

NUM.	CODI	UA	DESCRIPCIÓ
4	G21B1008	U	Desmuntatge i retirada dels diferents elements que composen la caseta de parada de bus. de 250x400x280 cm, inclòs pedestal d'obra, mab desconexió de servei i enderroc de fonaments, carga sobre camió i trasllat a la mateixa obra o magatzem. La partida inclou la protecció dels diferents elements per asegurar la integritat del conjunt.

AMIDAMENT DIRECTE **1,000**

NUM.	CODI	UA	DESCRIPCIÓ
5	G21B1009	U	Retirada de la bústia metàl.lica de correus cilíndric de peu, inclòs el pedestal d'obra, enderroc de fonaments. carga sobre camió i trasllat a la mateixa obra o a magatzem per la seva posterior recol.locació. La partida inclou la protecció de les superficies per asegurar la integritat del conjunt

Num.	Text	Tipus	[C]	[D]	[E]	[F]	TOTAL	Fórmula
1			1,000				1,000	C#*D#*E#*F#
2			1,000				1,000	C#*D#*E#*F#

TOTAL AMIDAMENT **2,000**

NUM.	CODI	UA	DESCRIPCIÓ
6	G21B1010	U	Retirada del totem senyalitzador de parada de bus, enderroc de fonaments, carga sobre camió i trasllat a la mateixa obra o a magatzem per la seva posterior recol.locació. La partida inclou la protecció de les superficies per asegurar la integritat del conjunt

Num.	Text	Tipus	[C]	[D]	[E]	[F]	TOTAL	Fórmula
1			1,000				1,000	C#*D#*E#*F#

AMIDAMENTS

TOTAL AMIDAMENT **1,000**

OBRA	01	PRESSUPOST 00
CAPÍTOL	01	PAS ELEVAT
TITOL 3	01	DEMOLICIÓ I MOVIMENTS DE TERRES
TITOL 3	02	EXCAVACIONS I DEMOLICIONS

NUM.	CODI	UA	DESCRIPCIÓ
1	F2194JF5	m2	Demolició de paviment de panot o de llosa de qualsevol tipus, col·locats sobre formigó, de fins a 30 cm de gruix i fins a 2 m d'amplària amb mitjans mecànics i/o manuals, i càrrega manual o mecànica de runa sobre camió o contenidor.

Num.	Text	Tipus	[C]	[D]	[E]	[F]	TOTAL	Fórmula
1	panot voreres dreta i esquerra		0,600	45,000			27,000	C#*D#*E#*F#
2			0,600	45,000			27,000	C#*D#*E#*F#
4	rebaixos de panot 30x30		1,200	3,000			3,600	C#*D#*E#*F#
6	rebaixos llosa 60x40		4,000	0,600		3,000	7,200	C#*D#*E#*F#
9	ampliació parada bus		28,000	1,000			28,000	C#*D#*E#*F#

TOTAL AMIDAMENT **92,800**

2	F219XXXX	m	Demolició de vorada i rigola existent,amb martell trencador muntat sobre retroexcavadora i càrrega mecànica i manual de runa sobre camió o contenidor

Num.	Text	Tipus	[C]	[D]	[E]	[F]	TOTAL	Fórmula
1	vorada		1,000	50,000			50,000	C#*D#*E#*F#
2			1,000	50,000			50,000	C#*D#*E#*F#

TOTAL AMIDAMENT **100,000**

3	G2194XK5	m2	Demolició de paviment de mescla bituminosa o paviment de formigó, de fins a 30 cm de gruix amb mitjans manuals i mecanics i càrrega sobre camió o contenidor

Num.	Text	Tipus	[C]	[D]	[E]	[F]	TOTAL	Fórmula
1	calçada		370,000				370,000	C#*D#*E#*F#

TOTAL AMIDAMENT **370,000**

4	G219Q105	m	Tall amb serra de disc de qualsevol tipus de paviment, fins a una fondària de 30 cm

AMIDAMENT DIRECTE **140,000**

OBRA	01	PRESSUPOST 00
CAPÍTOL	01	PAS ELEVAT
TITOL 3	01	DEMOLICIÓ I MOVIMENTS DE TERRES
TITOL 3	03	GESTIÓ DE RESIDUS

NUM.	CODI	UA	DESCRIPCIÓ
1	F2RA73G0	m3	Deposició controlada a dipòsit autoritzat de residus barrejats inerts , procedents de demolició i/o deposició controlada a centre de reciclatge de residus inerts, segons la Llista Europea de Residus (ORDEN MAM/304/2002)

AMIDAMENTS

Data: 20/02/14 Pàg.: 3

Num.	Text	Tipus	[C]	[D]	[E]	[F]	TOTAL	Fórmula
1	aglomerat							
3			370,000	0,150	1,300		72,150	C#*D#*E#*F#

TOTAL AMIDAMENT 72,150

2 F2RA7LP0 m3 Deposició controlada a dipòsit autoritzat de residus de terra inerts procedents d'excavació i/o deposició controlada a centre de reciclatge de residus inerts, segons la Llista Europea de Residus (ORDEN MAM/304/2002)

AMIDAMENT DIRECTE 0,000

3 F2RA71H0 m3 Deposició controlada a dipòsit autoritzat de residus de formigó inerts procedents de demolició i/o deposició controlada a centre de reciclatge de residus inerts, segons la Llista Europea de Residus (ORDEN MAM/304/2002)

Num.	Text	Tipus	[C]	[D]	[E]	[F]	TOTAL	Fórmula
2	ampliacio parada bus		28,000	1,000	0,150	1,300	5,460	C#*D#*E#*F#
5	vorada		50,000	0,200	0,500	1,300	6,500	C#*D#*E#*F#
6			50,000	0,200	0,500	1,300	6,500	C#*D#*E#*F#
8	rigola		50,000	0,300	0,150	1,300	2,925	C#*D#*E#*F#
9			50,000	0,300	0,150	1,300	2,925	C#*D#*E#*F#
12	panot voreres dreta i esquerra		0,600	45,000	0,150	1,300	5,265	C#*D#*E#*F#
13			0,600	45,000	0,150	1,300	5,265	C#*D#*E#*F#
15	rebaixos de panot 30x30		1,200	3,000	0,150	1,300	0,702	C#*D#*E#*F#
17	rebaixos llosa 60x40		4,000	0,600	0,150	1,300	0,468	C#*D#*E#*F#
18			4,000	0,600	0,150	1,300	0,468	C#*D#*E#*F#
19			4,000	0,600	0,150	1,300	0,468	C#*D#*E#*F#

TOTAL AMIDAMENT 36,946

4 F2R35039 m3 Transport de terres i/o residus inerts o no especials a instal·lació autoritzada de gestió de residus, amb camió de 12 t i temps d'espera per a la càrrega amb mitjans mecànics, amb un recorregut de 1 a 20 km

Num.	Text	Tipus	[C]	[D]	[E]	[F]	TOTAL	Fórmula
1	aglomerat							
3			370,000	0,150	1,300		72,150	C#*D#*E#*F#
5	ampliacio parada bus		28,000	1,000	0,150	1,300	5,460	C#*D#*E#*F#
8	vorada		50,000	0,200	0,500	1,300	6,500	C#*D#*E#*F#
9			50,000	0,200	0,500	1,300	6,500	C#*D#*E#*F#
11	rigola		50,000	0,300	0,150	1,300	2,925	C#*D#*E#*F#
12			50,000	0,300	0,150	1,300	2,925	C#*D#*E#*F#
15	panot voreres dreta i esquerra		0,600	45,000	0,150	1,300	5,265	C#*D#*E#*F#
16			0,600	45,000	0,150	1,300	5,265	C#*D#*E#*F#
18	rebaixos de panot 30x30		1,200	3,000	0,150	1,300	0,702	C#*D#*E#*F#
20	rebaixos llosa 60x40		4,000	0,600	0,150	1,300	0,468	C#*D#*E#*F#
21			4,000	0,600	0,150	1,300	0,468	C#*D#*E#*F#
22			4,000	0,600	0,150	1,300	0,468	C#*D#*E#*F#

TOTAL AMIDAMENT 109,096

AMIDAMENTS

Data: 20/02/14 Pàg.: 4

OBRA 01 PRESSUPOST 00
CAPÍTOL 01 PAS ELEVAT
TITOL 3 02 PAVIMENT

NUM.	CODI	UA	DESCRIPCIÓ
1	F9365H11	m3	Base de formigó HM-20/B/20/I, de consistència tova i grandària màxima del granulat 20 mm, abocat des de camió amb estesa i vibratge manual, amb acabat reglejat

Num.	Text	Tipus	[C]	[D]	[E]	[F]	TOTAL	Fórmula
1	pas elevat		335,000			0,200	67,000	C#*D#*E#*F#

TOTAL AMIDAMENT 67,000

NUM.	CODI	UA	DESCRIPCIÓ
2	F9F15105	M2	Paviment de llambordins de formigó de forma rectangular de 10x20 cm i 8 cm de gruix, col·locats amb morter de ciment M8 i beurada de ciment.

Num.	Text	Tipus	[C]	[D]	[E]	[F]	TOTAL	Fórmula
1			320,000				320,000	C#*D#*E#*F#

TOTAL AMIDAMENT 320,000

NUM.	CODI	UA	DESCRIPCIÓ
3	F9787GD1	m	Rigola de formigó HM-30/P/20/I+E, de consistència plàstica i grandària màxima del granulat 20 mm, de 30 cm d'amplària i de 25 a 30 cm d'alçària, acabat remolinat

Num.	Text	Tipus	[C]	[D]	[E]	[F]	TOTAL	Fórmula
1	zona parada bus		17,000				17,000	C#*D#*E#*F#

TOTAL AMIDAMENT 17,000

NUM.	CODI	UA	DESCRIPCIÓ
4	F965A5DD	m	Vorada recta de peces de formigó, doble capa, amb secció normalitzada de calçada C2 de 17x28 cm, de classe climàtica B, classe resistent a l'abrasió H i classe resistent a flexió T (R-5 MPa), segons UNE-EN 1340, col·locada sobre base de formigó HM-20/P/40/I de 25 a 30 cm d'alçària, i rejuntada amb morter M-8 elaborat a l'obra amb formigonera de 165 l

Num.	Text	Tipus	[C]	[D]	[E]	[F]	TOTAL	Fórmula
1	voreres		50,000				50,000	C#*D#*E#*F#
2			50,000				50,000	C#*D#*E#*F#
4	zona parada bus		20,000				20,000	C#*D#*E#*F#

TOTAL AMIDAMENT 120,000

NUM.	CODI	UA	DESCRIPCIÓ
5	F9E1311G	m2	Paviment de panot per a vorera gris o color de 20x20x4 cm, classe 1a, preu superior, sobre suport de 3 cm. de morter de ciment,elaborat a l'obra amb formigonera de 165 l, col·locat a cop de maceta amb morter mixt i beurada de ciment , inclòs 10 cm. de formigó hm-20 estés i compactat; totalment acabat, segons la direcció d'obra, inclòs aixecament de pericó o registre.

Num.	Text	Tipus	[C]	[D]	[E]	[F]	TOTAL	Fórmula
1			0,600	50,000			30,000	C#*D#*E#*F#
2			0,600	50,000			30,000	C#*D#*E#*F#
4			60,000	1,000			60,000	C#*D#*E#*F#

TOTAL AMIDAMENT 120,000

AMIDAMENTS

CAPÍTOL 01 PAS ELEVAT
TITOL 3 03 SENYALITZACIÓ

NUM.	CODI	UA	DESCRIPCIÓ
1	G219Q200	m2	Fresat per esborrar pintura de pasos de cebra, senyal de stop o cediu el pas, fletxes, lletres, símbols, zebrats, franges de vèrtexs de illetes existents, en paviment de mescles bituminoses ,càrrega sobre camió i cànon abocament

Num.	Text	Tipus	[C]	[D]	[E]	[F]	TOTAL	Fórmula
1	zona bus		40,000				40,000	C#*D#*E#*F#

TOTAL AMIDAMENT **40,000**

2	FBA21B01	u	Pintat manual de lletres de BUS (paraula completa) amb pintura acrílica en solució aquosa o dissolvent, inclòs el premarcatge

AMIDAMENT DIRECTE **2,000**

3	FBA1HZ01	m2	Pintat amb lletres, símbols, zebrats, franges de vèrtexs de illetes i altres elements sobre el paviment, amb pintura acrílica en solució aquosa o amb dissolvent

Num.	Text	Tipus	[C]	[D]	[E]	[F]	TOTAL	Fórmula
1	parada bus		17,000	0,300			5,100	C#*D#*E#*F#

TOTAL AMIDAMENT **5,100**

4	FBA1HZ02	m2	Pintat manual de lletres, símbols, zebrats, franges de vèrtexs d'illetes i altres elements sobre el paviment, amb pintura de dos components en fred de llarga durada

Num.	Text	Tipus	[C]	[D]	[E]	[F]	TOTAL	Fórmula
1	triangles pas elevat		2,500				2,500	C#*D#*E#*F#
2			2,500				2,500	C#*D#*E#*F#
3			20,000	0,300			6,000	C#*D#*E#*F#

TOTAL AMIDAMENT **11,000**

5	FBB11251	u	Placa circular de 60 cm de diàmetre, per a senyals de trànsit, amb revestiment reflectant EG nivell 1, inclosos elements de fixació al suport, totalment col·locada

AMIDAMENT DIRECTE **1,000**

6	FBB11111	u	Placa triangular de 70 cm de diàmetre, per a senyals de trànsit, amb revestiment reflectant EG nivell 1, inclosos elements de fixació al suport, sense incloure el suport, totalment col·locada

AMIDAMENT DIRECTE **1,000**

7	FBB21503	u	Placa de 60x90 cm, per a senyals de trànsit d'indicacions generals (S-1/S-29), carrils (S-50/S-63) i serveis (S-100/S-126, S-900 i S-910), amb revestiment reflectant EG nivell 3, inclosos elements de fixació al suport, sense incloure el suport, totalment col·locada

AMIDAMENT DIRECTE **1,000**

8	FBBZ3002	u	Suport tubular d'acer galvanitzat de 60x3 mm, de 3,5 m d'altura, per a la col·locació de senyals de trànsit, inclòs excavació, fonamentació i col·locació

AMIDAMENTS

Data: 20/02/14 Pàg.: 6

Num.	Text	Tipus	[C]	[D]	[E]	[F]	TOTAL	Fórmula
1	poste senyal pas elevat		1,000				1,000	C#*D#*E#*F#
2	poste ceda		1,000				1,000	C#*D#*E#*F#
3	poste traslladat càrrega-decàrrega		1,000				1,000	C#*D#*E#*F#

TOTAL AMIDAMENT **3,000**

9 FBBZ3001 u Suport tubular d'acer galvanitzat de 60x3 mm, de 3 m d'altura, per a la col·locació de senyals de trànsit, inclòs excavació, fonamentació i col·locació

AMIDAMENT DIRECTE **0,000**

10 FBA1HC11 ml Pintat de zona de càrrega i descàrrega en ziga-zaga amb pintura plàstica en fred de dos components (ml. pintat), incloent el premarcatge

Num.	Text	Tipus	[C]	[D]	[E]	[F]	TOTAL	Fórmula
1			45,000				45,000	C#*D#*E#*F#

TOTAL AMIDAMENT **45,000**

OBRA 01 PRESSUPOST 00
CAPÍTOL 01 PAS ELEVAT
TITOL 3 04 INSTAL.LACIONS
TITOL 3 01 SANEJAMENT
TITOL 3 01 EMBORNALS

NUM.	CODI	UA	DESCRIPCIÓ
1	GD5JU010	u	Embornal de 570x305x570 mm, de cos sencer de fosa dúctil tipus delta o similar (caixer, tapa i sifó), inclòs excavació, transport i taxes, formigonat de la solera, entroncament amb tub de pe dn 200 mm a colector i bastiment i reixa de fosa dúctil per a 40 t de càrrega de ruptura, inclòs connexio fins a 3 m a escomesa existent i petit material

Num.	Text	Tipus	[C]	[D]	[E]	[F]	TOTAL	Fórmula
1			2,000				2,000	C#*D#*E#*F#
2			4,000				4,000	C#*D#*E#*F#

TOTAL AMIDAMENT **6,000**

2 GD5J0000 u Anul.lació embornal existent, inclòs retirada reixa i bastiment de qualsevol tipus, tapar la connexió al col.lector existent, i càrrega sobre camió.

AMIDAMENT DIRECTE **2,000**

OBRA 01 PRESSUPOST 00
CAPÍTOL 01 PAS ELEVAT
TITOL 3 04 INSTAL.LACIONS
TITOL 3 02 ARQUETES VORERA I CALÇADA

NUM.	CODI	UA	DESCRIPCIÓ
1	FDX001	U	Aixecar pou de registre de clavegueram o arqueta de telefonia/telecomunicacions (80*80)

AMIDAMENTS

AMIDAMENT DIRECTE **2,000**

OBRA 01 PRESSUPOST 00
CAPÍTOL 01 PAS ELEVAT
TITOL 3 05 MOBILIARI

NUM.	CODI	UA	DESCRIPCIÓ
1	G21BNOU	u	Suministre de banc de fusta i fundició dúctil, de 1800 mm de longitud, model Monstserrat de DAE, o similar

AMIDAMENT DIRECTE **2,000**

2 FQ21BC60 u

Paperera de 60 l de capacitat,circular, amb cubeta abatible de planxa d'acer perforada i suports laterals de tub d'acer, col·locada amb fixacions mecàniques

Num.	Text	Tipus	[C]	[D]	[E]	[F]	TOTAL	Fórmula
1			15,000				15,000	C#*D#*E#*F#

TOTAL AMIDAMENT **15,000**

3 FQ21BC6X u

Paperera de 60 l de capacitat, semicircular, amb cubeta abatible de planxa d'acer perforada i suports laterals de tub d'acer, col·locada amb fixacions mecàniques

Num.	Text	Tipus	[C]	[D]	[E]	[F]	TOTAL	Fórmula
1			15,000				15,000	C#*D#*E#*F#

TOTAL AMIDAMENT **15,000**

OBRA 01 PRESSUPOST 00
CAPÍTOL 02 REBAIXOS
TITOL 3 01 C/DE LA LLUM-AV.SANT PERE (1 REBAIX+CALÇ)
TITOL 3 01 DEMOLICIONS I MOVIMENT DE TERRES

NUM.	CODI	UA	DESCRIPCIÓ
1	G219Q105	m	Tall amb serra de disc de qualsevol tipus de paviment, fins a una fondària de 30 cm

Num.	Text	Tipus	[C]	[D]	[E]	[F]	TOTAL	Fórmula
1			1,000	6,400			6,400	C#*D#*E#*F#
2			2,000	1,600			3,200	C#*D#*E#*F#
4			2,000	7,000			14,000	C#*D#*E#*F#
5			2,000	110,000			220,000	C#*D#*E#*F#

TOTAL AMIDAMENT **243,600**

2 F2194JF5 m2

Demolició de paviment de panot o de llosa de qualsevol tipus, col·locats sobre formigó, de fins a 30 cm de gruix i fins a 2 m d'amplària amb mitjans mecànics i/o manuals, i càrrega manual o mecànica de runa sobre camió o contenidor.

Num.	Text	Tipus	[C]	[D]	[E]	[F]	TOTAL	Fórmula
1			1,600	6,400			10,240	C#*D#*E#*F#

TOTAL AMIDAMENT **10,240**

AMIDAMENTS

3 F219XXXX m

Demolició de vorada i rigola existent,amb martell trencador muntat sobre retroexcavadora i càrrega mecànica i manual de runa sobre camió o contenidor

Num.	Text	Tipus	[C]	[D]	[E]	[F]	TOTAL	Fórmula
1			6,400				6,400	C#*D#*E#*F#

TOTAL AMIDAMENT **6,400**

4 E2213422 m3

Excavació per a rebaix en terreny compacte (SPT 20-50), realitzada amb pala excavadora i càrrega directa sobre camió o contenidor

Num.	Text	Tipus	[C]	[D]	[E]	[F]	TOTAL	Fórmula
1			1,600	6,400		0,300	3,072	C#*D#*E#*F#
2			7,000	110,000		0,200	154,000	C#*D#*E#*F#

TOTAL AMIDAMENT **157,072**

5 F228F60F m3

Rebliment i piconatge d'explanada per regularitzar, amb tot-ú reciclat, en tongades de gruix de fins a 25 cm, utilitzant corró vibratori per a compactar, amb compactació del 98 % PM

Num.	Text	Tipus	[C]	[D]	[E]	[F]	TOTAL	Fórmula
1			6,400	1,600		0,300	3,072	C#*D#*E#*F#
2			7,000	110,000		0,200	154,000	C#*D#*E#*F#

TOTAL AMIDAMENT **157,072**

6 G2194XK5 m2

Demolició de paviment de mescla bituminosa o paviment de formigó, de fins a 30 cm de gruix amb mitjans manuals i mecanics i càrrega sobre camió o contenidor

Num.	Text	Tipus	[C]	[D]	[E]	[F]	TOTAL	Fórmula
1	pav formigo		110,000	7,000			770,000	C#*D#*E#*F#

TOTAL AMIDAMENT **770,000**

OBRA 01 PRESSUPOST 00
CAPÍTOL 02 REBAIXOS
TITOL 3 01 C/DE LA LLUM-AV.SANT PERE (1 REBAIX+CALÇ)
TITOL 3 02 GESTIÓ DE RESIDUS

NUM.	CODI	UA	DESCRIPCIÓ

1 F2RA7LP0 m3

Deposició controlada a dipòsit autoritzat de residus de terra inerts procedents d'excavació i/o deposició controlada a centre de reciclatge de residus inerts, segons la Llista Europea de Residus (ORDEN MAM/304/2002)

Num.	Text	Tipus	[C]	[D]	[E]	[F]	TOTAL	Fórmula
1			1,600	6,400	0,300	1,300	3,994	C#*D#*E#*F#
2			7,000	110,000	0,200	1,300	200,200	C#*D#*E#*F#

TOTAL AMIDAMENT **204,194**

2 F2RA71H0 m3

Deposició controlada a dipòsit autoritzat de residus de formigó inerts procedents de demolició i/o deposició controlada a centre de reciclatge de residus inerts, segons la Llista Europea de Residus (ORDEN MAM/304/2002)

AMIDAMENTS

Data: 20/02/14 Pàg.: 9

Num.	Text	Tipus	[C]	[D]	[E]	[F]	TOTAL	Fórmula
1	vorada		6,400	0,500	0,200	1,300	0,832	C#*D#*E#*F#
2	rigola		6,400	0,150	0,300	1,300	0,374	C#*D#*E#*F#
3	vorera		6,400	0,150	1,600	1,300	1,997	C#*D#*E#*F#
5	pav formigo		110,000	7,000	0,100	1,300	100,100	C#*D#*E#*F#

TOTAL AMIDAMENT **103,303**

3 F2R35039 m3

Transport de terres i/o residus inerts o no especials a instal·lació autoritzada de gestió de residus, amb camió de 12 t i temps d'espera per a la càrrega amb mitjans mecànics, amb un recorregut de 1 a 20 km

Num.	Text	Tipus	[C]	[D]	[E]	[F]	TOTAL	Fórmula
1	vorada		6,400	0,500	0,200	1,300	0,832	C#*D#*E#*F#
2	rigola		6,400	0,150	0,300	1,300	0,374	C#*D#*E#*F#
3	vorera		6,400	0,150	1,600	1,300	1,997	C#*D#*E#*F#
7	excav		1,600	6,400	0,300	1,300	3,994	C#*D#*E#*F#
8			7,000	110,000	0,200	1,300	200,200	C#*D#*E#*F#
10	pav formigo		110,000	7,000	0,100	1,300	100,100	C#*D#*E#*F#

TOTAL AMIDAMENT **307,497**

OBRA 01 PRESSUPOST 00
CAPÍTOL 02 REBAIXOS
TITOL 3 01 C/DE LA LLUM-AV.SANT PERE (1 REBAIX+CALÇ)
TITOL 3 03 PAVIMENTS I CALÇADA

NUM.	CODI	UA	DESCRIPCIÓ

1 EE20 m2

Paviment de lloses de paviment podotàctil de color, de 30 x 30 x 5 cm, a col·locat a truc de maceta amb morter de ciment 1:6, elaborat a l'obra amb formigonera de 165 l, sobre llosa de formigó hm-20 de 10 cm. de gruix, inclòs aixecament de pericó o registre.

Num.	Text	Tipus	[C]	[D]	[E]	[F]	TOTAL	Fórmula
1			3,350				3,350	C#*D#*E#*F#

TOTAL AMIDAMENT **3,350**

2 F9E1311G m2

Paviment de panot per a vorera gris o color de 20x20x4 cm, classe 1a, preu superior, sobre suport de 3 cm. de morter de ciment,elaborat a l'obra amb formigonera de 165 l, col·locat a cop de maceta amb morter mixt i beurada de ciment , inclòs 10 cm. de formigó hm-20 estés i compactat; totalment acabat, segons la direcció d'obra, inclòs aixecament de pericó o registre.

Num.	Text	Tipus	[C]	[D]	[E]	[F]	TOTAL	Fórmula
1			1,600			2,000	3,200	C#*D#*E#*F#

TOTAL AMIDAMENT **3,200**

3 F9F5A222 m2

Paviment per pas de peatons,de peces de formigó de forma rectangular de 40x58x10 cm, bicapa color gris i amb cantos rectes, preu alt de GLS modelo Prisma, o equivalente, col.locat estès amb morter de 200 kg/m3 de ciment pórtland elaborat a l'obra amb formigonera de 165 l a picada de massa. i reblert de juntes amb morter, sobre base de formigó hm.20 de 10 cm de gruix, inclòs aixecament de pericó o registre.

Num.	Text	Tipus	[C]	[D]	[E]	[F]	TOTAL	Fórmula

1			2,000	1,700	1,200		4,080	C#*D#*E#*F#

TOTAL AMIDAMENT **4,080**

4 F965A5DD m

Vorada recta de peces de formigó, doble capa, amb secció normalitzada de calçada C2 de 17x28 cm, de classe climàtica B, classe resistent a l'abrasió H i classe resistent a flexió T (R-5 MPa), segons UNE-EN 1340, col·locada sobre base de formigó HM-20/P/40/I de 25 a 30 cm d'alçària, i rejuntada amb morter M-8 elaborat a l'obra amb formigonera de 165 l

Num.	Text	Tipus	[C]	[D]	[E]	[F]	TOTAL	Fórmula
1			3,000				3,000	C#*D#*E#*F#

TOTAL AMIDAMENT **3,000**

5 F9787GD1 m

Rigola de formigó HM-30/P/20/I+E, de consistència plàstica i grandària màxima del granulat 20 mm, de 30 cm d'amplària i de 25 a 30 cm d'alçària, acabat remolinat

Num.	Text	Tipus	[C]	[D]	[E]	[F]	TOTAL	Fórmula
1			6,400				6,400	C#*D#*E#*F#

TOTAL AMIDAMENT **6,400**

6 F9J12X50 M2

Reg d'imprimació amb emulsió bituminosa catiònica eci, amb dotació 1,5 kg/m2

Num.	Text	Tipus	[C]	[D]	[E]	[F]	TOTAL	Fórmula
1			110,000	7,000			770,000	C#*D#*E#*F#

TOTAL AMIDAMENT **770,000**

7 F9H11B61 t

Paviment de mescla bituminosa contínua en calent tipus AC 22 bin B60/70 S (S-20), amb betum asfàltic de penetració, de granulometria semidensa per a capa intermèdia i granulat granític, estesa i compactada

Num.	Text	Tipus	[C]	[D]	[E]	[F]	TOTAL	Fórmula
1	pav formigo		110,000	7,000	0,060	2,400	110,880	C#*D#*E#*F#

TOTAL AMIDAMENT **110,880**

8 F9J13Q40 M2

Reg d'adherència amb emulsió bituminosa catiònica ecr-1, amb dotació 1 kg/m2

Num.	Text	Tipus	[C]	[D]	[E]	[F]	TOTAL	Fórmula
1			110,000	7,000			770,000	C#*D#*E#*F#

TOTAL AMIDAMENT **770,000**

9 F9H11261 t

Paviment de mescla bituminosa contínua en calent tipus AC 16 surf B60/70 D (D-12), amb betum asfàltic de penetració, de granulometria densa per a capa de rodadura i granulat granític, estesa i compactada

Num.	Text	Tipus	[C]	[D]	[E]	[F]	TOTAL	Fórmula
1	pav formigo		110,000	7,000	0,040	2,400	73,920	C#*D#*E#*F#

TOTAL AMIDAMENT **73,920**

AMIDAMENTS

NUM.	CODI	UA	DESCRIPCIÓ
1	G219Q200	m2	Fresat per esborrar pintura de pasos de cebra, senyal de stop o cediu el pas, fletxes, lletres, símbols, zebrats, franges de vèrtexs de illetes existents, en paviment de mescles bituminoses ,càrrega sobre camió i cànon abocament

Num.	Text	Tipus	[C]	[D]	[E]	[F]	TOTAL	Fórmula
1			4,000	0,500		7,000	14,000	C#*D#*E#*F#

TOTAL AMIDAMENT **14,000**

2 FBA1HZ02 m2

Pintat manual de lletres, símbols, zebrats, franges de vèrtexs d'illetes i altres elements sobre el paviment, amb pintura de dos components en fred de llarga durada

Num.	Text	Tipus	[C]	[D]	[E]	[F]	TOTAL	Fórmula
1	zebrat		4,000	0,500		7,000	14,000	C#*D#*E#*F#
2	linia parada		3,250	0,500		1,000	1,625	C#*D#*E#*F#

TOTAL AMIDAMENT **15,625**

OBRA	01	PRESSUPOST 00
CAPÍTOL	02	REBAIXOS
TITOL 3	02	C/DELS ERALS -AV.SANT PERE (1 REBAIX)
TITOL 3	01	DEMOLICIONS I MOVIMENT DE TERRES

NUM.	CODI	UA	DESCRIPCIÓ
1	G219Q105	m	Tall amb serra de disc de qualsevol tipus de paviment, fins a una fondària de 30 cm

Num.	Text	Tipus	[C]	[D]	[E]	[F]	TOTAL	Fórmula
1			2,000	1,000			2,000	C#*D#*E#*F#
2			1,000	6,400			6,400	C#*D#*E#*F#

TOTAL AMIDAMENT **8,400**

2 F2194JF5 m2

Demolició de paviment de panot o de llosa de qualsevol tipus, col·locats sobre formigó, de fins a 30 cm de gruix i fins a 2 m d'amplària amb mitjans mecànics i/o manuals, i càrrega manual o mecànica de runa sobre camió o contenidor.

Num.	Text	Tipus	[C]	[D]	[E]	[F]	TOTAL	Fórmula
1			1,000	6,400			6,400	C#*D#*E#*F#

TOTAL AMIDAMENT **6,400**

3 F219XXXX m

Demolició de vorada i rigola existent,amb martell trencador muntat sobre retroexcavadora i càrrega mecànica i manual de runa sobre camió o contenidor

Num.	Text	Tipus	[C]	[D]	[E]	[F]	TOTAL	Fórmula
1			6,400				6,400	C#*D#*E#*F#

TOTAL AMIDAMENT **6,400**

4 E2213422 m3

Excavació per a rebaix en terreny compacte (SPT 20-50), realitzada amb pala excavadora i càrrega directa sobre camió o contenidor

Num.	Text	Tipus	[C]	[D]	[E]	[F]	TOTAL	Fórmula
1			1,000	6,400	0,300		1,920	C#*D#*E#*F#

TOTAL AMIDAMENT **1,920**

5 F228F60F m3 Rebliment i piconatge d'explanada per regularitzar, amb tot-ú reciclat, en tongades de gruix de fins a 25 cm, utilitzant corró vibratori per a compactar, amb compactació del 98 % PM

Num.	Text	Tipus	[C]	[D]	[E]	[F]	TOTAL	Fórmula
1			1,000	6,400	0,300		1,920	C#*D#*E#*F#

TOTAL AMIDAMENT **1,920**

OBRA 01 PRESSUPOST 00
CAPÍTOL 02 REBAIXOS
TITOL 3 02 C/DELS ERALS -AV.SANT PERE (1 REBAIX)
TITOL 3 02 GESTIÓ DE RESIDUS

NUM.	CODI	UA	DESCRIPCIÓ

1 F2RA7LP0 m3 Deposició controlada a dipòsit autoritzat de residus de terra inerts procedents d'excavació i/o deposició controlada a centre de reciclatge de residus inerts, segons la Llista Europea de Residus (ORDEN MAM/304/2002)

Num.	Text	Tipus	[C]	[D]	[E]	[F]	TOTAL	Fórmula
1			1,000	6,400	0,300	1,300	2,496	C#*D#*E#*F#

TOTAL AMIDAMENT **2,496**

2 F2RA71H0 m3 Deposició controlada a dipòsit autoritzat de residus de formigó inerts procedents de demolició i/o deposició controlada a centre de reciclatge de residus inerts, segons la Llista Europea de Residus (ORDEN MAM/304/2002)

Num.	Text	Tipus	[C]	[D]	[E]	[F]	TOTAL	Fórmula
1			1,000	6,400	0,150	1,300	1,248	C#*D#*E#*F#
2			6,400	0,300	0,150	1,300	0,374	C#*D#*E#*F#
3			6,400	0,200	0,500	1,300	0,832	C#*D#*E#*F#

TOTAL AMIDAMENT **2,454**

3 F2R35039 m3 Transport de terres i/o residus inerts o no especials a instal·lació autoritzada de gestió de residus, amb camió de 12 t i temps d'espera per a la càrrega amb mitjans mecànics, amb un recorregut de 1 a 20 km

Num.	Text	Tipus	[C]	[D]	[E]	[F]	TOTAL	Fórmula
1			1,000	6,400	0,150	1,300	1,248	C#*D#*E#*F#
2			6,400	0,300	0,150	1,300	0,374	C#*D#*E#*F#
3			6,400	0,200	0,500	1,300	0,832	C#*D#*E#*F#
5			1,000	6,400	0,300	1,300	2,496	C#*D#*E#*F#

TOTAL AMIDAMENT **4,950**

OBRA 01 PRESSUPOST 00
CAPÍTOL 02 REBAIXOS
TITOL 3 02 C/DELS ERALS -AV.SANT PERE (1 REBAIX)

AMIDAMENTS

TITOL 3 03 PAVIMENTS

NUM.	CODI	UA	DESCRIPCIÓ
1	EE20	m2	Paviment de lloses de paviment podotàctil de color, de 30 x 30 x 5 cm, a col·locat a truc de maceta amb morter de ciment 1:6, elaborat a l'obra amb formigonera de 165 l, sobre llosa de formigó hm-20 de 10 cm. de gruix, inclòs aixecament de pericó o registre.

Num.	Text	Tipus	[C]	[D]	[E]	[F]	TOTAL	Fórmula
1			2,400				2,400	C#*D#*E#*F#
2			0,400				0,400	C#*D#*E#*F#

TOTAL AMIDAMENT **2,800**

NUM.	CODI	UA	DESCRIPCIÓ
2	F9E1311G	m2	Paviment de panot per a vorera gris o color de 20x20x4 cm, classe 1a, preu superior, sobre suport de 3 cm. de morter de ciment,elaborat a l'obra amb formigonera de 165 l, col·locat a cop de maceta amb morter mixt i beurada de ciment , inclòs 10 cm. de formigó hm-20 estés i compactat; totalment acabat, segons la direcció d'obra, inclòs aixecament de pericó o registre.

Num.	Text	Tipus	[C]	[D]	[E]	[F]	TOTAL	Fórmula
1			0,620			2,000	1,240	C#*D#*E#*F#

TOTAL AMIDAMENT **1,240**

NUM.	CODI	UA	DESCRIPCIÓ
3	F9F5A222	m2	Paviment per pas de peatons,de peces de formigó de forma rectangular de 40x58x10 cm, bicapa color gris i amb cantos rectes, preu alt de GLS modelo Prisma, o equivalente, col.locat estès amb morter de 200 kg/m3 de ciment pórtland elaborat a l'obra amb formigonera de 165 l a picada de massa. i reblert de juntes amb morter, sobre base de formigó hm.20 de 10 cm de gruix, inclòs aixecament de pericó o registre.

Num.	Text	Tipus	[C]	[D]	[E]	[F]	TOTAL	Fórmula
1			2,000	1,200	1,000		2,400	C#*D#*E#*F#

TOTAL AMIDAMENT **2,400**

NUM.	CODI	UA	DESCRIPCIÓ
4	F965A5DD	m	Vorada recta de peces de formigó, doble capa, amb secció normalitzada de calçada C2 de 17x28 cm, de classe climàtica B, classe resistent a l'abrasió H i classe resistent a flexió T (R-5 MPa), segons UNE-EN 1340, col·locada sobre base de formigó HM-20/P/40/I de 25 a 30 cm d'alçària, i rejuntada amb morter M-8 elaborat a l'obra amb formigonera de 165 l

Num.	Text	Tipus	[C]	[D]	[E]	[F]	TOTAL	Fórmula
1			3,000				3,000	C#*D#*E#*F#

TOTAL AMIDAMENT **3,000**

NUM.	CODI	UA	DESCRIPCIÓ
5	F9787GD1	m	Rigola de formigó HM-30/P/20/I+E, de consistència plàstica i grandària màxima del granulat 20 mm, de 30 cm d'amplària i de 25 a 30 cm d'alçària, acabat remolinat

Num.	Text	Tipus	[C]	[D]	[E]	[F]	TOTAL	Fórmula
1			6,400				6,400	C#*D#*E#*F#

TOTAL AMIDAMENT **6,400**

AMIDAMENTS

NUM.	CODI	UA	DESCRIPCIÓ
1	G219Q200	m2	Fresat per esborrar pintura de pasos de cebra, senyal de stop o cediu el pas, fletxes, lletres, símbols, zebrats, franges de vèrtexs de illetes existents, en paviment de mescles bituminoses ,càrrega sobre camió i cànon abocament

Num.	Text	Tipus	[C]	[D]	[E]	[F]	TOTAL	Fórmula
1	zebrat		4,000	0,500		8,000	16,000	C#*D#*E#*F#

TOTAL AMIDAMENT **16,000**

NUM.	CODI	UA	DESCRIPCIÓ
2	FBA1HZ02	m2	Pintat manual de lletres, símbols, zebrats, franges de vèrtexs d'illetes i altres elements sobre el paviment, amb pintura de dos components en fred de llarga durada

Num.	Text	Tipus	[C]	[D]	[E]	[F]	TOTAL	Fórmula
1	zebrat		4,000	0,500		8,000	16,000	C#*D#*E#*F#

TOTAL AMIDAMENT **16,000**

OBRA	01	PRESSUPOST 00
CAPÍTOL	02	REBAIXOS
TITOL 3	03	C/DELS RAMS-AV.SANT PERE (2 REBAIXOS)
TITOL 3	01	DEMOLICIONS I MOVIMENT DE TERRES

NUM.	CODI	UA	DESCRIPCIÓ
1	G219Q105	m	Tall amb serra de disc de qualsevol tipus de paviment, fins a una fondària de 30 cm

Num.	Text	Tipus	[C]	[D]	[E]	[F]	TOTAL	Fórmula
1	Tall rebaix 1		1,000	6,400			6,400	C#*D#*E#*F#
2			2,000	1,000			2,000	C#*D#*E#*F#
3	Tall rebaix 2		1,000	6,400			6,400	C#*D#*E#*F#
4			2,000	1,000			2,000	C#*D#*E#*F#

TOTAL AMIDAMENT **16,800**

NUM.	CODI	UA	DESCRIPCIÓ
2	F2194JF5	m2	Demolició de paviment de panot o de llosa de qualsevol tipus, col·locats sobre formigó, de fins a 30 cm de gruix i fins a 2 m d'amplària amb mitjans mecànics i/o manuals, i càrrega manual o mecànica de runa sobre camió o contenidor.

Num.	Text	Tipus	[C]	[D]	[E]	[F]	TOTAL	Fórmula
1	Paviment rebaix 1		1,000	6,400			6,400	C#*D#*E#*F#
2	Paviment rebaix 2		1,000	6,400			6,400	C#*D#*E#*F#

TOTAL AMIDAMENT **12,800**

NUM.	CODI	UA	DESCRIPCIÓ
3	F219XXXX	m	Demolició de vorada i rigola existent,amb martell trencador muntat sobre retroexcavadora i càrrega mecànica i manual de runa sobre camió o contenidor

Num.	Text	Tipus	[C]	[D]	[E]	[F]	TOTAL	Fórmula
1	Rebaix 1		1,000	6,400			6,400	C#*D#*E#*F#
2	Rebaix 2		1,000	6,400			6,400	C#*D#*E#*F#
4			1,000	7,000			7,000	C#*D#*E#*F#

AMIDAMENTS

TOTAL AMIDAMENT 19,800

4 E2213422 m3 Excavació per a rebaix en terreny compacte (SPT 20-50), realitzada amb pala excavadora i càrrega directa sobre camió o contenidor

Num.	Text	Tipus	[C]	[D]	[E]	[F]	TOTAL	Fórmula
1	Excavació rebaix 1		1,000	1,000	6,400	0,300	1,920	C#*D#*E#*F#
2	Excavació rebaix 2		1,000	1,000	6,400	0,300	1,920	C#*D#*E#*F#

TOTAL AMIDAMENT 3,840

5 F228F60F m3 Rebliment i piconatge d'explanada per regularitzar, amb tot-ú reciclat, en tongades de gruix de fins a 25 cm, utilitzant corró vibratori per a compactar, amb compactació del 98 % PM

Num.	Text	Tipus	[C]	[D]	[E]	[F]	TOTAL	Fórmula
1	Rebliment rebaix 1		1,000	1,000	6,400	0,300	1,920	C#*D#*E#*F#
2	Rebliment rebaix 2		1,000	1,000	6,400	0,300	1,920	C#*D#*E#*F#

TOTAL AMIDAMENT 3,840

OBRA 01 PRESSUPOST 00
CAPÍTOL 02 REBAIXOS
TITOL 3 03 C/DELS RAMS-AV.SANT PERE (2 REBAIXOS)
TITOL 3 02 GESTIÓ DE RESIDUS

NUM.	CODI	UA	DESCRIPCIÓ

1 F2RA7LP0 m3 Deposició controlada a dipòsit autoritzat de residus de terra inerts procedents d'excavació i/o deposició controlada a centre de reciclatge de residus inerts, segons la Llista Europea de Residus (ORDEN MAM/304/2002)

Num.	Text	Tipus	[C]	[D]	[E]	[F]	TOTAL	Fórmula
1	Excavació rebaix 1		1,300	1,000	6,400	0,300	2,496	C#*D#*E#*F#
2	Excavació rebaix 2		1,300	1,000	6,400	0,300	2,496	C#*D#*E#*F#

TOTAL AMIDAMENT 4,992

2 F2RA71H0 m3 Deposició controlada a dipòsit autoritzat de residus de formigó inerts procedents de demolició i/o deposició controlada a centre de reciclatge de residus inerts, segons la Llista Europea de Residus (ORDEN MAM/304/2002)

Num.	Text	Tipus	[C]	[D]	[E]	[F]	TOTAL	Fórmula
1	Paviment rebaix 1		1,000	6,400	0,150	1,300	1,248	C#*D#*E#*F#
2	Paviment rebaix 2		1,000	6,400	0,150	1,300	1,248	C#*D#*E#*F#
4	Vorada rebaix 1		1,300	6,400	0,200	0,500	0,832	C#*D#*E#*F#
5	Vorada rebaix 2		1,300	6,500	0,200	0,500	0,845	C#*D#*E#*F#
7	rigola rebaix 1		1,300	6,400	0,300	0,200	0,499	C#*D#*E#*F#
8	rigola rebaix 2		1,300	6,400	0,300	0,200	0,499	C#*D#*E#*F#

TOTAL AMIDAMENT 5,171

3 F2R35039 m3 Transport de terres i/o residus inerts o no especials a instal·lació autoritzada de gestió de residus, amb camió de 12 t i temps d'espera per a la càrrega amb mitjans mecànics, amb un recorregut de 1 a 20 km

AMIDAMENTS

Data: 20/02/14 Pàg.: 16

Num.	Text	Tipus	[C]	[D]	[E]	[F]	TOTAL	Fórmula
1	Excavació rebaix 1		1,300	1,000	6,400	0,300	2,496	C#*D#*E#*F#
2	Excavació rebaix 2		1,300	1,000	6,400	0,300	2,496	C#*D#*E#*F#
5	Paviment rebaix 1		1,000	6,400	0,150	1,300	1,248	C#*D#*E#*F#
6	Paviment rebaix 2		1,000	6,400	0,150	1,300	1,248	C#*D#*E#*F#
8	Vorada rebaix 1		1,300	6,400	0,200	0,500	0,832	C#*D#*E#*F#
9	Vorada rebaix 2		1,300	6,400	0,200	0,500	0,832	C#*D#*E#*F#
11	rigola rebaix 1		1,300	7,000	0,300	0,200	0,546	C#*D#*E#*F#
12	rigola rebaix 2		1,300	7,000	0,300	0,200	0,546	C#*D#*E#*F#

TOTAL AMIDAMENT **10,244**

OBRA	01	PRESSUPOST 00
CAPÍTOL	02	REBAIXOS
TITOL 3	03	C/DELS RAMS-AV.SANT PERE (2 REBAIXOS)
TITOL 3	03	PAVIMENTS

NUM.	CODI	UA	DESCRIPCIÓ
1	EE20	m2	Paviment de lloses de paviment podotàctil de color, de 30 x 30 x 5 cm, a col·locat a truc de maceta amb morter de ciment 1:6, elaborat a l'obra amb formigonera de 165 l, sobre llosa de formigó hm-20 de 10 cm. de gruix, inclòs aixecament de pericó o registre.

Num.	Text	Tipus	[C]	[D]	[E]	[F]	TOTAL	Fórmula
1	Pav.Podotàctil rebaix 1		1,000	2,800			2,800	C#*D#*E#*F#
2	Pav.Podotàctil rebaix 2		1,000	2,800			2,800	C#*D#*E#*F#

TOTAL AMIDAMENT **5,600**

2	F9E1311G	m2	Paviment de panot per a vorera gris o color de 20x20x4 cm, classe 1a, preu superior, sobre suport de 3 cm. de morter de ciment,elaborat a l'obra amb formigonera de 165 l, col·locat a cop de maceta amb morter mixt i beurada de ciment , inclòs 10 cm. de formigó hm-20 estés i compactat; totalment acabat, segons la direcció d'obra, inclòs aixecament de pericó o registre.

Num.	Text	Tipus	[C]	[D]	[E]	[F]	TOTAL	Fórmula
1	Paviment panot rebaix 1		2,000	0,650			1,300	C#*D#*E#*F#
2	Paviment panot rebaix 2		2,000	0,650			1,300	C#*D#*E#*F#

TOTAL AMIDAMENT **2,600**

3	F9F5A222	m2	Paviment per pas de peatons,de peces de formigó de forma rectangular de 40x58x10 cm, bicapa color gris i amb cantos rectes, preu alt de GLS modelo Prisma, o equivalente, col.locat estès amb morter de 200 kg/m3 de ciment pórtland elaborat a l'obra amb formigonera de 165 l a picada de massa. i reblert de juntes amb morter, sobre base de formigó hm.20 de 10 cm de gruix, inclòs aixecament de pericó o registre.

Num.	Text	Tipus	[C]	[D]	[E]	[F]	TOTAL	Fórmula
1	Paviment peces formigó rebaix 1		2,000	1,000	1,200		2,400	C#*D#*E#*F#
2	Paviment peces formigó rebaix 2		2,000	1,000	1,200		2,400	C#*D#*E#*F#

TOTAL AMIDAMENT **4,800**

AMIDAMENTS

4 F965A5DD m

Vorada recta de peces de formigó, doble capa, amb secció normalitzada de calçada C2 de 17x28 cm, de classe climàtica B, classe resistent a l'abrasió H i classe resistent a flexió T (R-5 MPa), segons UNE-EN 1340, col·locada sobre base de formigó HM-20/P/40/I de 25 a 30 cm d'alçària, i rejuntada amb morter M-8 elaborat a l'obra amb formigonera de 165 l

Num.	Text	Tipus	[C]	[D]	[E]	[F]	TOTAL	Fórmula
1	Vorada rebaix 1		1,000	3,000			3,000	C#*D#*E#*F#
2	Vorada rebaix 2		1,000	3,000			3,000	C#*D#*E#*F#

TOTAL AMIDAMENT **6,000**

5 F9787GD1 m

Rigola de formigó HM-30/P/20/I+E, de consistència plàstica i grandària màxima del granulat 20 mm, de 30 cm d'amplària i de 25 a 30 cm d'alçària, acabat remolinat

Num.	Text	Tipus	[C]	[D]	[E]	[F]	TOTAL	Fórmula
1	Vorada rebaix 1		1,000	6,400			6,400	C#*D#*E#*F#
2	Vorada rebaix 2		1,000	6,400			6,400	C#*D#*E#*F#

TOTAL AMIDAMENT **12,800**

OBRA 01 PRESSUPOST 00
CAPÍTOL 02 REBAIXOS
TITOL 3 03 C/DELS RAMS-AV.SANT PERE (2 REBAIXOS)
TITOL 3 04 SENYALITZACIÓ

NUM.	CODI	UA	DESCRIPCIÓ

1 G219Q200 m2

Fresat per esborrar pintura de pasos de cebra, senyal de stop o cediu el pas, fletxes, lletres, símbols, zebrats, franges de vèrtexs de illetes existents, en paviment de mescles bituminoses ,càrrega sobre camió i cànon abocament

Num.	Text	Tipus	[C]	[D]	[E]	[F]	TOTAL	Fórmula
1	zebrat		4,000	0,500		8,000	16,000	C#*D#*E#*F#

TOTAL AMIDAMENT **16,000**

2 FBA1HZ02 m2

Pintat manual de lletres, símbols, zebrats, franges de vèrtexs d'illetes i altres elements sobre el paviment, amb pintura de dos components en fred de llarga durada

Num.	Text	Tipus	[C]	[D]	[E]	[F]	TOTAL	Fórmula
1	zebrat		4,000	0,500		8,000	16,000	C#*D#*E#*F#
2	línia parada		7,500	0,500		1,000	3,750	C#*D#*E#*F#
4	cediu		1,000	1,450			1,450	C#*D#*E#*F#

TOTAL AMIDAMENT **21,200**

3 FBBZ3001 u

Suport tubular d'acer galvanitzat de 60x3 mm, de 3 m d'altura, per a la col·locació de senyals de trànsit, inclòs excavació, fonamentació i col·locació

Num.	Text	Tipus	[C]	[D]	[E]	[F]	TOTAL	Fórmula
1	aprofitar la senyal		1,000				1,000	C#*D#*E#*F#

TOTAL AMIDAMENT **1,000**

AMIDAMENTS

4 G21B1006 U

Desmuntatge, càrrega i transport a magatzem, abocador autoritzat o acopi a la mateixa obra, d'elements de vialitat i mobiliari urbà, incloent la seva recol·locació en cas que sigui necessària.

Num.	Text	Tipus	[C]	[D]	[E]	[F]	TOTAL	Fórmula
1			1,000				1,000	C#*D#*E#*F#

TOTAL AMIDAMENT **1,000**

OBRA 01 PRESSUPOST 00
CAPÍTOL 02 REBAIXOS
TITOL 3 04 AV. SANT PERE-PL. LA RIOJA (1 REBAIX)
TITOL 3 01 DEMOLICIONS I MOVIMENT DE TERRES

NUM.	CODI	UA	DESCRIPCIÓ

1 G219Q105 m

Tall amb serra de disc de qualsevol tipus de paviment, fins a una fondària de 30 cm

Num.	Text	Tipus	[C]	[D]	[E]	[F]	TOTAL	Fórmula
1			2,000	1,400			2,800	C#*D#*E#*F#
2			1,000	6,400			6,400	C#*D#*E#*F#

TOTAL AMIDAMENT **9,200**

2 F2194JF5 m2

Demolició de paviment de panot o de llosa de qualsevol tipus, col·locats sobre formigó, de fins a 30 cm de gruix i fins a 2 m d'amplària amb mitjans mecànics i/o manuals, i càrrega manual o mecànica de runa sobre camió o contenidor.

Num.	Text	Tipus	[C]	[D]	[E]	[F]	TOTAL	Fórmula
1			1,400	6,400			8,960	C#*D#*E#*F#

TOTAL AMIDAMENT **8,960**

3 F219XXXX m

Demolició de vorada i rigola existent,amb martell trencador muntat sobre retroexcavadora i càrrega mecànica i manual de runa sobre camió o contenidor

Num.	Text	Tipus	[C]	[D]	[E]	[F]	TOTAL	Fórmula
1			6,400				6,400	C#*D#*E#*F#

TOTAL AMIDAMENT **6,400**

4 E2213422 m3

Excavació per a rebaix en terreny compacte (SPT 20-50), realitzada amb pala excavadora i càrrega directa sobre camió o contenidor

Num.	Text	Tipus	[C]	[D]	[E]	[F]	TOTAL	Fórmula
1			1,400	6,400	0,300		2,688	C#*D#*E#*F#

TOTAL AMIDAMENT **2,688**

5 F228F60F m3

Rebliment i piconatge d'explanada per regularitzar, amb tot-ú reciclat, en tongades de gruix de fins a 25 cm, utilitzant corró vibratori per a compactar, amb compactació del 98 % PM

Num.	Text	Tipus	[C]	[D]	[E]	[F]	TOTAL	Fórmula
1			1,400	6,400	0,300		2,688	C#*D#*E#*F#

TOTAL AMIDAMENT **2,688**

AMIDAMENTS

OBRA	01	PRESSUPOST 00
CAPÍTOL	02	REBAIXOS
TITOL 3	04	AV. SANT PERE-PL. LA RIOJA (1 REBAIX)
TITOL 3	02	GESTIÓ DE RESIDUS

NUM.	CODI	UA	DESCRIPCIÓ
1	F2RA7LP0	m3	Deposició controlada a dipòsit autoritzat de residus de terra inerts procedents d'excavació i/o deposició controlada a centre de reciclatge de residus inerts, segons la Llista Europea de Residus (ORDEN MAM/304/2002)

Num.	Text	Tipus	[C]	[D]	[E]	[F]	TOTAL	Fórmula
1			1,400	6,400	0,300	1,300	3,494	C#*D#*E#*F#

TOTAL AMIDAMENT **3,494**

NUM.	CODI	UA	DESCRIPCIÓ
2	F2RA71H0	m3	Deposició controlada a dipòsit autoritzat de residus de formigó inerts procedents de demolició i/o deposició controlada a centre de reciclatge de residus inerts, segons la Llista Europea de Residus (ORDEN MAM/304/2002)

Num.	Text	Tipus	[C]	[D]	[E]	[F]	TOTAL	Fórmula
1			1,400	6,400	0,150	1,300	1,747	C#*D#*E#*F#
2			6,400	0,300	0,150	1,300	0,374	C#*D#*E#*F#
3			6,400	0,200	0,500	1,300	0,832	C#*D#*E#*F#

TOTAL AMIDAMENT **2,953**

NUM.	CODI	UA	DESCRIPCIÓ
3	F2R35039	m3	Transport de terres i/o residus inerts o no especials a instal·lació autoritzada de gestió de residus, amb camió de 12 t i temps d'espera per a la càrrega amb mitjans mecànics, amb un recorregut de 1 a 20 km

Num.	Text	Tipus	[C]	[D]	[E]	[F]	TOTAL	Fórmula
1			1,400	6,400	0,150	1,300	1,747	C#*D#*E#*F#
2			6,400	0,300	0,150	1,300	0,374	C#*D#*E#*F#
3			6,400	0,200	0,500	1,300	0,832	C#*D#*E#*F#
5			1,400	6,400	0,300	1,300	3,494	C#*D#*E#*F#

TOTAL AMIDAMENT **6,447**

OBRA	01	PRESSUPOST 00
CAPÍTOL	02	REBAIXOS
TITOL 3	04	AV. SANT PERE-PL. LA RIOJA (1 REBAIX)
TITOL 3	03	PAVIMENTS

NUM.	CODI	UA	DESCRIPCIÓ
1	EE20	m2	Paviment de lloses de paviment podotàctil de color, de 30 x 30 x 5 cm, a col·locat a truc de maceta amb morter de ciment 1:6, elaborat a l'obra amb formigonera de 165 l, sobre llosa de formigó hm-20 de 10 cm. de gruix, inclòs aixecament de pericó o registre.

Num.	Text	Tipus	[C]	[D]	[E]	[F]	TOTAL	Fórmula
1			2,400				2,400	C#*D#*E#*F#
2			0,700				0,700	C#*D#*E#*F#

AMIDAMENTS

TOTAL AMIDAMENT 3,100

2 F9E1311G m2

Paviment de panot per a vorera gris o color de 20x20x4 cm, classe 1a, preu superior, sobre suport de 3 cm. de morter de ciment,elaborat a l'obra amb formigonera de 165 l, col·locat a cop de maceta amb morter mixt i beurada de ciment , inclòs 10 cm. de formigó hm-20 estés i compactat; totalment acabat, segons la direcció d'obra, inclòs aixecament de pericó o registre.

Num.	Text	Tipus	[C]	[D]	[E]	[F]	TOTAL	Fórmula
1			1,200			2,000	2,400	C#*D#*E#*F#

TOTAL AMIDAMENT 2,400

3 F9F5A222 m2

Paviment per pas de peatons,de peces de formigó de forma rectangular de 40x58x10 cm, bicapa color gris i amb cantos rectes, preu alt de GLS modelo Prisma, o equivalente, col.locat estès amb morter de 200 kg/m3 de ciment pórtland elaborat a l'obra amb formigonera de 165 l a picada de massa. i reblert de juntes amb morter, sobre base de formigó hm.20 de 10 cm de gruix, inclòs aixecament de pericó o registre.

Num.	Text	Tipus	[C]	[D]	[E]	[F]	TOTAL	Fórmula
1			2,000	1,200	1,400		3,360	C#*D#*E#*F#

TOTAL AMIDAMENT 3,360

4 F965A5DD m

Vorada recta de peces de formigó, doble capa, amb secció normalitzada de calçada C2 de 17x28 cm, de classe climàtica B, classe resistent a l'abrasió H i classe resistent a flexió T (R-5 MPa), segons UNE-EN 1340, col·locada sobre base de formigó HM-20/P/40/I de 25 a 30 cm d'alçària, i rejuntada amb morter M-8 elaborat a l'obra amb formigonera de 165 l

Num.	Text	Tipus	[C]	[D]	[E]	[F]	TOTAL	Fórmula
1			3,000				3,000	C#*D#*E#*F#

TOTAL AMIDAMENT 3,000

5 F9787GD1 m

Rigola de formigó HM-30/P/20/I+E, de consistència plàstica i grandària màxima del granulat 20 mm, de 30 cm d'amplària i de 25 a 30 cm d'alçària, acabat remolinat

Num.	Text	Tipus	[C]	[D]	[E]	[F]	TOTAL	Fórmula
1			6,400				6,400	C#*D#*E#*F#

TOTAL AMIDAMENT 6,400

OBRA	01	PRESSUPOST 00
CAPÍTOL	02	REBAIXOS
TITOL 3	04	AV. SANT PERE-PL. LA RIOJA (1 REBAIX)
TITOL 3	04	SENYALITZACIÓ

NUM.	CODI	UA	DESCRIPCIÓ

1 G219Q200 m2

Fresat per esborrar pintura de pasos de cebra, senyal de stop o cediu el pas, fletxes, lletres, símbols, zebrats, franges de vèrtexs de illetes existents, en paviment de mescles bituminoses ,càrrega sobre camió i cànon abocament

Num.	Text	Tipus	[C]	[D]	[E]	[F]	TOTAL	Fórmula
1	zebrat		4,000	0,500		7,000	14,000	C#*D#*E#*F#
2			6,500	0,500		1,000	3,250	C#*D#*E#*F#

TOTAL AMIDAMENT 17,250

AMIDAMENTS

2 FBA1HZ02 m2 Pintat manual de lletres, símbols, zebrats, franges de vèrtexs d'illetes i altres elements sobre el paviment, amb pintura de dos components en fred de llarga durada

Num.	Text	Tipus	[C]	[D]	[E]	[F]	TOTAL	Fórmula
1	zebrat		4,000	0,500		7,000	14,000	C#*D#*E#*F#
2			6,500	0,500		1,000	3,250	C#*D#*E#*F#

TOTAL AMIDAMENT **17,250**

OBRA 01 PRESSUPOST 00
CAPÍTOL 02 REBAIXOS
TITOL 3 05 C/DE JOAN DEL REI-AV.SANT PERE (2REBAIXOS)
TITOL 3 01 DEMOLICIONS I MOVIMENT DE TERRES

NUM.	CODI	UA	DESCRIPCIÓ

1 G219Q105 m Tall amb serra de disc de qualsevol tipus de paviment, fins a una fondària de 30 cm

Num.	Text	Tipus	[C]	[D]	[E]	[F]	TOTAL	Fórmula
1	Tall rebaix 1		1,000	6,400			6,400	C#*D#*E#*F#
2			2,000	1,050			2,100	C#*D#*E#*F#
3	Tall rebaix 2		1,000	6,400			6,400	C#*D#*E#*F#
4			2,000	1,050			2,100	C#*D#*E#*F#

TOTAL AMIDAMENT **17,000**

2 F2194JF5 m2 Demolició de paviment de panot o de llosa de qualsevol tipus, col·locats sobre formigó, de fins a 30 cm de gruix i fins a 2 m d'amplària amb mitjans mecànics i/o manuals, i càrrega manual o mecànica de runa sobre camió o contenidor.

Num.	Text	Tipus	[C]	[D]	[E]	[F]	TOTAL	Fórmula
1	Paviment rebaix 1		1,050	6,400			6,720	C#*D#*E#*F#
2	Paviment rebaix 2		1,050	6,400			6,720	C#*D#*E#*F#

TOTAL AMIDAMENT **13,440**

3 F219XXXX m Demolició de vorada i rigola existent,amb martell trencador muntat sobre retroexcavadora i càrrega mecànica i manual de runa sobre camió o contenidor

Num.	Text	Tipus	[C]	[D]	[E]	[F]	TOTAL	Fórmula
1	Rebaix 1		1,000	6,400			6,400	C#*D#*E#*F#
2	Rebaix 2		1,000	6,400			6,400	C#*D#*E#*F#

TOTAL AMIDAMENT **12,800**

4 E2213422 m3 Excavació per a rebaix en terreny compacte (SPT 20-50), realitzada amb pala excavadora i càrrega directa sobre camió o contenidor

Num.	Text	Tipus	[C]	[D]	[E]	[F]	TOTAL	Fórmula
1	Excavació rebaix 1		1,000	1,050	6,400	0,300	2,016	C#*D#*E#*F#
2	Excavació rebaix 2		1,000	1,050	6,400	0,300	2,016	C#*D#*E#*F#

TOTAL AMIDAMENT **4,032**

AMIDAMENTS

5 F228F60F m3 Rebliment i piconatge d'explanada per regularitzar, amb tot-ú reciclat, en tongades de gruix de fins a 25 cm, utilitzant corró vibratori per a compactar, amb compactació del 98 % PM

Num.	Text	Tipus	[C]	[D]	[E]	[F]	TOTAL	Fórmula
1	Rebaix 1		1,000	1,050	6,400	0,300	2,016	C#*D#*E#*F#
2	Rebaix 2		1,000	1,050	6,400	0,300	2,016	C#*D#*E#*F#

TOTAL AMIDAMENT 4,032

OBRA 01 PRESSUPOST 00
CAPÍTOL 02 REBAIXOS
TITOL 3 05 C/DE JOAN DEL REI-AV.SANT PERE (2REBAIXOS)
TITOL 3 02 GESTIÓ DE RESIDUS

NUM.	CODI	UA	DESCRIPCIÓ

1 F2RA7LP0 m3 Deposició controlada a dipòsit autoritzat de residus de terra inerts procedents d'excavació i/o deposició controlada a centre de reciclatge de residus inerts, segons la Llista Europea de Residus (ORDEN MAM/304/2002)

Num.	Text	Tipus	[C]	[D]	[E]	[F]	TOTAL	Fórmula
1	Excavació rebaix 1		1,300	1,050	6,400	0,300	2,621	C#*D#*E#*F#
2	Excavació rebaix 2		1,300	1,050	6,400	0,300	2,621	C#*D#*E#*F#

TOTAL AMIDAMENT 5,242

2 F2RA71H0 m3 Deposició controlada a dipòsit autoritzat de residus de formigó inerts procedents de demolició i/o deposició controlada a centre de reciclatge de residus inerts, segons la Llista Europea de Residus (ORDEN MAM/304/2002)

Num.	Text	Tipus	[C]	[D]	[E]	[F]	TOTAL	Fórmula
1	Paviment rebaix 1		1,050	6,400	0,150	1,300	1,310	C#*D#*E#*F#
2	Paviment rebaix 2		1,050	6,400	0,150	1,300	1,310	C#*D#*E#*F#
5	Vorada rebaix 1		1,300	6,400	0,500	0,250	1,040	C#*D#*E#*F#
6	Vorada rebaix 2		1,300	6,400	0,500	0,250	1,040	C#*D#*E#*F#
8	rigola rebaix 1		1,300	7,000	0,300	0,150	0,410	C#*D#*E#*F#
9	rigola rebaix 2		1,300	7,000	0,300	0,150	0,410	C#*D#*E#*F#

TOTAL AMIDAMENT 5,520

3 F2R35039 m3 Transport de terres i/o residus inerts o no especials a instal·lació autoritzada de gestió de residus, amb camió de 12 t i temps d'espera per a la càrrega amb mitjans mecànics, amb un recorregut de 1 a 20 km

Num.	Text	Tipus	[C]	[D]	[E]	[F]	TOTAL	Fórmula
1	Paviment rebaix 1		1,300	6,400	0,150	1,050	1,310	C#*D#*E#*F#
2	Paviment rebaix 2		1,300	6,400	0,150	1,050	1,310	C#*D#*E#*F#
5	Vorada rebaix 1		1,300	6,400	0,500	0,250	1,040	C#*D#*E#*F#
6	Vorada rebaix 2		1,300	6,400	0,500	0,250	1,040	C#*D#*E#*F#
8	rigola rebaix 1		1,300	6,400	0,300	0,150	0,374	C#*D#*E#*F#
9	rigola rebaix 2		1,300	6,400	0,300	0,150	0,374	C#*D#*E#*F#
12	Excavació rebaix 1		1,300	6,400	0,300	1,050	2,621	C#*D#*E#*F#
13	Excavació rebaix 2		1,300	6,400	0,300	1,050	2,621	C#*D#*E#*F#

AMIDAMENTS

TOTAL AMIDAMENT 10,690

OBRA	01	PRESSUPOST 00
CAPÍTOL	02	REBAIXOS
TITOL 3	05	C/DE JOAN DEL REI-AV.SANT PERE (2REBAIXOS)
TITOL 3	03	PAVIMENTS

NUM.	CODI	UA	DESCRIPCIÓ
1	EE20	m2	Paviment de lloses de paviment podotàctil de color, de 30 x 30 x 5 cm, a col·locat a truc de maceta amb morter de ciment 1:6, elaborat a l'obra amb formigonera de 165 l, sobre llosa de formigó hm-20 de 10 cm. de gruix, inclòs aixecament de pericó o registre.

Num.	Text	Tipus	[C]	[D]	[E]	[F]	TOTAL	Fórmula
1	Rebaix 1		1,000	2,400			2,400	C#*D#*E#*F#
2			1,000	0,410			0,410	C#*D#*E#*F#
3	Rebaix 2		1,000	2,400			2,400	C#*D#*E#*F#
4			1,000	0,410			0,410	C#*D#*E#*F#

TOTAL AMIDAMENT 5,620

NUM.	CODI	UA	DESCRIPCIÓ
2	F9E1311G	m2	Paviment de panot per a vorera gris o color de 20x20x4 cm, classe 1a, preu superior, sobre suport de 3 cm. de morter de ciment,elaborat a l'obra amb formigonera de 165 l, col·locat a cop de maceta amb morter mixt i beurada de ciment , inclòs 10 cm. de formigó hm-20 estés i compactat; totalment acabat, segons la direcció d'obra, inclòs aixecament de pericó o registre.

Num.	Text	Tipus	[C]	[D]	[E]	[F]	TOTAL	Fórmula
1	Rebaix 1		2,000	0,700			1,400	C#*D#*E#*F#
2	Rebaix 2		2,000	0,700			1,400	C#*D#*E#*F#

TOTAL AMIDAMENT 2,800

NUM.	CODI	UA	DESCRIPCIÓ
3	F9F5A222	m2	Paviment per pas de peatons,de peces de formigó de forma rectangular de 40x58x10 cm, bicapa color gris i amb cantos rectes, preu alt de GLS modelo Prisma, o equivalente, col.locat estès amb morter de 200 kg/m3 de ciment pórtland elaborat a l'obra amb formigonera de 165 l a picada de massa. i reblert de juntes amb morter, sobre base de formigó hm.20 de 10 cm de gruix, inclòs aixecament de pericó o registre.

Num.	Text	Tipus	[C]	[D]	[E]	[F]	TOTAL	Fórmula
1	Rebaix 1		2,000	1,050	1,200		2,520	C#*D#*E#*F#
2	Rebaix 2		2,000	1,050	1,200		2,520	C#*D#*E#*F#

TOTAL AMIDAMENT 5,040

NUM.	CODI	UA	DESCRIPCIÓ
4	F965A5DD	m	Vorada recta de peces de formigó, doble capa, amb secció normalitzada de calçada C2 de 17x28 cm, de classe climàtica B, classe resistent a l'abrasió H i classe resistent a flexió T (R-5 MPa), segons UNE-EN 1340, col·locada sobre base de formigó HM-20/P/40/I de 25 a 30 cm d'alçària, i rejuntada amb morter M-8 elaborat a l'obra amb formigonera de 165 l

Num.	Text	Tipus	[C]	[D]	[E]	[F]	TOTAL	Fórmula
1	Rebaix 1		1,000	3,000			3,000	C#*D#*E#*F#
2	Rebaix 2		1,000	3,000			3,000	C#*D#*E#*F#

TOTAL AMIDAMENT 6,000

5 F9787GD1 m Rigola de formigó HM-30/P/20/I+E, de consistència plàstica i grandària màxima del granulat 20 mm, de 30 cm d'amplària i de 25 a 30 cm d'alçària, acabat remolinat

Num.	Text	Tipus	[C]	[D]	[E]	[F]	TOTAL	Fórmula
1	Rebaix 1		1,000	6,400			6,400	C#*D#*E#*F#
2	Rebaix 2		1,000	6,400			6,400	C#*D#*E#*F#

TOTAL AMIDAMENT **12,800**

OBRA 01 PRESSUPOST 00
CAPÍTOL 02 REBAIXOS
TITOL 3 05 C/DE JOAN DEL REI-AV.SANT PERE (2REBAIXOS)
TITOL 3 04 SENYALITZACIÓ

NUM.	CODI	UA	DESCRIPCIÓ

1 G219Q200 m2 Fresat per esborrar pintura de pasos de cebra, senyal de stop o cediu el pas, fletxes, lletres, símbols, zebrats, franges de vèrtexs de illetes existents, en paviment de mescles bituminoses ,càrrega sobre camió i cànon abocament

Num.	Text	Tipus	[C]	[D]	[E]	[F]	TOTAL	Fórmula
1	zebrat		4,000	0,500		8,000	16,000	C#*D#*E#*F#

TOTAL AMIDAMENT **16,000**

2 FBA1HZ02 m2 Pintat manual de lletres, símbols, zebrats, franges de vèrtexs d'illetes i altres elements sobre el paviment, amb pintura de dos components en fred de llarga durada

Num.	Text	Tipus	[C]	[D]	[E]	[F]	TOTAL	Fórmula
1	zebrat		4,000	0,500		8,000	16,000	C#*D#*E#*F#

TOTAL AMIDAMENT **16,000**

OBRA 01 PRESSUPOST 00
CAPÍTOL 02 REBAIXOS
TITOL 3 06 C/LA CORT-AV.SANT PERE (2 REBAIXOS I CALÇADA)
TITOL 3 01 DEMOLICIONS I MOVIMENT DE TERRES

NUM.	CODI	UA	DESCRIPCIÓ

1 G219Q105 m Tall amb serra de disc de qualsevol tipus de paviment, fins a una fondària de 30 cm

Num.	Text	Tipus	[C]	[D]	[E]	[F]	TOTAL	Fórmula
1	Tall rebaix 1		1,000	1,950			1,950	C#*D#*E#*F#
2			1,000	1,400			1,400	C#*D#*E#*F#
3			1,000	8,950			8,950	C#*D#*E#*F#
4	Calçada		2,000	6,050			12,100	C#*D#*E#*F#
5	Tall rebaix 2		1,000	1,850			1,850	C#*D#*E#*F#
6			1,000	1,600			1,600	C#*D#*E#*F#
7			1,000	9,250			9,250	C#*D#*E#*F#

TOTAL AMIDAMENT **37,100**

AMIDAMENTS

2 F219XXXX m

Demolició de vorada i rigola existent,amb martell trencador muntat sobre retroexcavadora i càrrega mecànica i manual de runa sobre camió o contenidor

Num.	Text	Tipus	[C]	[D]	[E]	[F]	TOTAL	Fórmula
1	Rebaix 1		1,000	8,950			8,950	C#*D#*E#*F#
2	Rebaix 2		1,000	9,250			9,250	C#*D#*E#*F#

TOTAL AMIDAMENT **18,200**

3 E2213422 m3

Excavació per a rebaix en terreny compacte (SPT 20-50), realitzada amb pala excavadora i càrrega directa sobre camió o contenidor

Num.	Text	Tipus	[C]	[D]	[E]	[F]	TOTAL	Fórmula
1	Rebaix 1		1,000	12,750		0,300	3,825	C#*D#*E#*F#
2	Rebaix 2		1,000	13,760		0,300	4,128	C#*D#*E#*F#
3	Calçada		1,000	6,050	6,000	0,300	10,890	C#*D#*E#*F#

TOTAL AMIDAMENT **18,843**

4 F228F60F m3

Rebliment i piconatge d'explanada per regularitzar, amb tot-ú reciclat, en tongades de gruix de fins a 25 cm, utilitzant corró vibratori per a compactar, amb compactació del 98 % PM

Num.	Text	Tipus	[C]	[D]	[E]	[F]	TOTAL	Fórmula
1	Rebaix 1		1,000	12,750		0,300	3,825	C#*D#*E#*F#
2	Rebaix 2		1,000	13,760		0,300	4,128	C#*D#*E#*F#
3	Calçada		1,000	6,050	6,000	0,300	10,890	C#*D#*E#*F#

TOTAL AMIDAMENT **18,843**

5 G2194XK5 m2

Demolició de paviment de mescla bituminosa o paviment de formigó, de fins a 30 cm de gruix amb mitjans manuals i mecanics i càrrega sobre camió o contenidor

Num.	Text	Tipus	[C]	[D]	[E]	[F]	TOTAL	Fórmula
1	Calçada		1,000	6,050	6,000	0,200	7,260	C#*D#*E#*F#

TOTAL AMIDAMENT **7,260**

6 F2194JF5 m2

Demolició de paviment de panot o de llosa de qualsevol tipus, col·locats sobre formigó, de fins a 30 cm de gruix i fins a 2 m d'amplària amb mitjans mecànics i/o manuals, i càrrega manual o mecànica de runa sobre camió o contenidor.

Num.	Text	Tipus	[C]	[D]	[E]	[F]	TOTAL	Fórmula
1	Rebaix 1		1,000	12,750			12,750	C#*D#*E#*F#
2	Calçada		1,000	6,050	6,000		36,300	C#*D#*E#*F#
3	Rebaix 2		1,000	13,750			13,750	C#*D#*E#*F#

TOTAL AMIDAMENT **62,800**

AMIDAMENTS

NUM.	CODI	UA	DESCRIPCIÓ
1	F2RA7LP0	m3	Deposició controlada a dipòsit autoritzat de residus de terra inerts procedents d'excavació i/o deposició controlada a centre de reciclatge de residus inerts, segons la Llista Europea de Residus (ORDEN MAM/304/2002)

Num.	Text	Tipus	[C]	[D]	[E]	[F]	TOTAL	Fórmula
1	Excavació Rebaix 1		1,300	12,750		0,300	4,973	C#*D#*E#*F#
2	Excavació Rebaix 2		1,300	13,760		0,300	5,366	C#*D#*E#*F#
3	Excavació Calçada		1,300	6,050	6,000	0,200	9,438	C#*D#*E#*F#

TOTAL AMIDAMENT **19,777**

2	F2RA71H0	m3	Deposició controlada a dipòsit autoritzat de residus de formigó inerts procedents de demolició i/o deposició controlada a centre de reciclatge de residus inerts, segons la Llista Europea de Residus (ORDEN MAM/304/2002)

Num.	Text	Tipus	[C]	[D]	[E]	[F]	TOTAL	Fórmula
1	Paviment rebaix 1		1,300	12,750		0,150	2,486	C#*D#*E#*F#
2	Paviment Calçada		1,300	6,050	6,000	0,100	4,719	C#*D#*E#*F#
3	Paviment Rebaix 2		1,300	13,750		0,150	2,681	C#*D#*E#*F#
4			0,000				0,000	C#*D#*E#*F#
5	Vorada rebaix 1		1,300	8,950	0,200	0,500	1,164	C#*D#*E#*F#
6	Vorada rebaix 2		1,300	9,250	0,200	0,500	1,203	C#*D#*E#*F#
8	Rigola rebaix 1		1,300	8,950	0,300	0,150	0,524	C#*D#*E#*F#
9	Rigola rebaix 2		1,300	9,250	0,300	0,150	0,541	C#*D#*E#*F#

TOTAL AMIDAMENT **13,318**

3	F2R35039	m3	Transport de terres i/o residus inerts o no especials a instal·lació autoritzada de gestió de residus, amb camió de 12 t i temps d'espera per a la càrrega amb mitjans mecànics, amb un recorregut de 1 a 20 km

Num.	Text	Tipus	[C]	[D]	[E]	[F]	TOTAL	Fórmula
1	Rebaix 1		1,300	12,750		0,300	4,973	C#*D#*E#*F#
2	Rebaix 2		1,300	13,760		0,300	5,366	C#*D#*E#*F#
3	Calçada		1,300	6,050	6,000	0,200	9,438	C#*D#*E#*F#

TOTAL AMIDAMENT **19,777**

OBRA	01	PRESSUPOST 00
CAPÍTOL	02	REBAIXOS
TITOL 3	06	C/LA CORT-AV.SANT PERE (2 REBAIXOS I CALÇADA)
TITOL 3	03	PAVIMENTS

NUM.	CODI	UA	DESCRIPCIÓ
1	EE20	m2	Paviment de lloses de paviment podotàctil de color, de 30 x 30 x 5 cm, a col·locat a truc de maceta amb morter de ciment 1:6, elaborat a l'obra amb formigonera de 165 l, sobre llosa de formigó hm-20 de 10 cm. de gruix, inclòs aixecament de pericó o registre.

Num.	Text	Tipus	[C]	[D]	[E]	[F]	TOTAL	Fórmula
1	Rebaix 1		1,000	6,500	0,600		3,900	C#*D#*E#*F#
2			1,000	1,400	0,900		1,260	C#*D#*E#*F#

3			1,000	0,800	0,900		0,720	C#*D#*E#*F#
4	Rebaix 2		1,000	6,850	0,600		4,110	C#*D#*E#*F#
5			1,000	1,250	0,900		1,125	C#*D#*E#*F#
6			1,000		0,900		0,900	C#*D#*E#*F#

TOTAL AMIDAMENT **12,015**

2 F9E1311G m2

Paviment de panot per a vorera gris o color de 20x20x4 cm, classe 1a, preu superior, sobre suport de 3 cm. de morter de ciment,elaborat a l'obra amb formigonera de 165 l, col·locat a cop de maceta amb morter mixt i beurada de ciment , inclòs 10 cm. de formigó hm-20 estés i compactat; totalment acabat, segons la direcció d'obra, inclòs aixecament de pericó o registre.

Num.	Text	Tipus	[C]	[D]	[E]	[F]	TOTAL	Fórmula
1	Paviment panot rebaix 1		1,000	3,150			3,150	C#*D#*E#*F#
2	Paviment panot rebaix 2		1,000	3,850			3,850	C#*D#*E#*F#

TOTAL AMIDAMENT **7,000**

3 F9F5A222 m2

Paviment per pas de peatons,de peces de formigó de forma rectangular de 40x58x10 cm, bicapa color gris i amb cantos rectes, preu alt de GLS modelo Prisma, o equivalente, col.locat estès amb morter de 200 kg/m3 de ciment pórtland elaborat a l'obra amb formigonera de 165 l a picada de massa. i reblert de juntes amb morter, sobre base de formigó hm.20 de 10 cm de gruix, inclòs aixecament de pericó o registre.

Num.	Text	Tipus	[C]	[D]	[E]	[F]	TOTAL	Fórmula
1	Rebaix 1		1,000	1,950	1,200		2,340	C#*D#*E#*F#
2			1,000	1,400	1,200		1,680	C#*D#*E#*F#
3	Rebaix 2		1,000	1,850	1,200		2,220	C#*D#*E#*F#
4			1,000	1,600	1,200		1,920	C#*D#*E#*F#

TOTAL AMIDAMENT **8,160**

4 F965A5DD m

Vorada recta de peces de formigó, doble capa, amb secció normalitzada de calçada C2 de 17x28 cm, de classe climàtica B, classe resistent a l'abrasió H i classe resistent a flexió T (R-5 MPa), segons UNE-EN 1340, col·locada sobre base de formigó HM-20/P/40/I de 25 a 30 cm d'alçària, i rejuntada amb morter M-8 elaborat a l'obra amb formigonera de 165 l

Num.	Text	Tipus	[C]	[D]	[E]	[F]	TOTAL	Fórmula
1	Vorada rebaix 1		1,000	3,000			3,000	C#*D#*E#*F#
2	Vorada rebaix 2		1,000	3,000			3,000	C#*D#*E#*F#

TOTAL AMIDAMENT **6,000**

5 F9787GD1 m

Rigola de formigó HM-30/P/20/I+E, de consistència plàstica i grandària màxima del granulat 20 mm, de 30 cm d'amplària i de 25 a 30 cm d'alçària, acabat remolinat

Num.	Text	Tipus	[C]	[D]	[E]	[F]	TOTAL	Fórmula
1	Rebaix 1		1,000	8,950			8,950	C#*D#*E#*F#
2	Rebaix 2		1,000	9,250			9,250	C#*D#*E#*F#

TOTAL AMIDAMENT **18,200**

6 F9J12X50 M2

Reg d'imprimació amb emulsió bituminosa catiònica eci, amb dotació 1,5 kg/m2

Num.	Text	Tipus	[C]	[D]	[E]	[F]	TOTAL	Fórmula
1			6,050	6,000			36,300	C#*D#*E#*F#

TOTAL AMIDAMENT 36,300

7 F9H11B61 t

Paviment de mescla bituminosa contínua en calent tipus AC 22 bin B60/70 S (S-20), amb betum asfàltic de penetració, de granulometria semidensa per a capa intermèdia i granulat granític, estesa i compactada

Num.	Text	Tipus	[C]	[D]	[E]	[F]	TOTAL	Fórmula
1			6,050	6,000	0,060	2,400	5,227	C#*D#*E#*F#

TOTAL AMIDAMENT 5,227

8 F9J13Q40 M2

Reg d'adherència amb emulsió bituminosa catiònica ecr-1, amb dotació 1 kg/m2

Num.	Text	Tipus	[C]	[D]	[E]	[F]	TOTAL	Fórmula
1			6,050	6,000			36,300	C#*D#*E#*F#

TOTAL AMIDAMENT 36,300

9 F9H11261 t

Paviment de mescla bituminosa contínua en calent tipus AC 16 surf B60/70 D (D-12), amb betum asfàltic de penetració, de granulometria densa per a capa de rodadura i granulat granític, estesa i compactada

Num.	Text	Tipus	[C]	[D]	[E]	[F]	TOTAL	Fórmula
1			6,050	6,000	0,040	2,400	3,485	C#*D#*E#*F#

TOTAL AMIDAMENT 3,485

10 FDX001 U

Aixecar pou de registre de clavegueram o arqueta de telefonia/telecomunicacions (80*80)

Num.	Text	Tipus	[C]	[D]	[E]	[F]	TOTAL	Fórmula
1			1,000				1,000	C#*D#*E#*F#

TOTAL AMIDAMENT 1,000

OBRA 01 PRESSUPOST 00
CAPÍTOL 02 REBAIXOS
TITOL 3 06 C/LA CORT-AV.SANT PERE (2 REBAIXOS I CALÇADA)
TITOL 3 04 SENYALITZACIÓ

NUM.	CODI	UA	DESCRIPCIÓ

1 G219Q200 m2

Fresat per esborrar pintura de pasos de cebra, senyal de stop o cediu el pas, fletxes, lletres, símbols, zebrats, franges de vèrtexs de illetes existents, en paviment de mescles bituminoses ,càrrega sobre camió i cànon abocament

Num.	Text	Tipus	[C]	[D]	[E]	[F]	TOTAL	Fórmula
1	rebaix 1		4,000	0,500		6,000	12,000	C#*D#*E#*F#
2			5,500	0,500			2,750	C#*D#*E#*F#
3			1,000	1,450			1,450	C#*D#*E#*F#
5	rebaix 2		4,000	0,500		7,000	14,000	C#*D#*E#*F#
6			6,500	0,500			3,250	C#*D#*E#*F#

TOTAL AMIDAMENT 33,450

AMIDAMENTS

2 FBA1HZ02 m2 Pintat manual de lletres, símbols, zebrats, franges de vèrtexs d'illetes i altres elements sobre el paviment, amb pintura de dos components en fred de llarga durada

Num.	Text	Tipus	[C]	[D]	[E]	[F]	TOTAL	Fórmula
1	rebaix 1		4,000	0,500		6,000	12,000	C#*D#*E#*F#
2			5,500	0,500			2,750	C#*D#*E#*F#
3			1,000	1,450			1,450	C#*D#*E#*F#
5	rebaix 2		4,000	0,500		7,000	14,000	C#*D#*E#*F#
6			6,500	0,500			3,250	C#*D#*E#*F#

TOTAL AMIDAMENT **33,450**

OBRA 01 PRESSUPOST 00
CAPÍTOL 02 REBAIXOS
TITOL 3 07 AV.SANT PERE-C/PASQUAL BAILÓN (2 REBAIXOS)
TITOL 3 01 DEMOLICIONS I MOVIMENT DE TERRES

NUM.	CODI	UA	DESCRIPCIÓ

1 G219Q105 m Tall amb serra de disc de qualsevol tipus de paviment, fins a una fondària de 30 cm

Num.	Text	Tipus	[C]	[D]	[E]	[F]	TOTAL	Fórmula
1	Rebaix 1		1,000	2,050			2,050	C#*D#*E#*F#
2			1,000	1,500			1,500	C#*D#*E#*F#
3			1,000	7,150			7,150	C#*D#*E#*F#
4	Rebaix 2		1,000	2,000			2,000	C#*D#*E#*F#
5			1,000	1,550			1,550	C#*D#*E#*F#
6			1,000	7,350			7,350	C#*D#*E#*F#
30	di							

TOTAL AMIDAMENT **21,600**

2 F2194JF5 m2 Demolició de paviment de panot o de llosa de qualsevol tipus, col·locats sobre formigó, de fins a 30 cm de gruix i fins a 2 m d'amplària amb mitjans mecànics i/o manuals, i càrrega manual o mecànica de runa sobre camió o contenidor.

Num.	Text	Tipus	[C]	[D]	[E]	[F]	TOTAL	Fórmula
1	Paviment rebaix 1		10,000				10,000	C#*D#*E#*F#
2	Paviment rebaix 2		10,500				10,500	C#*D#*E#*F#

TOTAL AMIDAMENT **20,500**

3 F219XXXX m Demolició de vorada i rigola existent,amb martell trencador muntat sobre retroexcavadora i càrrega mecànica i manual de runa sobre camió o contenidor

Num.	Text	Tipus	[C]	[D]	[E]	[F]	TOTAL	Fórmula
1	Rebaix 1		1,000	7,150			7,150	C#*D#*E#*F#
2	Rebaix 2		1,000	7,350			7,350	C#*D#*E#*F#

TOTAL AMIDAMENT **14,500**

AMIDAMENTS

4 E2213422 m3 Excavació per a rebaix en terreny compacte (SPT 20-50), realitzada amb pala excavadora i càrrega directa sobre camió o contenidor

Num.	Text	Tipus	[C]	[D]	[E]	[F]	TOTAL	Fórmula
1	Excavació rebaix 1		1,000	10,000		0,300	3,000	C#*D#*E#*F#
2	Excavació rebaix 2		1,000	10,500		0,300	3,150	C#*D#*E#*F#

TOTAL AMIDAMENT **6,150**

5 F228F60F m3 Rebliment i piconatge d'explanada per regularitzar, amb tot-ú reciclat, en tongades de gruix de fins a 25 cm, utilitzant corró vibratori per a compactar, amb compactació del 98 % PM

Num.	Text	Tipus	[C]	[D]	[E]	[F]	TOTAL	Fórmula
1	Rebaix 1		1,000	10,000		0,300	3,000	C#*D#*E#*F#
2	Rebaix 2		1,000	10,500		0,300	3,150	C#*D#*E#*F#

TOTAL AMIDAMENT **6,150**

OBRA 01 PRESSUPOST 00
CAPÍTOL 02 REBAIXOS
TITOL 3 07 AV.SANT PERE-C/PASQUAL BAILÓN (2 REBAIXOS)
TITOL 3 02 GESTIÓ DE RESIDUS

NUM.	CODI	UA	DESCRIPCIÓ

1 F2RA7LP0 m3 Deposició controlada a dipòsit autoritzat de residus de terra inerts procedents d'excavació i/o deposició controlada a centre de reciclatge de residus inerts, segons la Llista Europea de Residus (ORDEN MAM/304/2002)

Num.	Text	Tipus	[C]	[D]	[E]	[F]	TOTAL	Fórmula
1	Excavació rebaix 1		1,300	10,000		0,300	3,900	C#*D#*E#*F#
2	Excavació rebaix 2		1,300	10,500		0,300	4,095	C#*D#*E#*F#

TOTAL AMIDAMENT **7,995**

2 F2RA71H0 m3 Deposició controlada a dipòsit autoritzat de residus de formigó inerts procedents de demolició i/o deposició controlada a centre de reciclatge de residus inerts, segons la Llista Europea de Residus (ORDEN MAM/304/2002)

Num.	Text	Tipus	[C]	[D]	[E]	[F]	TOTAL	Fórmula
1	Paviment rebaix 1		1,300	10,000	0,150		1,950	C#*D#*E#*F#
3	Paviment rebaix 2		1,300	10,500	0,150		2,048	C#*D#*E#*F#
5	Vorada rebaix 1		1,300	7,150	0,200	0,500	0,930	C#*D#*E#*F#
6	Vorada rebaix 2		1,300	7,350	0,200	0,500	0,956	C#*D#*E#*F#
8	rigola rebaix 1		1,300	7,150	0,300	0,150	0,418	C#*D#*E#*F#
9	rigola rebaix 2		1,300	7,350	0,300	0,150	0,430	C#*D#*E#*F#

TOTAL AMIDAMENT **6,732**

3 F2R35039 m3 Transport de terres i/o residus inerts o no especials a instal·lació autoritzada de gestió de residus, amb camió de 12 t i temps d'espera per a la càrrega amb mitjans mecànics, amb un recorregut de 1 a 20 km

Num.	Text	Tipus	[C]	[D]	[E]	[F]	TOTAL	Fórmula
1	Excavació rebaix 1		1,300	10,000		0,300	3,900	C#*D#*E#*F#

AMIDAMENTS

2	Excavació rebaix 2		1,300	10,500		0,300	4,095	C#*D#*E#*F#
4	Paviment rebaix 1		1,300	10,000	0,150		1,950	C#*D#*E#*F#
5							0,000	
6	Paviment rebaix 2		1,300	10,500	0,150		2,048	C#*D#*E#*F#
7							0,000	
8	Vorada rebaix 1		1,300	7,150	0,200	0,500	0,930	C#*D#*E#*F#
9	Vorada rebaix 2		1,300	7,350	0,200	0,500	0,956	C#*D#*E#*F#
10							0,000	
11	rigola rebaix 1		1,300	7,150	0,300	0,150	0,418	C#*D#*E#*F#
12	rigola rebaix 2		1,300	7,350	0,300	0,150	0,430	C#*D#*E#*F#

TOTAL AMIDAMENT **14,727**

OBRA	01	PRESSUPOST 00
CAPÍTOL	02	REBAIXOS
TITOL 3	07	AV.SANT PERE-C/PASQUAL BAILÓN (2 REBAIXOS)
TITOL 3	03	PAVIMENTS

NUM.	CODI	UA	DESCRIPCIÓ
1	EE20	m2	Paviment de lloses de paviment podotàctil de color, de 30 x 30 x 5 cm, a col·locat a truc de maceta amb morter de ciment 1:6, elaborat a l'obra amb formigonera de 165 l, sobre llosa de formigó hm-20 de 10 cm. de gruix, inclòs aixecament de pericó o registre.

Num.	Text	Tipus	[C]	[D]	[E]	[F]	TOTAL	Fórmula
1	Pav.Podotàctil rebaix 1		4,750	0,600			2,850	C#*D#*E#*F#
2			0,900	1,500			1,350	C#*D#*E#*F#
3			0,900	0,900			0,810	C#*D#*E#*F#
4	Pav.Podotàctil rebaix 2		5,000	0,600			3,000	C#*D#*E#*F#
5			0,900	0,900			0,810	C#*D#*E#*F#
6			0,900	1,500			1,350	C#*D#*E#*F#

TOTAL AMIDAMENT **10,170**

2	F9E1311G	m2	Paviment de panot per a vorera gris o color de 20x20x4 cm, classe 1a, preu superior, sobre suport de 3 cm. de morter de ciment,elaborat a l'obra amb formigonera de 165 l, col·locat a cop de maceta amb morter mixt i beurada de ciment , inclòs 10 cm. de formigó hm-20 estés i compactat; totalment acabat, segons la direcció d'obra, inclòs aixecament de pericó o registre.

Num.	Text	Tipus	[C]	[D]	[E]	[F]	TOTAL	Fórmula
1	Paviment panot rebaix 1		1,300				1,300	C#*D#*E#*F#
2	Paviment panot rebaix 2		1,500	1,000			1,500	C#*D#*E#*F#

TOTAL AMIDAMENT **2,800**

3	F9F5A222	m2	Paviment per pas de peatons,de peces de formigó de forma rectangular de 40x58x10 cm, bicapa color gris i amb cantos rectes, preu alt de GLS modelo Prisma, o equivalente, col.locat estès amb morter de 200 kg/m3 de ciment pórtland elaborat a l'obra amb formigonera de 165 l a picada de massa. i reblert de juntes amb morter, sobre base de formigó hm.20 de 10 cm de gruix, inclòs aixecament de pericó o registre.

Num.	Text	Tipus	[C]	[D]	[E]	[F]	TOTAL	Fórmula

1	Paviment peces formigó rebaix 1		2,100	1,200			2,520	C#*D#*E#*F#
2			1,500	1,200			1,800	C#*D#*E#*F#
3	Paviment peces formigó rebaix 2		2,000	1,200			2,400	C#*D#*E#*F#
4			1,550	1,200			1,860	C#*D#*E#*F#

TOTAL AMIDAMENT **8,580**

4 F965A5DD m

Vorada recta de peces de formigó, doble capa, amb secció normalitzada de calçada C2 de 17x28 cm, de classe climàtica B, classe resistent a l'abrasió H i classe resistent a flexió T (R-5 MPa), segons UNE-EN 1340, col·locada sobre base de formigó HM-20/P/40/I de 25 a 30 cm d'alçària, i rejuntada amb morter M-8 elaborat a l'obra amb formigonera de 165 l

Num.	Text	Tipus	[C]	[D]	[E]	[F]	TOTAL	Fórmula
1	Vorada rebaix 1		1,000	3,000			3,000	C#*D#*E#*F#
2	Vorada rebaix 2		1,000	3,000			3,000	C#*D#*E#*F#

TOTAL AMIDAMENT **6,000**

5 F9787GD1 m

Rigola de formigó HM-30/P/20/I+E, de consistència plàstica i grandària màxima del granulat 20 mm, de 30 cm d'amplària i de 25 a 30 cm d'alçària, acabat remolinat

Num.	Text	Tipus	[C]	[D]	[E]	[F]	TOTAL	Fórmula
1	Vorada rebaix 1		7,500				7,500	C#*D#*E#*F#
2	Vorada rebaix 2		7,500				7,500	C#*D#*E#*F#

TOTAL AMIDAMENT **15,000**

6 F9J12X50 M2

Reg d'imprimació amb emulsió bituminosa catiònica eci, amb dotació 1,5 kg/m2

AMIDAMENT DIRECTE **0,000**

7 F9H11B61 t

Paviment de mescla bituminosa contínua en calent tipus AC 22 bin B60/70 S (S-20), amb betum asfàltic de penetració, de granulometria semidensa per a capa intermèdia i granulat granític, estesa i compactada

AMIDAMENT DIRECTE **0,000**

8 F9J13Q40 M2

Reg d'adherència amb emulsió bituminosa catiònica ecr-1, amb dotació 1 kg/m2

AMIDAMENT DIRECTE **0,000**

9 F9H11261 t

Paviment de mescla bituminosa contínua en calent tipus AC 16 surf B60/70 D (D-12), amb betum asfàltic de penetració, de granulometria densa per a capa de rodadura i granulat granític, estesa i compactada

AMIDAMENT DIRECTE **0,000**

10 FDX001 U

Aixecar pou de registre de clavegueram o arqueta de telefonia/telecomunicacions (80*80)

AMIDAMENT DIRECTE **1,000**

AMIDAMENTS

Data: 20/02/14 Pàg.: 33

NUM.	CODI	UA	DESCRIPCIÓ
1	G219Q200	m2	Fresat per esborrar pintura de pasos de cebra, senyal de stop o cediu el pas, fletxes, lletres, símbols, zebrats, franges de vèrtexs de illetes existents, en paviment de mescles bituminoses ,càrrega sobre camió i cànon abocament

Num.	Text	Tipus	[C]	[D]	[E]	[F]	TOTAL	Fórmula
1	rebaix 1		4,000	0,500		8,000	16,000	C#*D#*E#*F#
2			6,500	0,500			3,250	C#*D#*E#*F#

TOTAL AMIDAMENT **19,250**

2	FBBZ3001	u	Suport tubular d'acer galvanitzat de 60x3 mm, de 3 m d'altura, per a la col·locació de senyals de trànsit, inclòs excavació, fonamentació i col·locació

AMIDAMENT DIRECTE **0,000**

3	G21B1006	U	Desmuntatge, càrrega i transport a magatzem, abocador autoritzat o acopi a la mateixa obra, d'elements de vialitat i mobiliari urbà, incloent la seva recol·locació en cas que sigui necessària.

AMIDAMENT DIRECTE **0,000**

4	FBA1HZ02	m2	Pintat manual de lletres, símbols, zebrats, franges de vèrtexs d'illetes i altres elements sobre el paviment, amb pintura de dos components en fred de llarga durada

Num.	Text	Tipus	[C]	[D]	[E]	[F]	TOTAL	Fórmula
1	rebaix 1		4,000	0,500		8,000	16,000	C#*D#*E#*F#
2			6,500	0,500			3,250	C#*D#*E#*F#

TOTAL AMIDAMENT **19,250**

OBRA	01	PRESSUPOST 00
CAPÍTOL	02	REBAIXOS
TITOL 3	08	C/SOLIDARITAT-C/DE LA CONCORDÀNCIA (2 REBAIXOS)
TITOL 3	01	DEMOLICIONS I MOVIMENT DE TERRES

NUM.	CODI	UA	DESCRIPCIÓ
1	G219Q105	m	Tall amb serra de disc de qualsevol tipus de paviment, fins a una fondària de 30 cm

Num.	Text	Tipus	[C]	[D]	[E]	[F]	TOTAL	Fórmula
1	Tall rebaix 1		6,400				6,400	C#*D#*E#*F#
2			1,700	2,000			3,400	C#*D#*E#*F#
4	Tall rebaix 2		6,400				6,400	C#*D#*E#*F#
5			1,700	2,000			3,400	C#*D#*E#*F#

TOTAL AMIDAMENT **19,600**

2	F2194JF5	m2	Demolició de paviment de panot o de llosa de qualsevol tipus, col·locats sobre formigó, de fins a 30 cm de gruix i fins a 2 m d'amplària amb mitjans mecànics i/o manuals, i càrrega manual o mecànica de runa sobre camió o contenidor.

Num.	Text	Tipus	[C]	[D]	[E]	[F]	TOTAL	Fórmula
1	Paviment rebaix 1		6,400	1,700			10,880	C#*D#*E#*F#
3	Paviment rebaix 2		6,400	1,700			10,880	C#*D#*E#*F#

TOTAL AMIDAMENT 21,760

3 F219XXXX m Demolició de vorada i rigola existent,amb martell trencador muntat sobre retroexcavadora i càrrega mecànica i manual de runa sobre camió o contenidor

Num.	Text	Tipus	[C]	[D]	[E]	[F]	TOTAL	Fórmula
1	rebaix 1		1,000	6,400			6,400	C#*D#*E#*F#
2	rebaix 2		1,000	6,400			6,400	C#*D#*E#*F#

TOTAL AMIDAMENT 12,800

4 E2213422 m3 Excavació per a rebaix en terreny compacte (SPT 20-50), realitzada amb pala excavadora i càrrega directa sobre camió o contenidor

Num.	Text	Tipus	[C]	[D]	[E]	[F]	TOTAL	Fórmula
1	Excavació rebaix 1		1,000	6,400	1,700	0,300	3,264	C#*D#*E#*F#
2	Excavació rebaix 2		1,000	6,400	1,700	0,300	3,264	C#*D#*E#*F#

TOTAL AMIDAMENT 6,528

5 F228F60F m3 Rebliment i piconatge d'explanada per regularitzar, amb tot-ú reciclat, en tongades de gruix de fins a 25 cm, utilitzant corró vibratori per a compactar, amb compactació del 98 % PM

Num.	Text	Tipus	[C]	[D]	[E]	[F]	TOTAL	Fórmula
1	Excavació rebaix 1		1,000	6,400	1,700	0,300	3,264	C#*D#*E#*F#
2	Excavació rebaix 2		1,000	6,400	1,700	0,300	3,264	C#*D#*E#*F#

TOTAL AMIDAMENT 6,528

6 G2194XK5 m2 Demolició de paviment de mescla bituminosa o paviment de formigó, de fins a 30 cm de gruix amb mitjans manuals i mecanics i càrrega sobre camió o contenidor

AMIDAMENT DIRECTE 0,000

OBRA 01 PRESSUPOST 00
CAPÍTOL 02 REBAIXOS
TITOL 3 08 C/SOLIDARITAT-C/DE LA CONCORDÀNCIA (2 REBAIXOS)
TITOL 3 02 GESTIÓ DE RESIDUS

NUM.	CODI	UA	DESCRIPCIÓ

1 F2RA73G0 m3 Deposició controlada a dipòsit autoritzat de residus barrejats inerts , procedents de demolició i/o deposició controlada a centre de reciclatge de residus inerts, segons la Llista Europea de Residus (ORDEN MAM/304/2002)

AMIDAMENT DIRECTE 0,000

2 F2RA7LP0 m3 Deposició controlada a dipòsit autoritzat de residus de terra inerts procedents d'excavació i/o deposició controlada a centre de reciclatge de residus inerts, segons la Llista Europea de Residus (ORDEN MAM/304/2002)

Num.	Text	Tipus	[C]	[D]	[E]	[F]	TOTAL	Fórmula
1	Excavació rebaix 1		1,300	6,400	1,700	0,300	4,243	C#*D#*E#*F#
2	Excavació rebaix 2		1,300	6,400	1,700	0,300	4,243	C#*D#*E#*F#

TOTAL AMIDAMENT 8,486

3 F2RA71H0 m3

Deposició controlada a dipòsit autoritzat de residus de formigó inerts procedents de demolició i/o deposició controlada a centre de reciclatge de residus inerts, segons la Llista Europea de Residus (ORDEN MAM/304/2002)

Num.	Text	Tipus	[C]	[D]	[E]	[F]	TOTAL	Fórmula
3	Paviment rebaix 1		6,400	1,700	0,150	1,300	2,122	C#*D#*E#*F#
5	Paviment rebaix 2		6,400	1,700	0,150	1,300	2,122	C#*D#*E#*F#
7	Vorada rebaix 1		1,300	6,400	0,500	0,250	1,040	C#*D#*E#*F#
8	Vorada rebaix 2		1,300	6,400	0,500	0,250	1,040	C#*D#*E#*F#
10	rigola rebaix 1		1,300	6,400	0,300	0,150	0,374	C#*D#*E#*F#
11	rigola rebaix 2		1,300	6,400	0,300	0,150	0,374	C#*D#*E#*F#

TOTAL AMIDAMENT 7,072

4 F2R35039 m3

Transport de terres i/o residus inerts o no especials a instal·lació autoritzada de gestió de residus, amb camió de 12 t i temps d'espera per a la càrrega amb mitjans mecànics, amb un recorregut de 1 a 20 km

Num.	Text	Tipus	[C]	[D]	[E]	[F]	TOTAL	Fórmula
1	Paviment rebaix 1		6,400	1,700	0,150	1,300	2,122	C#*D#*E#*F#
3	Paviment rebaix 2		6,400	1,700	0,150	1,300	2,122	C#*D#*E#*F#
5	Vorada rebaix 1		1,300	6,400	0,500	0,250	1,040	C#*D#*E#*F#
6	Vorada rebaix 2		1,300	6,400	0,500	0,250	1,040	C#*D#*E#*F#
8	rigola rebaix 1		1,300	6,400	0,300	0,150	0,374	C#*D#*E#*F#
9	rigola rebaix 2		1,300	6,400	0,300	0,150	0,374	C#*D#*E#*F#
12	Excavació rebaix 1		1,300	6,400	1,700	0,300	4,243	C#*D#*E#*F#
13	Excavació rebaix 2		1,300	6,400	1,700	0,300	4,243	C#*D#*E#*F#

TOTAL AMIDAMENT 15,558

OBRA	01	PRESSUPOST 00
CAPÍTOL	02	REBAIXOS
TITOL 3	08	C/SOLIDARITAT-C/DE LA CONCORDÀNCIA (2 REBAIXOS)
TITOL 3	03	PAVIMENTS

NUM.	CODI	UA	DESCRIPCIÓ

1 EE20 m2

Paviment de lloses de paviment podotàctil de color, de 30 x 30 x 5 cm, a col·locat a truc de maceta amb morter de ciment 1:6, elaborat a l'obra amb formigonera de 165 l, sobre llosa de formigó hm-20 de 10 cm. de gruix, inclòs aixecament de pericó o registre.

Num.	Text	Tipus	[C]	[D]	[E]	[F]	TOTAL	Fórmula
1	Pav.Podotàctil rebaix 1		1,000	2,400			2,400	C#*D#*E#*F#
2				0,850			0,850	C#*D#*E#*F#
3	Pav.Podotàctil rebaix 2		1,000	2,400			2,400	C#*D#*E#*F#
4				0,850			0,850	C#*D#*E#*F#

TOTAL AMIDAMENT 6,500

2 F9E1311G m2

Paviment de panot per a vorera gris o color de 20x20x4 cm, classe 1a, preu superior, sobre suport de 3 cm. de morter de ciment,elaborat a l'obra amb formigonera de 165 l, col·locat a cop de maceta amb morter mixt i beurada de ciment , inclòs 10 cm. de formigó hm-20 estés i compactat; totalment acabat, segons la direcció d'obra, inclòs aixecament de pericó o registre.

Num.	Text	Tipus	[C]	[D]	[E]	[F]	TOTAL	Fórmula
1	Paviment panot rebaix 1		2,000	1,450			2,900	C#*D#*E#*F#
2	Paviment panot rebaix 2		2,000	1,450			2,900	C#*D#*E#*F#

TOTAL AMIDAMENT **5,800**

3 F9F5A222 m2

Paviment per pas de peatons,de peces de formigó de forma rectangular de 40x58x10 cm, bicapa color gris i amb cantos rectes, preu alt de GLS modelo Prisma, o equivalente, col.locat estès amb morter de 200 kg/m3 de ciment pórtland elaborat a l'obra amb formigonera de 165 l a picada de massa. i reblert de juntes amb morter, sobre base de formigó hm.20 de 10 cm de gruix, inclòs aixecament de pericó o registre.

Num.	Text	Tipus	[C]	[D]	[E]	[F]	TOTAL	Fórmula
1	Paviment peces formigó rebaix 1		1,200	1,700	2,000		4,080	C#*D#*E#*F#
2	Paviment peces formigó rebaix 2		1,200	1,700	2,000		4,080	C#*D#*E#*F#

TOTAL AMIDAMENT **8,160**

4 F965A5DD m

Vorada recta de peces de formigó, doble capa, amb secció normalitzada de calçada C2 de 17x28 cm, de classe climàtica B, classe resistent a l'abrasió H i classe resistent a flexió T (R-5 MPa), segons UNE-EN 1340, col·locada sobre base de formigó HM-20/P/40/I de 25 a 30 cm d'alçària, i rejuntada amb morter M-8 elaborat a l'obra amb formigonera de 165 l

Num.	Text	Tipus	[C]	[D]	[E]	[F]	TOTAL	Fórmula
1	Vorada rebaix 1		1,000	3,000			3,000	C#*D#*E#*F#
2	Vorada rebaix 2		1,000	3,000			3,000	C#*D#*E#*F#

TOTAL AMIDAMENT **6,000**

5 F9787GD1 m

Rigola de formigó HM-30/P/20/I+E, de consistència plàstica i grandària màxima del granulat 20 mm, de 30 cm d'amplària i de 25 a 30 cm d'alçària, acabat remolinat

Num.	Text	Tipus	[C]	[D]	[E]	[F]	TOTAL	Fórmula
1	Vorada rebaix 1		1,000	6,400			6,400	C#*D#*E#*F#
2	Vorada rebaix 2		1,000	6,400			6,400	C#*D#*E#*F#

TOTAL AMIDAMENT **12,800**

6 F9J12X50 M2

Reg d'imprimació amb emulsió bituminosa catiònica eci, amb dotació 1,5 kg/m2

AMIDAMENT DIRECTE **0,000**

7 F9H11B61 t

Paviment de mescla bituminosa contínua en calent tipus AC 22 bin B60/70 S (S-20), amb betum asfàltic de penetració, de granulometria semidensa per a capa intermèdia i granulat granític, estesa i compactada

AMIDAMENT DIRECTE **0,000**

8 F9J13Q40 M2

Reg d'adherència amb emulsió bituminosa catiònica ecr-1, amb dotació 1 kg/m2

AMIDAMENT DIRECTE **0,000**

9	F9H11261	t	Paviment de mescla bituminosa contínua en calent tipus AC 16 surf B60/70 D (D-12), amb betum asfàltic de penetració, de granulometria densa per a capa de rodadura i granulat granític, estesa i compactada

AMIDAMENT DIRECTE 0,000

10	FDX001	U	Aixecar pou de registre de clavegueram o arqueta de telefonia/telecomunicacions (80*80)

AMIDAMENT DIRECTE 1,000

OBRA 01 PRESSUPOST 00
CAPÍTOL 02 REBAIXOS
TITOL 3 08 C/SOLIDARITAT-C/DE LA CONCORDÀNCIA (2 REBAIXOS)
TITOL 3 04 SENYALITZACIÓ

NUM.	CODI	UA	DESCRIPCIÓ
1	G219Q200	m2	Fresat per esborrar pintura de pasos de cebra, senyal de stop o cediu el pas, fletxes, lletres, símbols, zebrats, franges de vèrtexs de illetes existents, en paviment de mescles bituminoses ,càrrega sobre camió i cànon abocament

Num.	Text	Tipus	[C]	[D]	[E]	[F]	TOTAL	Fórmula
1	rebaix 1		4,000	0,500		4,000	8,000	C#*D#*E#*F#

TOTAL AMIDAMENT 8,000

2	FBBZ3001	u	Suport tubular d'acer galvanitzat de 60x3 mm, de 3 m d'altura, per a la col·locació de senyals de trànsit, inclòs excavació, fonamentació i col·locació

AMIDAMENT DIRECTE 0,000

3	G21B1006	U	Desmuntatge, càrrega i transport a magatzem, abocador autoritzat o acopi a la mateixa obra, d'elements de vialitat i mobiliari urbà, incloent la seva recol·locació en cas que sigui necessària.

AMIDAMENT DIRECTE 0,000

4	FBA1HZ02	m2	Pintat manual de lletres, símbols, zebrats, franges de vèrtexs d'illetes i altres elements sobre el paviment, amb pintura de dos components en fred de llarga durada

Num.	Text	Tipus	[C]	[D]	[E]	[F]	TOTAL	Fórmula
1	rebaix 1		4,000	0,500		4,000	8,000	C#*D#*E#*F#

TOTAL AMIDAMENT 8,000

OBRA 01 PRESSUPOST 00
CAPÍTOL 02 REBAIXOS
TITOL 3 09 C/CASAGUALDA-C/DE LA CONCÒRDIA (5 REBAIXOS)
TITOL 3 01 DEMOLICIONS I MOVIMENT DE TERRES

NUM.	CODI	UA	DESCRIPCIÓ
1	G219Q105	m	Tall amb serra de disc de qualsevol tipus de paviment, fins a una fondària de 30 cm

Num.	Text	Tipus	[C]	[D]	[E]	[F]	TOTAL	Fórmula
1	Tall rebaix 1		6,400				6,400	C#*D#*E#*F#

2			2,000	2,000			4,000	C#*D#*E#*F#
4	Tall rebaix 2		6,400				6,400	C#*D#*E#*F#
5			2,000	2,000			4,000	C#*D#*E#*F#
7	tall rebaix 3		6,400				6,400	C#*D#*E#*F#
8			2,000	2,000			4,000	C#*D#*E#*F#
10	tall rebaix 4		6,400				6,400	C#*D#*E#*F#
11			1,000	2,000			2,000	C#*D#*E#*F#
13	tall rebaix 5		6,400				6,400	C#*D#*E#*F#
14			1,800	2,000			3,600	C#*D#*E#*F#

TOTAL AMIDAMENT **49,600**

2 F2194JF5 m2

Demolició de paviment de panot o de llosa de qualsevol tipus, col·locats sobre formigó, de fins a 30 cm de gruix i fins a 2 m d'amplària amb mitjans mecànics i/o manuals, i càrrega manual o mecànica de runa sobre camió o contenidor.

Num.	Text	Tipus	[C]	[D]	[E]	[F]	TOTAL	Fórmula
1	rebaix 1		6,400	2,000			12,800	C#*D#*E#*F#
3					0,000		0,000	C#*D#*E#*F#
4	rebaix 2		6,400	2,000			12,800	C#*D#*E#*F#
7	rebaix 3		6,400	2,000			12,800	C#*D#*E#*F#
10	rebaix 4		6,400	1,000			6,400	C#*D#*E#*F#
13	rebaix 5		6,400	1,800			11,520	C#*D#*E#*F#
14			0,000				0,000	C#*D#*E#*F#

TOTAL AMIDAMENT **56,320**

3 F219XXXX m

Demolició de vorada i rigola existent,amb martell trencador muntat sobre retroexcavadora i càrrega mecànica i manual de runa sobre camió o contenidor

Num.	Text	Tipus	[C]	[D]	[E]	[F]	TOTAL	Fórmula
1	vorera rebaix 1		6,400				6,400	C#*D#*E#*F#
3	vorera rebaix 2		6,400				6,400	C#*D#*E#*F#
5	vorera rebaix 3		6,400				6,400	C#*D#*E#*F#
7	vorera rebaix 4		6,400				6,400	C#*D#*E#*F#
9	vorera rebaix 5		6,400				6,400	C#*D#*E#*F#

TOTAL AMIDAMENT **32,000**

4 E2213422 m3

Excavació per a rebaix en terreny compacte (SPT 20-50), realitzada amb pala excavadora i càrrega directa sobre camió o contenidor

Num.	Text	Tipus	[C]	[D]	[E]	[F]	TOTAL	Fórmula
1	rebaix 1		6,400	2,000	0,300		3,840	C#*D#*E#*F#
4	rebaix 2		6,400	2,000	0,300		3,840	C#*D#*E#*F#
7	rebaix 3		6,400	2,000	0,300		3,840	C#*D#*E#*F#
10	rebaix 4		6,400	1,000	0,300		1,920	C#*D#*E#*F#
13	rebaix 5		6,400	1,800	0,300		3,456	C#*D#*E#*F#

TOTAL AMIDAMENT **16,896**

5 F228F60F m3 Rebliment i piconatge d'explanada per regularitzar, amb tot-ú reciclat, en tongades de gruix de fins a 25 cm, utilitzant corró vibratori per a compactar, amb compactació del 98 % PM

Num.	Text	Tipus	[C]	[D]	[E]	[F]	TOTAL	Fórmula
1	rebaix 1		6,400	2,000	0,300		3,840	C#*D#*E#*F#
4	rebaix 2		6,400	2,000	0,300		3,840	C#*D#*E#*F#
7	rebaix 3		6,400	2,000	0,300		3,840	C#*D#*E#*F#
10	rebaix 4		6,400	1,000	0,300		1,920	C#*D#*E#*F#
13	rebaix 5		6,400	1,800	0,300		3,456	C#*D#*E#*F#

TOTAL AMIDAMENT **16,896**

6 G2194XK5 m2 Demolició de paviment de mescla bituminosa o paviment de formigó, de fins a 30 cm de gruix amb mitjans manuals i mecanics i càrrega sobre camió o contenidor

AMIDAMENT DIRECTE **0,000**

OBRA 01 PRESSUPOST 00
CAPÍTOL 02 REBAIXOS
TITOL 3 09 C/CASAGUALDA-C/DE LA CONCÒRDIA (5 REBAIXOS)
TITOL 3 02 GESTIÓ DE RESIDUS

NUM.	CODI	UA	DESCRIPCIÓ

1 F2RA73G0 m3 Deposició controlada a dipòsit autoritzat de residus barrejats inerts , procedents de demolició i/o deposició controlada a centre de reciclatge de residus inerts, segons la Llista Europea de Residus (ORDEN MAM/304/2002)

AMIDAMENT DIRECTE **0,000**

2 F2RA7LP0 m3 Deposició controlada a dipòsit autoritzat de residus de terra inerts procedents d'excavació i/o deposició controlada a centre de reciclatge de residus inerts, segons la Llista Europea de Residus (ORDEN MAM/304/2002)

Num.	Text	Tipus	[C]	[D]	[E]	[F]	TOTAL	Fórmula
1	rebaix 1		6,400	2,000	0,300	1,300	4,992	C#*D#*E#*F#
4	rebaix 2		6,400	2,000	0,300	1,300	4,992	C#*D#*E#*F#
7	rebaix 3		6,400	2,000	0,300	1,300	4,992	C#*D#*E#*F#
10	rebaix 4		6,400	1,000	0,300	1,300	2,496	C#*D#*E#*F#
13	rebaix 5		6,400	1,800	0,300	1,300	4,493	C#*D#*E#*F#

TOTAL AMIDAMENT **21,965**

3 F2RA71H0 m3 Deposició controlada a dipòsit autoritzat de residus de formigó inerts procedents de demolició i/o deposició controlada a centre de reciclatge de residus inerts, segons la Llista Europea de Residus (ORDEN MAM/304/2002)

Num.	Text	Tipus	[C]	[D]	[E]	[F]	TOTAL	Fórmula
3	rebaix 1		6,400	2,000	0,150	1,300	2,496	C#*D#*E#*F#
6	rebaix 2		6,400	2,000	0,150	1,300	2,496	C#*D#*E#*F#
9	rebaix 3		6,400	2,000	0,150	1,300	2,496	C#*D#*E#*F#
12	rebaix 4		6,400	1,000	0,150	1,300	1,248	C#*D#*E#*F#
15	rebaix 5		6,400	1,800	0,150	1,300	2,246	C#*D#*E#*F#
18	vorera rebaix 1		6,400	0,200	0,500	1,300	0,832	C#*D#*E#*F#

19	rigola rebaix1		6,400	0,300	0,150	1,300	0,374	C#*D#*E#*F#
21	vorera rebaix 2		6,400	0,200	0,500	1,300	0,832	C#*D#*E#*F#
22	rigola rebaix 2		6,400	0,300	0,150	1,300	0,374	C#*D#*E#*F#
24	vorera rebaix 3		6,400	0,200	0,500	1,300	0,832	C#*D#*E#*F#
25	rigola rebaix 3		6,400	0,300	0,150	1,300	0,374	C#*D#*E#*F#
27	vorera rebaix 4		6,400	0,200	0,500	1,300	0,832	C#*D#*E#*F#
28	rigola rebaix 4		6,400	0,300	0,150	1,300	0,374	C#*D#*E#*F#
30	vorera rebaix 5		6,400	0,200	0,500	1,300	0,832	C#*D#*E#*F#
31	rigola rebaix 5		6,400	0,300	0,150	1,300	0,374	C#*D#*E#*F#

TOTAL AMIDAMENT **17,012**

4 F2R35039 m3

Transport de terres i/o residus inerts o no especials a instal·lació autoritzada de gestió de residus, amb camió de 12 t i temps d'espera per a la càrrega amb mitjans mecànics, amb un recorregut de 1 a 20 km

Num.	Text	Tipus	[C]	[D]	[E]	[F]	TOTAL	Fórmula
1	rebaix 1		6,400	2,000	0,300	1,300	4,992	C#*D#*E#*F#
4	rebaix 2		6,400	2,000	0,300	1,300	4,992	C#*D#*E#*F#
7	rebaix 3		6,400	2,000	0,300	1,300	4,992	C#*D#*E#*F#
10	rebaix 4		6,400	1,000	0,300	1,300	2,496	C#*D#*E#*F#
13	rebaix 5		6,400	1,800	0,300	1,300	4,493	C#*D#*E#*F#
16	rebaix 1		6,400	2,000	0,150	1,300	2,496	C#*D#*E#*F#
19	rebaix 2		6,400	2,000	0,150	1,300	2,496	C#*D#*E#*F#
22	rebaix 3		6,400	2,000	0,150	1,300	2,496	C#*D#*E#*F#
25	rebaix 4		6,400	1,000	0,150	1,300	1,248	C#*D#*E#*F#
28	rebaix 5		6,400	1,800	0,150	1,300	2,246	C#*D#*E#*F#
31	vorera rebaix 1		6,400	0,200	0,500	1,300	0,832	C#*D#*E#*F#
32	rigola rebaix1		6,400	0,300	0,150	1,300	0,374	C#*D#*E#*F#
34	vorera rebaix 2		6,400	0,200	0,500	1,300	0,832	C#*D#*E#*F#
35	rigola rebaix 2		6,400	0,300	0,150	1,300	0,374	C#*D#*E#*F#
37	vorera rebaix 3		6,400	0,200	0,500	1,300	0,832	C#*D#*E#*F#
38	rigola rebaix 3		6,400	0,300	0,150	1,300	0,374	C#*D#*E#*F#
40	vorera rebaix 4		6,400	0,200	0,500	1,300	0,832	C#*D#*E#*F#
41	rigola rebaix 4		6,400	0,300	0,150	1,300	0,374	C#*D#*E#*F#
43	vorera rebaix 5		6,400	0,200	0,500	1,300	0,832	C#*D#*E#*F#
44	rigola rebaix 5		6,400	0,300	0,150	1,300	0,374	C#*D#*E#*F#

TOTAL AMIDAMENT **38,977**

OBRA	01	PRESSUPOST 00
CAPÍTOL	02	REBAIXOS
TITOL 3	09	C/CASAGUALDA-C/DE LA CONCÒRDIA (5 REBAIXOS)
TITOL 3	03	PAVIMENTS

NUM.	CODI	UA	DESCRIPCIÓ

AMIDAMENTS

1 EE20 m2

Paviment de lloses de paviment podotàctil de color, de 30 x 30 x 5 cm, a col·locat a truc de maceta amb morter de ciment 1:6, elaborat a l'obra amb formigonera de 165 l, sobre llosa de formigó hm-20 de 10 cm. de gruix, inclòs aixecament de pericó o registre.

Num.	Text	Tipus	[C]	[D]	[E]	[F]	TOTAL	Fórmula
1	Pav.Podotàctil rebaix 1		1,000	4,000			4,000	C#*D#*E#*F#
2	Pav.Podotàctil rebaix 2		1,000	4,000			4,000	C#*D#*E#*F#
3	Pav.Podotàctil rebaix 3		1,000	4,000			4,000	C#*D#*E#*F#
4	Pav.Podotàctil rebaix 4		1,000	3,000			3,000	C#*D#*E#*F#
5	Pav.Podotàctil rebaix 5		1,000	3,500			3,500	C#*D#*E#*F#

TOTAL AMIDAMENT **18,500**

2 F9E1311G m2

Paviment de panot per a vorera gris o color de 20x20x4 cm, classe 1a, preu superior, sobre suport de 3 cm. de morter de ciment,elaborat a l'obra amb formigonera de 165 l, col·locat a cop de maceta amb morter mixt i beurada de ciment , inclòs 10 cm. de formigó hm-20 estés i compactat; totalment acabat, segons la direcció d'obra, inclòs aixecament de pericó o registre.

Num.	Text	Tipus	[C]	[D]	[E]	[F]	TOTAL	Fórmula
1	Paviment panot rebaix 1		1,000	4,400			4,400	C#*D#*E#*F#
2	Paviment panot rebaix 2		1,000	4,400			4,400	C#*D#*E#*F#
3	Paviment panot rebaix 3		1,000	4,400			4,400	C#*D#*E#*F#
4	Paviment panot rebaix 4		1,000	1,100			1,100	C#*D#*E#*F#
5	Paviment panot rebaix 5		2,000	1,750			3,500	C#*D#*E#*F#

TOTAL AMIDAMENT **17,800**

3 F9F5A222 m2

Paviment per pas de peatons,de peces de formigó de forma rectangular de 40x58x10 cm, bicapa color gris i amb cantos rectes, preu alt de GLS modelo Prisma, o equivalente, col.locat estès amb morter de 200 kg/m3 de ciment pórtland elaborat a l'obra amb formigonera de 165 l a picada de massa. i reblert de juntes amb morter, sobre base de formigó hm.20 de 10 cm de gruix, inclòs aixecament de pericó o registre.

Num.	Text	Tipus	[C]	[D]	[E]	[F]	TOTAL	Fórmula
1	Paviment peces formigó rebaix 1		2,000	1,200	2,000		4,800	C#*D#*E#*F#
3	Paviment peces formigó rebaix 2		2,000	1,200	2,000		4,800	C#*D#*E#*F#
5	Paviment peces formigó rebaix 3		2,000	1,200	2,000		4,800	C#*D#*E#*F#
7	Paviment peces formigó rebaix 4		2,000	1,200	1,000		2,400	C#*D#*E#*F#
9	Paviment peces formigó rebaix 5		2,000	1,200	1,800		4,320	C#*D#*E#*F#

TOTAL AMIDAMENT **21,120**

4 F965A5DD m

Vorada recta de peces de formigó, doble capa, amb secció normalitzada de calçada C2 de 17x28 cm, de classe climàtica B, classe resistent a l'abrasió H i classe resistent a flexió T (R-5 MPa), segons UNE-EN 1340, col·locada sobre base de formigó HM-20/P/40/I de 25 a 30 cm d'alçària, i rejuntada amb morter M-8 elaborat a l'obra amb formigonera de 165 l

Num.	Text	Tipus	[C]	[D]	[E]	[F]	TOTAL	Fórmula
1	Vorada rebaix 1		3,000				3,000	C#*D#*E#*F#
2	Vorada rebaix 2		3,000				3,000	C#*D#*E#*F#
3	Vorada rebaix 3		3,000				3,000	C#*D#*E#*F#
4	Vorada rebaix 4		3,000				3,000	C#*D#*E#*F#
5	Vorada rebaix 5		3,000				3,000	C#*D#*E#*F#

AMIDAMENTS

TOTAL AMIDAMENT 15,000

5 F9787GD1 m

Rigola de formigó HM-30/P/20/I+E, de consistència plàstica i grandària màxima del granulat 20 mm, de 30 cm d'amplària i de 25 a 30 cm d'alçària, acabat remolinat

Num.	Text	Tipus	[C]	[D]	[E]	[F]	TOTAL	Fórmula
1	Vorada rebaix 1		6,400				6,400	C#*D#*E#*F#
2	Vorada rebaix 2		6,400				6,400	C#*D#*E#*F#
3	Vorada rebaix 3		6,400				6,400	C#*D#*E#*F#
4	Vorada rebaix 4		6,400				6,400	C#*D#*E#*F#
5	Vorada rebaix 5		6,400				6,400	C#*D#*E#*F#

TOTAL AMIDAMENT 32,000

6 F9J12X50 M2

Reg d'imprimació amb emulsió bituminosa catiònica eci, amb dotació 1,5 kg/m2

AMIDAMENT DIRECTE 0,000

7 F9H11B61 t

Paviment de mescla bituminosa contínua en calent tipus AC 22 bin B60/70 S (S-20), amb betum asfàltic de penetració, de granulometria semidensa per a capa intermèdia i granulat granític, estesa i compactada

AMIDAMENT DIRECTE 0,000

8 F9J13Q40 M2

Reg d'adherència amb emulsió bituminosa catiònica ecr-1, amb dotació 1 kg/m2

AMIDAMENT DIRECTE 0,000

9 F9H11261 t

Paviment de mescla bituminosa contínua en calent tipus AC 16 surf B60/70 D (D-12), amb betum asfàltic de penetració, de granulometria densa per a capa de rodadura i granulat granític, estesa i compactada

AMIDAMENT DIRECTE 0,000

10 FDX001 U

Aixecar pou de registre de clavegueram o arqueta de telefonia/telecomunicacions (80*80)

AMIDAMENT DIRECTE 1,000

OBRA 01 PRESSUPOST 00
CAPÍTOL 02 REBAIXOS
TITOL 3 09 C/CASAGUALDA-C/DE LA CONCÒRDIA (5 REBAIXOS)
TITOL 3 04 SENYALITZACIÓ

NUM.	CODI	UA	DESCRIPCIÓ

1 G219Q200 m2

Fresat per esborrar pintura de pasos de cebra, senyal de stop o cediu el pas, fletxes, lletres, símbols, zebrats, franges de vèrtexs de illetes existents, en paviment de mescles bituminoses ,càrrega sobre camió i cànon abocament

Num.	Text	Tipus	[C]	[D]	[E]	[F]	TOTAL	Fórmula
1	rebaix 1		4,000	0,500		6,000	12,000	C#*D#*E#*F#
2	rebaix2,3							
3	senyal ceda i linia parada		6,000	0,500			3,000	C#*D#*E#*F#
4			1,450				1,450	C#*D#*E#*F#

5	rebaix4,5		4,000	0,500		6,000	12,000	C#*D#*E#*F#
7			4,000	0,500		3,000	6,000	C#*D#*E#*F#

TOTAL AMIDAMENT **34,450**

2 FBBZ3001 u Suport tubular d'acer galvanitzat de 60x3 mm, de 3 m d'altura, per a la col·locació de senyals de trànsit, inclòs excavació, fonamentació i col·locació

AMIDAMENT DIRECTE **1,000**

3 G21B1006 U Desmuntatge, càrrega i transport a magatzem, abocador autoritzat o acopi a la mateixa obra, d'elements de vialitat i mobiliari urbà, incloent la seva recol·locació en cas que sigui necessària.

AMIDAMENT DIRECTE **1,000**

4 FBA1HZ02 m2 Pintat manual de lletres, símbols, zebrats, franges de vèrtexs d'illetes i altres elements sobre el paviment, amb pintura de dos components en fred de llarga durada

Num.	Text	Tipus	[C]	[D]	[E]	[F]	TOTAL	Fórmula
1	rebaix 1		4,000	0,500		6,000	12,000	C#*D#*E#*F#
2	rebaix2,3							
3	senyal ceda i linia parada		6,000	0,500			3,000	C#*D#*E#*F#
4			1,450				1,450	C#*D#*E#*F#
5	rebaix4,5		4,000	0,500		6,000	12,000	C#*D#*E#*F#
7			4,000	0,500		3,000	6,000	C#*D#*E#*F#

TOTAL AMIDAMENT **34,450**

OBRA 01 PRESSUPOST 00
CAPÍTOL 02 REBAIXOS
TITOL 3 10 C/ASSUMPCIÓ-C/DE LA CONCÒRDIA (5 REBAIXOS)
TITOL 3 01 DEMOLICIONS I MOVIMENT DE TERRES

NUM.	CODI	UA	DESCRIPCIÓ

1 G219Q105 m Tall amb serra de disc de qualsevol tipus de paviment, fins a una fondària de 30 cm

Num.	Text	Tipus	[C]	[D]	[E]	[F]	TOTAL	Fórmula
1	Tall rebaix 1		6,400				6,400	C#*D#*E#*F#
2			1,200	2,000			2,400	C#*D#*E#*F#
4	Tall rebaix 2		6,400				6,400	C#*D#*E#*F#
5			1,600	2,000			3,200	C#*D#*E#*F#
7	tall rebaix 3		6,400				6,400	C#*D#*E#*F#
8			1,500	2,000			3,000	C#*D#*E#*F#
10	tall rebaix 4		6,400				6,400	C#*D#*E#*F#
11			1,000	2,000			2,000	C#*D#*E#*F#
13	tall rebaix 5		6,400				6,400	C#*D#*E#*F#
14			1,600	2,000			3,200	C#*D#*E#*F#

TOTAL AMIDAMENT **45,800**

AMIDAMENTS

2 F2194JF5 m2

Demolició de paviment de panot o de llosa de qualsevol tipus, col·locats sobre formigó, de fins a 30 cm de gruix i fins a 2 m d'amplària amb mitjans mecànics i/o manuals, i càrrega manual o mecànica de runa sobre camió o contenidor.

Num.	Text	Tipus	[C]	[D]	[E]	[F]	TOTAL	Fórmula
1	rebaix 1		6,400	1,200			7,680	C#*D#*E#*F#
4	rebaix 2		6,400	1,600			10,240	C#*D#*E#*F#
7	rebaix 3		6,400	1,500			9,600	C#*D#*E#*F#
10	rebaix 4		6,400	1,000			6,400	C#*D#*E#*F#
13	rebaix 5		6,400	1,600			10,240	C#*D#*E#*F#

TOTAL AMIDAMENT **44,160**

3 F219XXXX m

Demolició de vorada i rigola existent,amb martell trencador muntat sobre retroexcavadora i càrrega mecànica i manual de runa sobre camió o contenidor

Num.	Text	Tipus	[C]	[D]	[E]	[F]	TOTAL	Fórmula
1	vorera rebaix 1		6,400				6,400	C#*D#*E#*F#
3	vorera rebaix 2		6,400				6,400	C#*D#*E#*F#
5	vorera rebaix 3		6,400				6,400	C#*D#*E#*F#
7	vorera rebaix 4		6,400				6,400	C#*D#*E#*F#
9	vorera rebaix 5		6,400				6,400	C#*D#*E#*F#

TOTAL AMIDAMENT **32,000**

4 E2213422 m3

Excavació per a rebaix en terreny compacte (SPT 20-50), realitzada amb pala excavadora i càrrega directa sobre camió o contenidor

Num.	Text	Tipus	[C]	[D]	[E]	[F]	TOTAL	Fórmula
1	rebaix 1		6,400	1,200	0,300		2,304	C#*D#*E#*F#
4	rebaix 2		6,400	1,600	0,300		3,072	C#*D#*E#*F#
7	rebaix 3		6,400	1,500	0,300		2,880	C#*D#*E#*F#
10	rebaix 4		6,400	1,000	0,300		1,920	C#*D#*E#*F#
13	rebaix 5		6,400	1,600	0,300		3,072	C#*D#*E#*F#

TOTAL AMIDAMENT **13,248**

5 F228F60F m3

Rebliment i piconatge d'explanada per regularitzar, amb tot-ú reciclat, en tongades de gruix de fins a 25 cm, utilitzant corró vibratori per a compactar, amb compactació del 98 % PM

Num.	Text	Tipus	[C]	[D]	[E]	[F]	TOTAL	Fórmula
1	rebaix 1		6,400	1,200	0,300		2,304	C#*D#*E#*F#
4	rebaix 2		6,400	1,600	0,300		3,072	C#*D#*E#*F#
7	rebaix 3		6,400	1,500	0,300		2,880	C#*D#*E#*F#
10	rebaix 4		6,400	1,000	0,300		1,920	C#*D#*E#*F#
13	rebaix 5		6,400	1,600	0,300		3,072	C#*D#*E#*F#

TOTAL AMIDAMENT **13,248**

6 G2194XK5 m2

Demolició de paviment de mescla bituminosa o paviment de formigó, de fins a 30 cm de gruix amb mitjans manuals i mecanics i càrrega sobre camió o contenidor

AMIDAMENTS

AMIDAMENT DIRECTE **0,000**

OBRA	01	PRESSUPOST 00
CAPÍTOL	02	REBAIXOS
TITOL 3	10	C/ASSUMPCIÓ-C/DE LA CONCÒRDIA (5 REBAIXOS)
TITOL 3	02	GESTIÓ DE RESIDUS

NUM.	CODI	UA	DESCRIPCIÓ
1	F2RA73G0	m3	Deposició controlada a dipòsit autoritzat de residus barrejats inerts , procedents de demolició i/o deposició controlada a centre de reciclatge de residus inerts, segons la Llista Europea de Residus (ORDEN MAM/304/2002)

AMIDAMENT DIRECTE **0,000**

2 F2RA7LP0 m3

Deposició controlada a dipòsit autoritzat de residus de terra inerts procedents d'excavació i/o deposició controlada a centre de reciclatge de residus inerts, segons la Llista Europea de Residus (ORDEN MAM/304/2002)

Num.	Text	Tipus	[C]	[D]	[E]	[F]	TOTAL	Fórmula
1	rebaix 1		6,400	1,200	0,300	1,300	2,995	C#*D#*E#*F#
4	rebaix 2		6,400	1,600	0,300	1,300	3,994	C#*D#*E#*F#
7	rebaix 3		6,400	1,500	0,300	1,300	3,744	C#*D#*E#*F#
10	rebaix 4		6,400	1,000	0,300	1,300	2,496	C#*D#*E#*F#
13	rebaix 5		6,400	1,600	0,300	1,300	3,994	C#*D#*E#*F#

TOTAL AMIDAMENT **17,223**

3 F2RA71H0 m3

Deposició controlada a dipòsit autoritzat de residus de formigó inerts procedents de demolició i/o deposició controlada a centre de reciclatge de residus inerts, segons la Llista Europea de Residus (ORDEN MAM/304/2002)

Num.	Text	Tipus	[C]	[D]	[E]	[F]	TOTAL	Fórmula
1	rebaix 1		6,400	1,200	0,150	1,300	1,498	C#*D#*E#*F#
4	rebaix 2		6,400	1,600	0,150	1,300	1,997	C#*D#*E#*F#
7	rebaix 3		6,400	1,500	0,150	1,300	1,872	C#*D#*E#*F#
10	rebaix 4		6,400	1,000	0,150	1,300	1,248	C#*D#*E#*F#
13	rebaix 5		6,400	1,600	0,150	1,300	1,997	C#*D#*E#*F#
16	vorera rebaix 1		6,400	0,200	0,500	1,300	0,832	C#*D#*E#*F#
17	rigola rebaix1		6,400	0,300	0,150	1,300	0,374	C#*D#*E#*F#
19	vorera rebaix 2		6,400	0,200	0,500	1,300	0,832	C#*D#*E#*F#
20	rigola rebaix 2		6,400	0,300	0,150	1,300	0,374	C#*D#*E#*F#
22	vorera rebaix 3		6,400	0,200	0,500	1,300	0,832	C#*D#*E#*F#
23	rigola rebaix 3		6,400	0,300	0,150	1,300	0,374	C#*D#*E#*F#
25	vorera rebaix 4		6,400	0,200	0,500	1,300	0,832	C#*D#*E#*F#
26	rigola rebaix 4		6,400	0,300	0,150	1,300	0,374	C#*D#*E#*F#
28	vorera rebaix 5		6,400	0,200	0,500	1,300	0,832	C#*D#*E#*F#
29	rigola rebaix 5		6,400	0,300	0,150	1,300	0,374	C#*D#*E#*F#

TOTAL AMIDAMENT **14,642**

AMIDAMENTS

4 F2R35039 m3

Transport de terres i/o residus inerts o no especials a instal·lació autoritzada de gestió de residus, amb camió de 12 t i temps d'espera per a la càrrega amb mitjans mecànics, amb un recorregut de 1 a 20 km

Num.	Text	Tipus	[C]	[D]	[E]	[F]	TOTAL	Fórmula
1	rebaix 1		6,400	1,200	0,300	1,300	2,995	C#*D#*E#*F#
4	rebaix 2		6,400	1,600	0,300	1,300	3,994	C#*D#*E#*F#
7	rebaix 3		6,400	1,500	0,300	1,300	3,744	C#*D#*E#*F#
10	rebaix 4		6,400	1,000	0,300	1,300	2,496	C#*D#*E#*F#
13	rebaix 5		6,400	1,600	0,300	1,300	3,994	C#*D#*E#*F#
16	rebaix 1		6,400	1,200	0,150	1,300	1,498	C#*D#*E#*F#
19	rebaix 2		6,400	1,600	0,150	1,300	1,997	C#*D#*E#*F#
22	rebaix 3		6,400	1,400	0,150	1,300	1,747	C#*D#*E#*F#
25	rebaix 4		6,400	1,000	0,150	1,300	1,248	C#*D#*E#*F#
28	rebaix 5		6,400	1,600	0,150	1,300	1,997	C#*D#*E#*F#
31	vorera rebaix 1		6,400	0,200	0,500	1,300	0,832	C#*D#*E#*F#
32	rigola rebaix1		6,400	0,300	0,150	1,300	0,374	C#*D#*E#*F#
34	vorera rebaix 2		6,400	0,200	0,500	1,300	0,832	C#*D#*E#*F#
35	rigola rebaix 2		6,400	0,300	0,150	1,300	0,374	C#*D#*E#*F#
37	vorera rebaix 3		6,400	0,200	0,500	1,300	0,832	C#*D#*E#*F#
38	rigola rebaix 3		6,400	0,300	0,150	1,300	0,374	C#*D#*E#*F#
40	vorera rebaix 4		6,400	0,200	0,500	1,300	0,832	C#*D#*E#*F#
41	rigola rebaix 4		6,400	0,300	0,150	1,300	0,374	C#*D#*E#*F#
43	vorera rebaix 5		6,400	0,200	0,500	1,300	0,832	C#*D#*E#*F#
44	rigola rebaix 5		6,400	0,300	0,150	1,300	0,374	C#*D#*E#*F#

TOTAL AMIDAMENT **31,740**

OBRA 01 PRESSUPOST 00
CAPÍTOL 02 REBAIXOS
TITOL 3 10 C/ASSUMPCIÓ-C/DE LA CONCÒRDIA (5 REBAIXOS)
TITOL 3 03 PAVIMENTS

NUM.	CODI	UA	DESCRIPCIÓ

1 EE20 m2

Paviment de lloses de paviment podotàctil de color, de 30 x 30 x 5 cm, a col·locat a truc de maceta amb morter de ciment 1:6, elaborat a l'obra amb formigonera de 165 l, sobre llosa de formigó hm-20 de 10 cm. de gruix, inclòs aixecament de pericó o registre.

Num.	Text	Tipus	[C]	[D]	[E]	[F]	TOTAL	Fórmula
1	Pav.Podotàctil rebaix 1		1,000	3,000			3,000	C#*D#*E#*F#
2	Pav.Podotàctil rebaix 2		1,000	3,500			3,500	C#*D#*E#*F#
3	Pav.Podotàctil rebaix 3		1,000	3,500			3,500	C#*D#*E#*F#
4	Pav.Podotàctil rebaix 4		1,000	3,000			3,000	C#*D#*E#*F#
5	Pav.Podotàctil rebaix 5		1,000	3,500			3,500	C#*D#*E#*F#

TOTAL AMIDAMENT **16,500**

AMIDAMENTS

2 F9E1311G m2

Paviment de panot per a vorera gris o color de 20x20x4 cm, classe 1a, preu superior, sobre suport de 3 cm. de morter de ciment,elaborat a l'obra amb formigonera de 165 l, col·locat a cop de maceta amb morter mixt i beurada de ciment , inclòs 10 cm. de formigó hm-20 estés i compactat; totalment acabat, segons la direcció d'obra, inclòs aixecament de pericó o registre.

Num.	Text	Tipus	[C]	[D]	[E]	[F]	TOTAL	Fórmula
1	Paviment panot rebaix 1		1,000	2,000			2,000	C#*D#*E#*F#
2	Paviment panot rebaix 2		2,000	1,500			3,000	C#*D#*E#*F#
3	Paviment panot rebaix 3		2,000	1,400			2,800	C#*D#*E#*F#
4	Paviment panot rebaix 4		2,000	0,550			1,100	C#*D#*E#*F#
5	Paviment panot rebaix 5		2,000	1,500			3,000	C#*D#*E#*F#

TOTAL AMIDAMENT **11,900**

3 F9F5A222 m2

Paviment per pas de peatons,de peces de formigó de forma rectangular de 40x58x10 cm, bicapa color gris i amb cantos rectes, preu alt de GLS modelo Prisma, o equivalente, col.locat estès amb morter de 200 kg/m3 de ciment pórtland elaborat a l'obra amb formigonera de 165 l a picada de massa. i reblert de juntes amb morter, sobre base de formigó hm.20 de 10 cm de gruix, inclòs aixecament de pericó o registre.

Num.	Text	Tipus	[C]	[D]	[E]	[F]	TOTAL	Fórmula
1	Paviment peces formigó rebaix 1		1,200	1,200	2,000		2,880	C#*D#*E#*F#
3	Paviment peces formigó rebaix 2		1,600	1,200	2,000		3,840	C#*D#*E#*F#
5	Paviment peces formigó rebaix 3		1,500	1,200	2,000		3,600	C#*D#*E#*F#
7	Paviment peces formigó rebaix 4		1,000	1,200	2,000		2,400	C#*D#*E#*F#
9	Paviment peces formigó rebaix 5		1,600	1,200	2,000		3,840	C#*D#*E#*F#

TOTAL AMIDAMENT **16,560**

4 F965A5DD m

Vorada recta de peces de formigó, doble capa, amb secció normalitzada de calçada C2 de 17x28 cm, de classe climàtica B, classe resistent a l'abrasió H i classe resistent a flexió T (R-5 MPa), segons UNE-EN 1340, col·locada sobre base de formigó HM-20/P/40/I de 25 a 30 cm d'alçària, i rejuntada amb morter M-8 elaborat a l'obra amb formigonera de 165 l

Num.	Text	Tipus	[C]	[D]	[E]	[F]	TOTAL	Fórmula
1	Vorada rebaix 1		1,000	3,000			3,000	C#*D#*E#*F#
2	Vorada rebaix 2		1,000	3,000			3,000	C#*D#*E#*F#
3	Vorada rebaix 3		1,000	3,000			3,000	C#*D#*E#*F#
4	Vorada rebaix 4		1,000	3,000			3,000	C#*D#*E#*F#
5	Vorada rebaix 5		1,000	3,000			3,000	C#*D#*E#*F#

TOTAL AMIDAMENT **15,000**

5 F9787GD1 m

Rigola de formigó HM-30/P/20/I+E, de consistència plàstica i grandària màxima del granulat 20 mm, de 30 cm d'amplària i de 25 a 30 cm d'alçària, acabat remolinat

Num.	Text	Tipus	[C]	[D]	[E]	[F]	TOTAL	Fórmula
1	Vorada rebaix 1		1,000	6,400			6,400	C#*D#*E#*F#
2	Vorada rebaix 2		1,000	6,400			6,400	C#*D#*E#*F#
3	Vorada rebaix 3		1,000	6,400			6,400	C#*D#*E#*F#
4	Vorada rebaix 4		1,000	6,400			6,400	C#*D#*E#*F#
5	Vorada rebaix 5		1,000	6,400			6,400	C#*D#*E#*F#

TOTAL AMIDAMENT **32,000**

6	F9J12X50	M2	Reg d'imprimació amb emulsió bituminosa catiònica eci, amb dotació 1,5 kg/m2

AMIDAMENT DIRECTE **0,000**

7	F9H11B61	t	Paviment de mescla bituminosa contínua en calent tipus AC 22 bin B60/70 S (S-20), amb betum asfàltic de penetració, de granulometria semidensa per a capa intermèdia i granulat granític, estesa i compactada

AMIDAMENT DIRECTE **0,000**

8	F9J13Q40	M2	Reg d'adherència amb emulsió bituminosa catiònica ecr-1, amb dotació 1 kg/m2

AMIDAMENT DIRECTE **0,000**

9	F9H11261	t	Paviment de mescla bituminosa contínua en calent tipus AC 16 surf B60/70 D (D-12), amb betum asfàltic de penetració, de granulometria densa per a capa de rodadura i granulat granític, estesa i compactada

AMIDAMENT DIRECTE **0,000**

OBRA	01	PRESSUPOST 00
CAPÍTOL	02	REBAIXOS
TITOL 3	10	C/ASSUMPCIÓ-C/DE LA CONCÒRDIA (5 REBAIXOS)
TITOL 3	04	SENYALITZACIÓ

NUM.	CODI	UA	DESCRIPCIÓ
1	G219Q200	m2	Fresat per esborrar pintura de pasos de cebra, senyal de stop o cediu el pas, fletxes, lletres, símbols, zebrats, franges de vèrtexs de illetes existents, en paviment de mescles bituminoses ,càrrega sobre camió i cànon abocament

Num.	Text	Tipus	[C]	[D]	[E]	[F]	TOTAL	Fórmula
1	rebaix3,4		4,000	0,500		4,000	8,000	C#*D#*E#*F#
2	senyal ceda i linia parada		4,000	0,500		4,000	8,000	C#*D#*E#*F#
3			0,000				0,000	C#*D#*E#*F#
4			4,000	0,500		6,000	12,000	C#*D#*E#*F#

TOTAL AMIDAMENT **28,000**

2	FBBZ3001	u	Suport tubular d'acer galvanitzat de 60x3 mm, de 3 m d'altura, per a la col·locació de senyals de trànsit, inclòs excavació, fonamentació i col·locació

AMIDAMENT DIRECTE **0,000**

3	G21B1006	U	Desmuntatge, càrrega i transport a magatzem, abocador autoritzat o acopi a la mateixa obra, d'elements de vialitat i mobiliari urbà, incloent la seva recol·locació en cas que sigui necessària.

AMIDAMENT DIRECTE **0,000**

4	FBA1HZ02	m2	Pintat manual de lletres, símbols, zebrats, franges de vèrtexs d'illetes i altres elements sobre el paviment, amb pintura de dos components en fred de llarga durada

Num.	Text	Tipus	[C]	[D]	[E]	[F]	TOTAL	Fórmula
1	rebaix3,4		4,000	0,500		4,000	8,000	C#*D#*E#*F#
2	senyal ceda i linia parada		4,000	0,500		4,000	8,000	C#*D#*E#*F#

AMIDAMENTS

3			0,000				0,000	C#*D#*E#*F#
4			4,000	0,500		6,000	12,000	C#*D#*E#*F#

TOTAL AMIDAMENT **28,000**

OBRA 01 PRESSUPOST 00
CAPÍTOL 02 REBAIXOS
TITOL 3 11 C/CASAGUALDA-C/CORREGÓ (4 REBAIXOS)
TITOL 3 01 DEMOLICIONS I MOVIMENT DE TERRES

NUM.	CODI	UA	DESCRIPCIÓ
1	G219Q105	m	Tall amb serra de disc de qualsevol tipus de paviment, fins a una fondària de 30 cm

Num.	Text	Tipus	[C]	[D]	[E]	[F]	TOTAL	Fórmula
1	Tall rebaix 1		9,000				9,000	C#*D#*E#*F#
2			2,000	2,000			4,000	C#*D#*E#*F#
4	Tall rebaix 2		9,000				9,000	C#*D#*E#*F#
5			2,000	2,000			4,000	C#*D#*E#*F#
7	tall rebaix 3		9,000				9,000	C#*D#*E#*F#
8			2,000	2,000			4,000	C#*D#*E#*F#
10	tall rebaix 4		9,000				9,000	C#*D#*E#*F#
11			2,000	2,000			4,000	C#*D#*E#*F#

TOTAL AMIDAMENT **52,000**

2	F2194JF5	m2	Demolició de paviment de panot o de llosa de qualsevol tipus, col·locats sobre formigó, de fins a 30 cm de gruix i fins a 2 m d'amplària amb mitjans mecànics i/o manuals, i càrrega manual o mecànica de runa sobre camió o contenidor.

Num.	Text	Tipus	[C]	[D]	[E]	[F]	TOTAL	Fórmula
1	rebaix 1		9,000	2,000			18,000	C#*D#*E#*F#
3	rebaix 2		9,000	2,000			18,000	C#*D#*E#*F#
5	rebaix 3		9,000	2,000			18,000	C#*D#*E#*F#
7	rebaix 4		9,000	2,000			18,000	C#*D#*E#*F#

TOTAL AMIDAMENT **72,000**

3	F219XXXX	m	Demolició de vorada i rigola existent,amb martell trencador muntat sobre retroexcavadora i càrrega mecànica i manual de runa sobre camió o contenidor

Num.	Text	Tipus	[C]	[D]	[E]	[F]	TOTAL	Fórmula
1	vorera rebaix 1		9,000				9,000	C#*D#*E#*F#
3	vorera rebaix 2		9,000				9,000	C#*D#*E#*F#
5	vorera rebaix 3		9,000				9,000	C#*D#*E#*F#
7	vorera rebaix 4		9,000				9,000	C#*D#*E#*F#

TOTAL AMIDAMENT **36,000**

4	E2213422	m3	Excavació per a rebaix en terreny compacte (SPT 20-50), realitzada amb pala excavadora i càrrega directa sobre camió o contenidor

AMIDAMENTS

Data: 20/02/14 Pàg.: 50

Num.	Text	Tipus	[C]	[D]	[E]	[F]	TOTAL	Fórmula
1	rebaix 1		9,000	2,000	0,300		5,400	C#*D#*E#*F#
4	rebaix 2		9,000	2,000	0,300		5,400	C#*D#*E#*F#
7	rebaix 3		9,000	2,000	0,300		5,400	C#*D#*E#*F#
10	rebaix 4		9,000	2,000	0,300		5,400	C#*D#*E#*F#

TOTAL AMIDAMENT **21,600**

5 F228F60F m3 Rebliment i piconatge d'explanada per regularitzar, amb tot-ú reciclat, en tongades de gruix de fins a 25 cm, utilitzant corró vibratori per a compactar, amb compactació del 98 % PM

Num.	Text	Tipus	[C]	[D]	[E]	[F]	TOTAL	Fórmula
1	rebaix 1		9,000	2,000	0,300		5,400	C#*D#*E#*F#
2							0,000	
4	rebaix 2		9,000	2,000	0,300		5,400	C#*D#*E#*F#
5							0,000	
6							0,000	
7	rebaix 3		9,000	2,000	0,300		5,400	C#*D#*E#*F#
8							0,000	
9							0,000	
10	rebaix 4		9,000	2,000	0,300		5,400	C#*D#*E#*F#
11							0,000	

TOTAL AMIDAMENT **21,600**

6 G2194XK5 m2 Demolició de paviment de mescla bituminosa o paviment de formigó, de fins a 30 cm de gruix amb mitjans manuals i mecanics i càrrega sobre camió o contenidor

AMIDAMENT DIRECTE **0,000**

OBRA 01 PRESSUPOST 00
CAPÍTOL 02 REBAIXOS
TITOL 3 11 C/CASAGUALDA-C/CORREGÓ (4 REBAIXOS)
TITOL 3 02 GESTIÓ DE RESIDUS

NUM.	CODI	UA	DESCRIPCIÓ

1 F2RA73G0 m3 Deposició controlada a dipòsit autoritzat de residus barrejats inerts , procedents de demolició i/o deposició controlada a centre de reciclatge de residus inerts, segons la Llista Europea de Residus (ORDEN MAM/304/2002)

AMIDAMENT DIRECTE **0,000**

2 F2RA7LP0 m3 Deposició controlada a dipòsit autoritzat de residus de terra inerts procedents d'excavació i/o deposició controlada a centre de reciclatge de residus inerts, segons la Llista Europea de Residus (ORDEN MAM/304/2002)

Num.	Text	Tipus	[C]	[D]	[E]	[F]	TOTAL	Fórmula
1	rebaix 1		9,000	2,000	0,300	1,300	7,020	C#*D#*E#*F#
2							0,000	
4	rebaix 2		9,000	2,000	0,300	1,300	7,020	C#*D#*E#*F#
6							0,000	

7	rebaix 3		9,000	2,000	0,300	1,300	7,020	C#*D#*E#*F#
8							0,000	
9							0,000	
10	rebaix 4		9,000	2,000	0,300	1,300	7,020	C#*D#*E#*F#
11							0,000	

TOTAL AMIDAMENT **28,080**

3 F2RA71H0 m3

Deposició controlada a dipòsit autoritzat de residus de formigó inerts procedents de demolició i/o deposició controlada a centre de reciclatge de residus inerts, segons la Llista Europea de Residus (ORDEN MAM/304/2002)

Num.	Text	Tipus	[C]	[D]	[E]	[F]	TOTAL	Fórmula
1	rebaix 1		9,000	2,000	0,150	1,300	3,510	C#*D#*E#*F#
4	rebaix 2		9,000	2,000	0,150	1,300	3,510	C#*D#*E#*F#
7	rebaix 3		9,000	2,000	0,150	1,300	3,510	C#*D#*E#*F#
10	rebaix 4		9,000	2,000	0,150	1,300	3,510	C#*D#*E#*F#
13	vorera rebaix 1		9,000	0,200	0,500	1,300	1,170	C#*D#*E#*F#
14	rigola rebaix1		9,000	0,300	0,150	1,300	0,527	C#*D#*E#*F#
16	vorera rebaix 2		9,000	0,200	0,500	1,300	1,170	C#*D#*E#*F#
17	rigola rebaix 2		9,000	0,300	0,150	1,300	0,527	C#*D#*E#*F#
19	vorera rebaix 3		9,000	0,200	0,500	1,300	1,170	C#*D#*E#*F#
20	rigola rebaix 3		9,000	0,300	0,150	1,300	0,527	C#*D#*E#*F#
22	vorera rebaix 4		9,000	0,200	0,500	1,300	1,170	C#*D#*E#*F#
23	rigola rebaix 4		9,000	0,300	0,150	1,300	0,527	C#*D#*E#*F#

TOTAL AMIDAMENT **20,828**

4 F2R35039 m3

Transport de terres i/o residus inerts o no especials a instal·lació autoritzada de gestió de residus, amb camió de 12 t i temps d'espera per a la càrrega amb mitjans mecànics, amb un recorregut de 1 a 20 km

Num.	Text	Tipus	[C]	[D]	[E]	[F]	TOTAL	Fórmula
1	rebaix 1		9,000	2,000	0,300	1,300	7,020	C#*D#*E#*F#
4	rebaix 2		9,000	2,000	0,300	1,300	7,020	C#*D#*E#*F#
7	rebaix 3		9,000	2,000	0,300	1,300	7,020	C#*D#*E#*F#
10	rebaix 4		9,000	2,000	0,300	1,300	7,020	C#*D#*E#*F#
13	rebaix 1		9,000	2,000	0,150	1,300	3,510	C#*D#*E#*F#
16	rebaix 2		9,000	2,000	0,150	1,300	3,510	C#*D#*E#*F#
19	rebaix 3		9,000	2,000	0,150	1,300	3,510	C#*D#*E#*F#
22	rebaix 4		9,000	2,000	0,150	1,300	3,510	C#*D#*E#*F#
25	vorera rebaix 1		9,000	0,200	0,500	1,300	1,170	C#*D#*E#*F#
26	rigola rebaix1		9,000	0,300	0,150	1,300	0,527	C#*D#*E#*F#
28	vorera rebaix 2		9,000	0,200	0,500	1,300	1,170	C#*D#*E#*F#
29	rigola rebaix 2		9,000	0,300	0,150	1,300	0,527	C#*D#*E#*F#
31	vorera rebaix 3		9,000	0,200	0,500	1,300	1,170	C#*D#*E#*F#
32	rigola rebaix 3		9,000	0,300	0,150	1,300	0,527	C#*D#*E#*F#
34	vorera rebaix 4		9,000	0,200	0,500	1,300	1,170	C#*D#*E#*F#
35	rigola rebaix 4		9,000	0,300	0,150	1,300	0,527	C#*D#*E#*F#

AMIDAMENTS

TOTAL AMIDAMENT **48,908**

OBRA	01	PRESSUPOST 00
CAPÍTOL	02	REBAIXOS
TITOL 3	11	C/CASAGUALDA-C/CORREGÓ (4 REBAIXOS)
TITOL 3	03	PAVIMENTS

NUM.	CODI	UA	DESCRIPCIÓ
1	EE20	m2	Paviment de lloses de paviment podotàctil de color, de 30 x 30 x 5 cm, a col·locat a truc de maceta amb morter de ciment 1:6, elaborat a l'obra amb formigonera de 165 l, sobre llosa de formigó hm-20 de 10 cm. de gruix, inclòs aixecament de pericó o registre.

Num.	Text	Tipus	[C]	[D]	[E]	[F]	TOTAL	Fórmula
1	Pav.Podotàctil rebaix 1		1,000	5,700			5,700	C#*D#*E#*F#
2	Pav.Podotàctil rebaix 2		1,000	5,700			5,700	C#*D#*E#*F#
3	Pav.Podotàctil rebaix 3		1,000	5,700			5,700	C#*D#*E#*F#
4	Pav.Podotàctil rebaix 4		1,000	5,700			5,700	C#*D#*E#*F#

TOTAL AMIDAMENT **22,800**

2	F9E1311G	m2	Paviment de panot per a vorera gris o color de 20x20x4 cm, classe 1a, preu superior, sobre suport de 3 cm. de morter de ciment,elaborat a l'obra amb formigonera de 165 l, col·locat a cop de maceta amb morter mixt i beurada de ciment , inclòs 10 cm. de formigó hm-20 estés i compactat; totalment acabat, segons la direcció d'obra, inclòs aixecament de pericó o registre.

Num.	Text	Tipus	[C]	[D]	[E]	[F]	TOTAL	Fórmula
1	Paviment panot rebaix 1		1,000	3,000			3,000	C#*D#*E#*F#
2	Paviment panot rebaix 2		1,000	3,000			3,000	C#*D#*E#*F#
3	Paviment panot rebaix 3		1,000	3,000			3,000	C#*D#*E#*F#
4	Paviment panot rebaix 4		1,000	3,000			3,000	C#*D#*E#*F#

TOTAL AMIDAMENT **12,000**

3	F9F5A222	m2	Paviment per pas de peatons,de peces de formigó de forma rectangular de 40x58x10 cm, bicapa color gris i amb cantos rectes, preu alt de GLS modelo Prisma, o equivalente, col.locat estès amb morter de 200 kg/m3 de ciment pórtland elaborat a l'obra amb formigonera de 165 l a picada de massa. i reblert de juntes amb morter, sobre base de formigó hm.20 de 10 cm de gruix, inclòs aixecament de pericó o registre.

Num.	Text	Tipus	[C]	[D]	[E]	[F]	TOTAL	Fórmula
1	Paviment peces formigó rebaix 1		2,000	1,200	2,000		4,800	C#*D#*E#*F#
3	Paviment peces formigó rebaix 2		2,000	1,200	2,000		4,800	C#*D#*E#*F#
5	Paviment peces formigó rebaix 3		2,000	1,200	2,000		4,800	C#*D#*E#*F#
7	Paviment peces formigó rebaix 4		2,000	1,200	2,000		4,800	C#*D#*E#*F#

TOTAL AMIDAMENT **19,200**

4	F965A5DD	m	Vorada recta de peces de formigó, doble capa, amb secció normalitzada de calçada C2 de 17x28 cm, de classe climàtica B, classe resistent a l'abrasió H i classe resistent a flexió T (R-5 MPa), segons UNE-EN 1340, col·locada sobre base de formigó HM-20/P/40/I de 25 a 30 cm d'alçària, i rejuntada amb morter M-8 elaborat a l'obra amb formigonera de 165 l

Num.	Text	Tipus	[C]	[D]	[E]	[F]	TOTAL	Fórmula
1	Vorada rebaix 1		1,000	3,000			3,000	C#*D#*E#*F#

2	Vorada rebaix 2		1,000	3,000			3,000	C#*D#*E#*F#
3	Vorada rebaix 3		1,000	3,000			3,000	C#*D#*E#*F#
4	Vorada rebaix 4		1,000	3,000			3,000	C#*D#*E#*F#

TOTAL AMIDAMENT **12,000**

5 F9787GD1 m Rigola de formigó HM-30/P/20/I+E, de consistència plàstica i grandària màxima del granulat 20 mm, de 30 cm d'amplària i de 25 a 30 cm d'alçària, acabat remolinat

Num.	Text	Tipus	[C]	[D]	[E]	[F]	TOTAL	Fórmula
1	Vorada rebaix 1		1,000	9,000			9,000	C#*D#*E#*F#
2	Vorada rebaix 2		1,000	9,000			9,000	C#*D#*E#*F#
3	Vorada rebaix 3		1,000	9,000			9,000	C#*D#*E#*F#
4	Vorada rebaix 4		1,000	9,000			9,000	C#*D#*E#*F#

TOTAL AMIDAMENT **36,000**

6 F9J12X50 M2 Reg d'imprimació amb emulsió bituminosa catiònica eci, amb dotació 1,5 kg/m2

AMIDAMENT DIRECTE **0,000**

7 F9H11B61 t Paviment de mescla bituminosa contínua en calent tipus AC 22 bin B60/70 S (S-20), amb betum asfàltic de penetració, de granulometria semidensa per a capa intermèdia i granulat granític, estesa i compactada

AMIDAMENT DIRECTE **0,000**

8 F9J13Q40 M2 Reg d'adherència amb emulsió bituminosa catiònica ecr-1, amb dotació 1 kg/m2

AMIDAMENT DIRECTE **0,000**

9 F9H11261 t Paviment de mescla bituminosa contínua en calent tipus AC 16 surf B60/70 D (D-12), amb betum asfàltic de penetració, de granulometria densa per a capa de rodadura i granulat granític, estesa i compactada

AMIDAMENT DIRECTE **0,000**

10 FDX001 U Aixecar pou de registre de clavegueram o arqueta de telefonia/telecomunicacions (80*80)

AMIDAMENT DIRECTE **3,000**

OBRA 01 PRESSUPOST 00
CAPÍTOL 02 REBAIXOS
TITOL 3 11 C/CASAGUALDA-C/CORREGÓ (4 REBAIXOS)
TITOL 3 04 SENYALITZACIÓ

NUM.	CODI	UA	DESCRIPCIÓ
1	G219Q200	m2	Fresat per esborrar pintura de pasos de cebra, senyal de stop o cediu el pas, fletxes, lletres, símbols, zebrats, franges de vèrtexs de illetes existents, en paviment de mescles bituminoses ,càrrega sobre camió i cànon abocament

Num.	Text	Tipus	[C]	[D]	[E]	[F]	TOTAL	Fórmula
1			4,000	0,500		6,000	12,000	C#*D#*E#*F#
2			4,000	0,500		6,000	12,000	C#*D#*E#*F#

3			4,000	0,500		6,000	12,000	C#*D#*E#*F#
4			0,000				0,000	C#*D#*E#*F#

TOTAL AMIDAMENT **36,000**

2 FBBZ3001 u Suport tubular d'acer galvanitzat de 60x3 mm, de 3 m d'altura, per a la col·locació de senyals de trànsit, inclòs excavació, fonamentació i col·locació

AMIDAMENT DIRECTE **3,000**

3 G21B1006 U Desmuntatge, càrrega i transport a magatzem, abocador autoritzat o acopi a la mateixa obra, d'elements de vialitat i mobiliari urbà, incloent la seva recol·locació en cas que sigui necessària.

AMIDAMENT DIRECTE **3,000**

4 FBA1HZ02 m2 Pintat manual de lletres, símbols, zebrats, franges de vèrtexs d'illetes i altres elements sobre el paviment, amb pintura de dos components en fred de llarga durada

Num.	Text	Tipus	[C]	[D]	[E]	[F]	TOTAL	Fórmula
1			4,000	0,500		6,000	12,000	C#*D#*E#*F#
2			4,000	0,500		6,000	12,000	C#*D#*E#*F#
3			4,000	0,500		6,000	12,000	C#*D#*E#*F#
4			4,000	0,500		6,000	12,000	C#*D#*E#*F#
6			3,000	0,500			1,500	C#*D#*E#*F#
7			3,000	0,500			1,500	C#*D#*E#*F#
8			1,450	1,000			1,450	C#*D#*E#*F#
9			1,450	1,000			1,450	C#*D#*E#*F#

TOTAL AMIDAMENT **53,900**

OBRA 01 PRESSUPOST 00
CAPÍTOL 02 REBAIXOS
TITOL 3 12 C/ ASSUMPCIÓ-C/ DE CORREGÓ (4 REBAIXOS)
TITOL 3 01 DEMOLICIONS I MOVIMENT DE TERRES

NUM.	CODI	UA	DESCRIPCIÓ

1 G219Q105 m Tall amb serra de disc de qualsevol tipus de paviment, fins a una fondària de 30 cm

Num.	Text	Tipus	[C]	[D]	[E]	[F]	TOTAL	Fórmula
1	Tall rebaix 1		8,150				8,150	C#*D#*E#*F#
2			1,500				1,500	C#*D#*E#*F#
3			2,050				2,050	C#*D#*E#*F#
5	Tall rebaix 2		8,250				8,250	C#*D#*E#*F#
6			1,600	0,000			0,000	C#*D#*E#*F#
7			1,400				1,400	C#*D#*E#*F#
9	tall rebaix 3		8,750				8,750	C#*D#*E#*F#
10			2,000	2,000			4,000	C#*D#*E#*F#
12	tall rebaix 4		9,150				9,150	C#*D#*E#*F#
13			1,650				1,650	C#*D#*E#*F#

AMIDAMENTS

14			1,950				1,950	C#*D#*E#*F#

TOTAL AMIDAMENT **46,850**

2 F2194JF5 m2

Demolició de paviment de panot o de llosa de qualsevol tipus, col·locats sobre formigó, de fins a 30 cm de gruix i fins a 2 m d'amplària amb mitjans mecànics i/o manuals, i càrrega manual o mecànica de runa sobre camió o contenidor.

Num.	Text	Tipus	[C]	[D]	[E]	[F]	TOTAL	Fórmula
1	rebaix 1		11,950				11,950	C#*D#*E#*F#
3	rebaix 2		9,800				9,800	C#*D#*E#*F#
5	rebaix 3		14,300				14,300	C#*D#*E#*F#
7	rebaix 4		13,350				13,350	C#*D#*E#*F#

TOTAL AMIDAMENT **49,400**

3 F219XXXX m

Demolició de vorada i rigola existent,amb martell trencador muntat sobre retroexcavadora i càrrega mecànica i manual de runa sobre camió o contenidor

Num.	Text	Tipus	[C]	[D]	[E]	[F]	TOTAL	Fórmula
1	rebaix 1		8,150				8,150	C#*D#*E#*F#
3	rebaix 2		8,250				8,250	C#*D#*E#*F#
5	rebaix 3		8,750				8,750	C#*D#*E#*F#
7	rebaix 4		9,150				9,150	C#*D#*E#*F#

TOTAL AMIDAMENT **34,300**

4 E2213422 m3

Excavació per a rebaix en terreny compacte (SPT 20-50), realitzada amb pala excavadora i càrrega directa sobre camió o contenidor

Num.	Text	Tipus	[C]	[D]	[E]	[F]	TOTAL	Fórmula
1	rebaix 1			11,950	0,300		3,585	C#*D#*E#*F#
3	rebaix 2			9,800	0,300		2,940	C#*D#*E#*F#
5	rebaix 3			14,300	0,300		4,290	C#*D#*E#*F#
7	rebaix 4			13,350	0,300		4,005	C#*D#*E#*F#

TOTAL AMIDAMENT **14,820**

5 F228F60F m3

Rebliment i piconatge d'explanada per regularitzar, amb tot-ú reciclat, en tongades de gruix de fins a 25 cm, utilitzant corró vibratori per a compactar, amb compactació del 98 % PM

Num.	Text	Tipus	[C]	[D]	[E]	[F]	TOTAL	Fórmula
1	rebaix 1			11,950	0,300		3,585	C#*D#*E#*F#
2							0,000	
3	rebaix 2			9,800	0,300		2,940	C#*D#*E#*F#
4							0,000	
5	rebaix 3			14,300	0,300		4,290	C#*D#*E#*F#
6							0,000	
7	rebaix 4			13,350	0,300		4,005	C#*D#*E#*F#

TOTAL AMIDAMENT **14,820**

AMIDAMENTS

OBRA	01	PRESSUPOST 00
CAPÍTOL	02	REBAIXOS
TITOL 3	12	C/ ASSUMPCIÓ-C/ DE CORREGÓ (4 REBAIXOS)
TITOL 3	02	GESTIÓ DE RESIDUS

NUM.	CODI	UA	DESCRIPCIÓ
1	F2RA7LP0	m3	Deposició controlada a dipòsit autoritzat de residus de terra inerts procedents d'excavació i/o deposició controlada a centre de reciclatge de residus inerts, segons la Llista Europea de Residus (ORDEN MAM/304/2002)

Num.	Text	Tipus	[C]	[D]	[E]	[F]	TOTAL	Fórmula
1	rebaix 1			11,950	0,300	1,300	4,661	C#*D#*E#*F#
3	rebaix 2			9,800	0,300	1,300	3,822	C#*D#*E#*F#
5	rebaix 3			14,300	0,300	1,300	5,577	C#*D#*E#*F#
7	rebaix 4			13,350	0,300	1,300	5,207	C#*D#*E#*F#

TOTAL AMIDAMENT **19,267**

NUM.	CODI	UA	DESCRIPCIÓ
2	F2RA71H0	m3	Deposició controlada a dipòsit autoritzat de residus de formigó inerts procedents de demolició i/o deposició controlada a centre de reciclatge de residus inerts, segons la Llista Europea de Residus (ORDEN MAM/304/2002)

Num.	Text	Tipus	[C]	[D]	[E]	[F]	TOTAL	Fórmula
1	rebaix 1			11,950	0,150	1,300	2,330	C#*D#*E#*F#
3	rebaix 2			9,800	0,150	1,300	1,911	C#*D#*E#*F#
4							0,000	
5	rebaix 3			14,300	0,150	1,300	2,789	C#*D#*E#*F#
6							0,000	
7	rebaix 4			13,350	0,150	1,300	2,603	C#*D#*E#*F#
9	vorera rebaix 1		8,150	0,200	0,500	1,300	1,060	C#*D#*E#*F#
10	rigola rebaix1		8,150	0,300	0,150	1,300	0,477	C#*D#*E#*F#
12	vorera rebaix 2		8,250	0,200	0,500	1,300	1,073	C#*D#*E#*F#
13	rigola rebaix 2		8,250	0,300	0,150	1,300	0,483	C#*D#*E#*F#
15	vorera rebaix 3		9,750	0,200	0,500	1,300	1,268	C#*D#*E#*F#
16	rigola rebaix 3		9,750	0,300	0,150	1,300	0,570	C#*D#*E#*F#
18	vorera rebaix 4		9,150	0,200	0,500	1,300	1,190	C#*D#*E#*F#
19	rigola rebaix 4		9,150	0,300	0,150	1,300	0,535	C#*D#*E#*F#

TOTAL AMIDAMENT **16,289**

NUM.	CODI	UA	DESCRIPCIÓ
3	F2R35039	m3	Transport de terres i/o residus inerts o no especials a instal·lació autoritzada de gestió de residus, amb camió de 12 t i temps d'espera per a la càrrega amb mitjans mecànics, amb un recorregut de 1 a 20 km

Num.	Text	Tipus	[C]	[D]	[E]	[F]	TOTAL	Fórmula
1	rebaix 1terres			11,950	0,300	1,300	4,661	C#*D#*E#*F#
3	rebaix 2 terres			9,800	0,300	1,300	3,822	C#*D#*E#*F#
5	rebaix 3 terres			14,300	0,300	1,300	5,577	C#*D#*E#*F#
7	rebaix 4 terres			13,350	0,300	1,300	5,207	C#*D#*E#*F#
9	rebaix 1paviment			11,950	0,150	1,300	2,330	C#*D#*E#*F#
10							0,000	

AMIDAMENTS

11	rebaix 2 paviment			9,800	0,150	1,300	1,911	C#*D#*E#*F#
12							0,000	
13	rebaix 3 paviment			14,300	0,150	1,300	2,789	C#*D#*E#*F#
14							0,000	
15	rebaix 4 paviment			13,350	0,150	1,300	2,603	C#*D#*E#*F#
16							0,000	
17	vorera rebaix 1		8,150	0,200	0,500	1,300	1,060	C#*D#*E#*F#
18	rigola rebaix1		8,150	0,300	0,150	1,300	0,477	C#*D#*E#*F#
19							0,000	
20	vorera rebaix 2		8,250	0,200	0,500	1,300	1,073	C#*D#*E#*F#
21	rigola rebaix 2		8,250	0,300	0,150	1,300	0,483	C#*D#*E#*F#
22							0,000	
23	vorera rebaix 3		9,750	0,200	0,500	1,300	1,268	C#*D#*E#*F#
24	rigola rebaix 3		9,750	0,300	0,150	1,300	0,570	C#*D#*E#*F#
25							0,000	
26	vorera rebaix 4		9,150	0,200	0,500	1,300	1,190	C#*D#*E#*F#
27	rigola rebaix 4		9,150	0,300	0,150	1,300	0,535	C#*D#*E#*F#

TOTAL AMIDAMENT **35,556**

OBRA	01	PRESSUPOST 00
CAPÍTOL	02	REBAIXOS
TITOL 3	12	C/ ASSUMPCIÓ-C/ DE CORREGÓ (4 REBAIXOS)
TITOL 3	03	PAVIMENTS

NUM.	CODI	UA	DESCRIPCIÓ
1	EE20	m2	Paviment de lloses de paviment podotàctil de color, de 30 x 30 x 5 cm, a col·locat a truc de maceta amb morter de ciment 1:6, elaborat a l'obra amb formigonera de 165 l, sobre llosa de formigó hm-20 de 10 cm. de gruix, inclòs aixecament de pericó o registre.

Num.	Text	Tipus	[C]	[D]	[E]	[F]	TOTAL	Fórmula
1	Pav.Podotàctil rebaix 1		1,000	4,900			4,900	C#*D#*E#*F#
2	Pav.Podotàctil rebaix 2		1,000	4,150			4,150	C#*D#*E#*F#
3	Pav.Podotàctil rebaix 3		1,000	6,700			6,700	C#*D#*E#*F#
4	Pav.Podotàctil rebaix 4		1,000	5,500			5,500	C#*D#*E#*F#

TOTAL AMIDAMENT **21,250**

2	F9E1311G	m2	Paviment de panot per a vorera gris o color de 20x20x4 cm, classe 1a, preu superior, sobre suport de 3 cm. de morter de ciment,elaborat a l'obra amb formigonera de 165 l, col·locat a cop de maceta amb morter mixt i beurada de ciment , inclòs 10 cm. de formigó hm-20 estés i compactat; totalment acabat, segons la direcció d'obra, inclòs aixecament de pericó o registre.

Num.	Text	Tipus	[C]	[D]	[E]	[F]	TOTAL	Fórmula
1	Paviment panot rebaix 1		1,000	1,840			1,840	C#*D#*E#*F#
2	Paviment panot rebaix 2		1,000	1,150			1,150	C#*D#*E#*F#
3	Paviment panot rebaix 3		1,000	2,900			2,900	C#*D#*E#*F#
4	Paviment panot rebaix 4		1,000	2,400			2,400	C#*D#*E#*F#

TOTAL AMIDAMENT 8,290

3 F9F5A222 m2

Paviment per pas de peatons,de peces de formigó de forma rectangular de 40x58x10 cm, bicapa color gris i amb cantos rectes, preu alt de GLS modelo Prisma, o equivalente, col.locat estès amb morter de 200 kg/m3 de ciment pórtland elaborat a l'obra amb formigonera de 165 l a picada de massa. i reblert de juntes amb morter, sobre base de formigó hm.20 de 10 cm de gruix, inclòs aixecament de pericó o registre.

Num.	Text	Tipus	[C]	[D]	[E]	[F]	TOTAL	Fórmula
1	Paviment peces formigó rebaix 1		2,050	1,200			2,460	C#*D#*E#*F#
2			1,500	1,200			1,800	C#*D#*E#*F#
4	Paviment peces formigó rebaix 2		1,600	1,200	0,000		0,000	C#*D#*E#*F#
5			1,400	1,200			1,680	C#*D#*E#*F#
7	Paviment peces formigó rebaix 3		2,000	1,200	2,000		4,800	C#*D#*E#*F#
9	Paviment peces formigó rebaix 4		1,650	1,200			1,980	C#*D#*E#*F#
10			1,950	1,200			2,340	C#*D#*E#*F#

TOTAL AMIDAMENT 15,060

4 F965A5DD m

Vorada recta de peces de formigó, doble capa, amb secció normalitzada de calçada C2 de 17x28 cm, de classe climàtica B, classe resistent a l'abrasió H i classe resistent a flexió T (R-5 MPa), segons UNE-EN 1340, col·locada sobre base de formigó HM-20/P/40/I de 25 a 30 cm d'alçària, i rejuntada amb morter M-8 elaborat a l'obra amb formigonera de 165 l

Num.	Text	Tipus	[C]	[D]	[E]	[F]	TOTAL	Fórmula
1	Vorada rebaix 1		1,000	3,000			3,000	C#*D#*E#*F#
2	Vorada rebaix 2		1,000	3,000			3,000	C#*D#*E#*F#
3	Vorada rebaix 3		1,000	3,000			3,000	C#*D#*E#*F#
4	Vorada rebaix 4		1,000	3,000			3,000	C#*D#*E#*F#

TOTAL AMIDAMENT 12,000

5 F9787GD1 m

Rigola de formigó HM-30/P/20/I+E, de consistència plàstica i grandària màxima del granulat 20 mm, de 30 cm d'amplària i de 25 a 30 cm d'alçària, acabat remolinat

Num.	Text	Tipus	[C]	[D]	[E]	[F]	TOTAL	Fórmula
1	Vorada rebaix 1		1,000	8,150			8,150	C#*D#*E#*F#
2	Vorada rebaix 2		1,000	8,250			8,250	C#*D#*E#*F#
3	Vorada rebaix 3		1,000	8,750			8,750	C#*D#*E#*F#
4	Vorada rebaix 4		1,000	9,150			9,150	C#*D#*E#*F#

TOTAL AMIDAMENT 34,300

6 FDX001 U

Aixecar pou de registre de clavegueram o arqueta de telefonia/telecomunicacions (80*80)

AMIDAMENT DIRECTE 1,000

AMIDAMENTS

1 G219Q200 m2

Fresat per esborrar pintura de pasos de cebra, senyal de stop o cediu el pas, fletxes, lletres, símbols, zebrats, franges de vèrtexs de illetes existents, en paviment de mescles bituminoses ,càrrega sobre camió i cànon abocament

Num.	Text	Tipus	[C]	[D]	[E]	[F]	TOTAL	Fórmula
1			6,000	4,000	0,500		12,000	C#*D#*E#*F#
2			6,000	4,000	0,500		12,000	C#*D#*E#*F#
3			6,000	4,000	0,500		12,000	C#*D#*E#*F#
4			5,000	4,000	0,500		10,000	C#*D#*E#*F#
6			2,000	2,800	0,500		2,800	C#*D#*E#*F#
8			2,000	1,450			2,900	C#*D#*E#*F#

TOTAL AMIDAMENT **51,700**

2 FBA1HZ02 m2

Pintat manual de lletres, símbols, zebrats, franges de vèrtexs d'illetes i altres elements sobre el paviment, amb pintura de dos components en fred de llarga durada

Num.	Text	Tipus	[C]	[D]	[E]	[F]	TOTAL	Fórmula
1			6,000	4,000	0,500		12,000	C#*D#*E#*F#
2			6,000	4,000	0,500		12,000	C#*D#*E#*F#
3			6,000	4,000	0,500		12,000	C#*D#*E#*F#
4			5,000	4,000	0,500		10,000	C#*D#*E#*F#
6			2,000	2,800	0,500		2,800	C#*D#*E#*F#
8			2,000	1,450			2,900	C#*D#*E#*F#
9			6,000	0,500			3,000	C#*D#*E#*F#

TOTAL AMIDAMENT **54,700**

3 FBBZ3001 u

Suport tubular d'acer galvanitzat de 60x3 mm, de 3 m d'altura, per a la col·locació de senyals de trànsit, inclòs excavació, fonamentació i col·locació

AMIDAMENT DIRECTE **2,000**

4 G21B1006 U

Desmuntatge, càrrega i transport a magatzem, abocador autoritzat o acopi a la mateixa obra, d'elements de vialitat i mobiliari urbà, incloent la seva recol·locació en cas que sigui necessària.

AMIDAMENT DIRECTE **2,000**

OBRA 01 PRESSUPOST 00
CAPÍTOL 02 REBAIXOS
TITOL 3 13 C/DE JAÉN-C/SANTA TERESA DE JESÚS (2 REBAIXOS)
TITOL 3 01 DEMOLICIONS I MOVIMENT DE TERRES

NUM.	CODI	UA	DESCRIPCIÓ

1 G219Q105 m

Tall amb serra de disc de qualsevol tipus de paviment, fins a una fondària de 30 cm

Num.	Text	Tipus	[C]	[D]	[E]	[F]	TOTAL	Fórmula
1	Tall rebaix 1		6,400				6,400	C#*D#*E#*F#
2			1,000	2,000			2,000	C#*D#*E#*F#
3	Tall rebaix 2		6,400				6,400	C#*D#*E#*F#

4			1,000	2,000			2,000	C#*D#*E#*F#

TOTAL AMIDAMENT 16,800

2 F2194JF5 m2

Demolició de paviment de panot o de llosa de qualsevol tipus, col·locats sobre formigó, de fins a 30 cm de gruix i fins a 2 m d'amplària amb mitjans mecànics i/o manuals, i càrrega manual o mecànica de runa sobre camió o contenidor.

Num.	Text	Tipus	[C]	[D]	[E]	[F]	TOTAL	Fórmula
1	Paviment rebaix 1		6,400	1,000			6,400	C#*D#*E#*F#
2	Paviment rebaix 2		6,400	1,000			6,400	C#*D#*E#*F#

TOTAL AMIDAMENT 12,800

3 F219XXXX m

Demolició de vorada i rigola existent,amb martell trencador muntat sobre retroexcavadora i càrrega mecànica i manual de runa sobre camió o contenidor

Num.	Text	Tipus	[C]	[D]	[E]	[F]	TOTAL	Fórmula
1	Vorada rebaix 1		1,000	6,400			6,400	C#*D#*E#*F#
2	Vorada rebaix 2		1,000	6,400			6,400	C#*D#*E#*F#

TOTAL AMIDAMENT 12,800

4 E2213422 m3

Excavació per a rebaix en terreny compacte (SPT 20-50), realitzada amb pala excavadora i càrrega directa sobre camió o contenidor

Num.	Text	Tipus	[C]	[D]	[E]	[F]	TOTAL	Fórmula
1	Excavació rebaix 1		1,000		6,400	0,300	1,920	C#*D#*E#*F#
2	Excavació rebaix 2		1,000		6,400	0,300	1,920	C#*D#*E#*F#

TOTAL AMIDAMENT 3,840

5 F228F60F m3

Rebliment i piconatge d'explanada per regularitzar, amb tot-ú reciclat, en tongades de gruix de fins a 25 cm, utilitzant corró vibratori per a compactar, amb compactació del 98 % PM

Num.	Text	Tipus	[C]	[D]	[E]	[F]	TOTAL	Fórmula
1	Rebliment rebaix 1		1,000		6,400	0,300	1,920	C#*D#*E#*F#
2	Rebliment rebaix 2		1,000		6,400	0,300	1,920	C#*D#*E#*F#

TOTAL AMIDAMENT 3,840

6 G2194XK5 m2

Demolició de paviment de mescla bituminosa o paviment de formigó, de fins a 30 cm de gruix amb mitjans manuals i mecanics i càrrega sobre camió o contenidor

AMIDAMENT DIRECTE 0,000

AMIDAMENTS

1 F2RA73G0 m3 Deposició controlada a dipòsit autoritzat de residus barrejats inerts , procedents de demolició i/o deposició controlada a centre de reciclatge de residus inerts, segons la Llista Europea de Residus (ORDEN MAM/304/2002)

AMIDAMENT DIRECTE **0,000**

2 F2RA7LP0 m3 Deposició controlada a dipòsit autoritzat de residus de terra inerts procedents d'excavació i/o deposició controlada a centre de reciclatge de residus inerts, segons la Llista Europea de Residus (ORDEN MAM/304/2002)

Num.	Text	Tipus	[C]	[D]	[E]	[F]	TOTAL	Fórmula
1	Excavació rebaix 1		1,300	1,000	6,400	0,300	2,496	C#*D#*E#*F#
2	Excavació rebaix 2		1,300	1,000	6,400	0,300	2,496	C#*D#*E#*F#

TOTAL AMIDAMENT **4,992**

3 F2RA71H0 m3 Deposició controlada a dipòsit autoritzat de residus de formigó inerts procedents de demolició i/o deposició controlada a centre de reciclatge de residus inerts, segons la Llista Europea de Residus (ORDEN MAM/304/2002)

Num.	Text	Tipus	[C]	[D]	[E]	[F]	TOTAL	Fórmula
1	Paviment rebaix 1		1,000	6,400	0,150	1,300	1,248	C#*D#*E#*F#
2	Paviment rebaix 2		1,000	6,400	0,150	1,300	1,248	C#*D#*E#*F#
4	Vorada rebaix 1		1,300	6,400	0,200	0,500	0,832	C#*D#*E#*F#
5	Vorada rebaix 2		1,300	6,400	0,200	0,500	0,832	C#*D#*E#*F#
7	rigola rebaix 1		1,300	6,400	0,300	0,150	0,374	C#*D#*E#*F#
8	rigola rebaix 2		1,300	6,400	0,300	0,150	0,374	C#*D#*E#*F#

TOTAL AMIDAMENT **4,908**

4 F2R35039 m3 Transport de terres i/o residus inerts o no especials a instal·lació autoritzada de gestió de residus, amb camió de 12 t i temps d'espera per a la càrrega amb mitjans mecànics, amb un recorregut de 1 a 20 km

Num.	Text	Tipus	[C]	[D]	[E]	[F]	TOTAL	Fórmula
1	Excavació rebaix 1		1,300	1,000	6,400	0,300	2,496	C#*D#*E#*F#
2	Excavació rebaix 2		1,300	1,000	6,400	0,300	2,496	C#*D#*E#*F#
4	Paviment rebaix 1		1,000	6,400	0,150	1,300	1,248	C#*D#*E#*F#
5	Paviment rebaix 2		1,000	6,400	0,150	1,300	1,248	C#*D#*E#*F#
7	Vorada rebaix 1		1,300	6,400	0,200	0,500	0,832	C#*D#*E#*F#
8	Vorada rebaix 2		1,300	6,400	0,200	0,500	0,832	C#*D#*E#*F#
10	rigola rebaix 1		1,300	6,400	0,300	0,150	0,374	C#*D#*E#*F#
11	rigola rebaix 2		1,300	6,400	0,300	0,150	0,374	C#*D#*E#*F#

TOTAL AMIDAMENT **9,900**

OBRA	01	PRESSUPOST 00
CAPÍTOL	02	REBAIXOS
TITOL 3	13	C/DE JAÉN-C/SANTA TERESA DE JESÚS (2 REBAIXOS)
TITOL 3	03	PAVIMENTS

NUM.	CODI	UA	DESCRIPCIÓ

AMIDAMENTS

1 EE20 m2

Paviment de lloses de paviment podotàctil de color, de 30 x 30 x 5 cm, a col·locat a truc de maceta amb morter de ciment 1:6, elaborat a l'obra amb formigonera de 165 l, sobre llosa de formigó hm-20 de 10 cm. de gruix, inclòs aixecament de pericó o registre.

Num.	Text	Tipus	[C]	[D]	[E]	[F]	TOTAL	Fórmula
1	Pav.Podotàctil rebaix 1		1,000	2,800			2,800	C#*D#*E#*F#
2	Pav.Podotàctil rebaix 2		1,000	2,800			2,800	C#*D#*E#*F#

TOTAL AMIDAMENT 5,600

2 F9E1311G m2

Paviment de panot per a vorera gris o color de 20x20x4 cm, classe 1a, preu superior, sobre suport de 3 cm. de morter de ciment,elaborat a l'obra amb formigonera de 165 l, col·locat a cop de maceta amb morter mixt i beurada de ciment , inclòs 10 cm. de formigó hm-20 estés i compactat; totalment acabat, segons la direcció d'obra, inclòs aixecament de pericó o registre.

Num.	Text	Tipus	[C]	[D]	[E]	[F]	TOTAL	Fórmula
1	Paviment panot rebaix 1		0,600	2,000			1,200	C#*D#*E#*F#
2	Paviment panot rebaix 2		0,600	2,000			1,200	C#*D#*E#*F#

TOTAL AMIDAMENT 2,400

3 F9F5A222 m2

Paviment per pas de peatons,de peces de formigó de forma rectangular de 40x58x10 cm, bicapa color gris i amb cantos rectes, preu alt de GLS modelo Prisma, o equivalente, col.locat estès amb morter de 200 kg/m3 de ciment pórtland elaborat a l'obra amb formigonera de 165 l a picada de massa. i reblert de juntes amb morter, sobre base de formigó hm.20 de 10 cm de gruix, inclòs aixecament de pericó o registre.

Num.	Text	Tipus	[C]	[D]	[E]	[F]	TOTAL	Fórmula
1	Paviment peces formigó rebaix 1		1,000	1,200			1,200	C#*D#*E#*F#
2			1,000	1,200			1,200	C#*D#*E#*F#
3	Paviment peces formigó rebaix 2		1,000	1,200			1,200	C#*D#*E#*F#
4			1,000	1,200			1,200	C#*D#*E#*F#

TOTAL AMIDAMENT 4,800

4 F965A5DD m

Vorada recta de peces de formigó, doble capa, amb secció normalitzada de calçada C2 de 17x28 cm, de classe climàtica B, classe resistent a l'abrasió H i classe resistent a flexió T (R-5 MPa), segons UNE-EN 1340, col·locada sobre base de formigó HM-20/P/40/I de 25 a 30 cm d'alçària, i rejuntada amb morter M-8 elaborat a l'obra amb formigonera de 165 l

Num.	Text	Tipus	[C]	[D]	[E]	[F]	TOTAL	Fórmula
1	Vorada rebaix 1		1,000	3,000			3,000	C#*D#*E#*F#
2	Vorada rebaix 2		1,000	3,000			3,000	C#*D#*E#*F#

TOTAL AMIDAMENT 6,000

5 F9787GD1 m

Rigola de formigó HM-30/P/20/I+E, de consistència plàstica i grandària màxima del granulat 20 mm, de 30 cm d'amplària i de 25 a 30 cm d'alçària, acabat remolinat

Num.	Text	Tipus	[C]	[D]	[E]	[F]	TOTAL	Fórmula
1	Vorada rebaix 1		1,000	6,400			6,400	C#*D#*E#*F#
2	Vorada rebaix 2		1,000	6,400			6,400	C#*D#*E#*F#

TOTAL AMIDAMENT 12,800

6 F9J12X50 M2

Reg d'imprimació amb emulsió bituminosa catiònica eci, amb dotació 1,5 kg/m2

AMIDAMENTS

AMIDAMENT DIRECTE **0,000**

7 F9H11B61 t Paviment de mescla bituminosa contínua en calent tipus AC 22 bin B60/70 S (S-20), amb betum asfàltic de penetració, de granulometria semidensa per a capa intermèdia i granulat granític, estesa i compactada

AMIDAMENT DIRECTE **0,000**

8 F9J13Q40 M2 Reg d'adherència amb emulsió bituminosa catiònica ecr-1, amb dotació 1 kg/m2

AMIDAMENT DIRECTE **0,000**

9 F9H11261 t Paviment de mescla bituminosa contínua en calent tipus AC 16 surf B60/70 D (D-12), amb betum asfàltic de penetració, de granulometria densa per a capa de rodadura i granulat granític, estesa i compactada

AMIDAMENT DIRECTE **0,000**

OBRA	01	PRESSUPOST 00
CAPÍTOL	02	REBAIXOS
TITOL 3	13	C/DE JAÉN-C/SANTA TERESA DE JESÚS (2 REBAIXOS)
TITOL 3	04	SENYALITZACIÓ

NUM.	CODI	UA	DESCRIPCIÓ
1	G219Q200	m2	Fresat per esborrar pintura de pasos de cebra, senyal de stop o cediu el pas, fletxes, lletres, símbols, zebrats, franges de vèrtexs de illetes existents, en paviment de mescles bituminoses ,càrrega sobre camió i cànon abocament

Num.	Text	Tipus	[C]	[D]	[E]	[F]	TOTAL	Fórmula
1			4,000	0,500			2,000	C#*D#*E#*F#
3			2,000				2,000	C#*D#*E#*F#

TOTAL AMIDAMENT **4,000**

2 FBA1HZ02 m2 Pintat manual de lletres, símbols, zebrats, franges de vèrtexs d'illetes i altres elements sobre el paviment, amb pintura de dos components en fred de llarga durada

Num.	Text	Tipus	[C]	[D]	[E]	[F]	TOTAL	Fórmula
1	zebrat		4,000	0,500		4,000	8,000	C#*D#*E#*F#
2	linia parada		4,000	0,500			2,000	C#*D#*E#*F#
4	senyal ceda		1,450				1,450	C#*D#*E#*F#

TOTAL AMIDAMENT **11,450**

3 FBBZ3001 u Suport tubular d'acer galvanitzat de 60x3 mm, de 3 m d'altura, per a la col·locació de senyals de trànsit, inclòs excavació, fonamentació i col·locació

AMIDAMENT DIRECTE **0,000**

4 G21B1006 U Desmuntatge, càrrega i transport a magatzem, abocador autoritzat o acopi a la mateixa obra, d'elements de vialitat i mobiliari urbà, incloent la seva recol·locació en cas que sigui necessària.

AMIDAMENT DIRECTE **0,000**

AMIDAMENTS

OBRA	01	PRESSUPOST 00
CAPÍTOL	02	REBAIXOS
TITOL 3	14	C/DE L'APÒSTOL-C/DE STA TERESA DE JÉSUS (4 REBAIX)
TITOL 3	01	DEMOLICIONS I MOVIMENT DE TERRES

NUM.	CODI	UA	DESCRIPCIÓ
1	G219Q105	m	Tall amb serra de disc de qualsevol tipus de paviment, fins a una fondària de 30 cm

Num.	Text	Tipus	[C]	[D]	[E]	[F]	TOTAL	Fórmula
1	Tall rebaix 1		7,900				7,900	C#*D#*E#*F#
2			1,600	2,000			3,200	C#*D#*E#*F#
4	Tall rebaix 2		7,150				7,150	C#*D#*E#*F#
5			1,400	2,000			2,800	C#*D#*E#*F#
7	Tall rebaix 3		7,400				7,400	C#*D#*E#*F#
8			1,000	0,000			0,000	C#*D#*E#*F#
9			1,400				1,400	C#*D#*E#*F#
11	Tall rebaix 4		9,000				9,000	C#*D#*E#*F#
12			1,800	2,000			3,600	C#*D#*E#*F#

TOTAL AMIDAMENT **42,450**

NUM.	CODI	UA	DESCRIPCIÓ
2	F2194JF5	m2	Demolició de paviment de panot o de llosa de qualsevol tipus, col·locats sobre formigó, de fins a 30 cm de gruix i fins a 2 m d'amplària amb mitjans mecànics i/o manuals, i càrrega manual o mecànica de runa sobre camió o contenidor.

Num.	Text	Tipus	[C]	[D]	[E]	[F]	TOTAL	Fórmula
1	rebaix 1		7,900				7,900	C#*D#*E#*F#
3	rebaix 2		7,150				7,150	C#*D#*E#*F#
5	rebaix 3		7,400				7,400	C#*D#*E#*F#
7	rebaix 4		9,000				9,000	C#*D#*E#*F#

TOTAL AMIDAMENT **31,450**

NUM.	CODI	UA	DESCRIPCIÓ
3	F219XXXX	m	Demolició de vorada i rigola existent,amb martell trencador muntat sobre retroexcavadora i càrrega mecànica i manual de runa sobre camió o contenidor

Num.	Text	Tipus	[C]	[D]	[E]	[F]	TOTAL	Fórmula
1	rebaix 1		7,900				7,900	C#*D#*E#*F#
3	rebaix 2		7,150				7,150	C#*D#*E#*F#
5	rebaix 3		7,400				7,400	C#*D#*E#*F#
7	rebaix 4		9,000				9,000	C#*D#*E#*F#

TOTAL AMIDAMENT **31,450**

NUM.	CODI	UA	DESCRIPCIÓ
4	E2213422	m3	Excavació per a rebaix en terreny compacte (SPT 20-50), realitzada amb pala excavadora i càrrega directa sobre camió o contenidor

Num.	Text	Tipus	[C]	[D]	[E]	[F]	TOTAL	Fórmula
1	rebaix 1		10,000	0,000	0,300		0,000	C#*D#*E#*F#
3	rebaix 2		8,100		0,300		2,430	C#*D#*E#*F#
5	rebaix 3		7,700		0,300		2,310	C#*D#*E#*F#

7	rebaix 4		12,750		0,300		3,825	C#*D#*E#*F#

TOTAL AMIDAMENT **8,565**

5 F228F60F m3

Rebliment i piconatge d'explanada per regularitzar, amb tot-ú reciclat, en tongades de gruix de fins a 25 cm, utilitzant corró vibratori per a compactar, amb compactació del 98 % PM

Num.	Text	Tipus	[C]	[D]	[E]	[F]	TOTAL	Fórmula
1	rebaix 1		10,000	0,000	0,300		0,000	C#*D#*E#*F#
3	rebaix 2		8,100		0,300		2,430	C#*D#*E#*F#
5	rebaix 3		7,700		0,300		2,310	C#*D#*E#*F#
7	rebaix 4		12,750		0,300		3,825	C#*D#*E#*F#

TOTAL AMIDAMENT **8,565**

OBRA 01 PRESSUPOST 00
CAPÍTOL 02 REBAIXOS
TITOL 3 14 C/DE L'APÒSTOL-C/DE STA TERESA DE JÉSUS (4 REBAIX)
TITOL 3 02 GESTIÓ DE RESIDUS

NUM.	CODI	UA	DESCRIPCIÓ

1 F2RA7LP0 m3

Deposició controlada a dipòsit autoritzat de residus de terra inerts procedents d'excavació i/o deposició controlada a centre de reciclatge de residus inerts, segons la Llista Europea de Residus (ORDEN MAM/304/2002)

Num.	Text	Tipus	[C]	[D]	[E]	[F]	TOTAL	Fórmula
1	rebaix 1		10,000		0,300	1,300	3,900	C#*D#*E#*F#
3	rebaix 2		8,100		0,300	1,300	3,159	C#*D#*E#*F#
5	rebaix 3		7,700		0,300	1,300	3,003	C#*D#*E#*F#
7	rebaix 4		12,750		0,300	1,300	4,973	C#*D#*E#*F#

TOTAL AMIDAMENT **15,035**

2 F2RA71H0 m3

Deposició controlada a dipòsit autoritzat de residus de formigó inerts procedents de demolició i/o deposició controlada a centre de reciclatge de residus inerts, segons la Llista Europea de Residus (ORDEN MAM/304/2002)

Num.	Text	Tipus	[C]	[D]	[E]	[F]	TOTAL	Fórmula
1	rebaix 1		10,000		0,150	1,300	1,950	C#*D#*E#*F#
3	rebaix 2		8,100		0,150	1,300	1,580	C#*D#*E#*F#
5	rebaix 3		7,700		0,150	1,300	1,502	C#*D#*E#*F#
7	rebaix 4		12,750		0,150	1,300	2,486	C#*D#*E#*F#
10	vorera rebaix 1		7,900	0,200	0,500	1,300	1,027	C#*D#*E#*F#
11	rigola rebaix1		7,900	0,300	0,150	1,300	0,462	C#*D#*E#*F#
13	vorera rebaix 2		8,100	0,200	0,500	1,300	1,053	C#*D#*E#*F#
14	rigola rebaix 2		8,100	0,300	0,150	1,300	0,474	C#*D#*E#*F#
16	vorera rebaix 3		7,700	0,200	0,500	1,300	1,001	C#*D#*E#*F#
17	rigola rebaix 3		7,700	0,300	0,150	1,300	0,450	C#*D#*E#*F#
19	vorera rebaix 4		9,000	0,200	0,500	1,300	1,170	C#*D#*E#*F#
20	rigola rebaix 4		9,000	0,300	0,150	1,300	0,527	C#*D#*E#*F#

TOTAL AMIDAMENT 13,682

3 F2R35039 m3

Transport de terres i/o residus inerts o no especials a instal·lació autoritzada de gestió de residus, amb camió de 12 t i temps d'espera per a la càrrega amb mitjans mecànics, amb un recorregut de 1 a 20 km

Num.	Text	Tipus	[C]	[D]	[E]	[F]	TOTAL	Fórmula
1	rebaix 1 excavació		10,000		0,300	1,300	3,900	C#*D#*E#*F#
3	rebaix 2 excavació		8,100		0,300	1,300	3,159	C#*D#*E#*F#
5	rebaix 3 excavació		7,700		0,300	1,300	3,003	C#*D#*E#*F#
7	rebaix 4 excavació		12,750		0,300	1,300	4,973	C#*D#*E#*F#
9	rebaix 1		10,000		0,150	1,300	1,950	C#*D#*E#*F#
10							0,000	
11	rebaix 2		8,100		0,150	1,300	1,580	C#*D#*E#*F#
12							0,000	
13	rebaix 3		7,700		0,150	1,300	1,502	C#*D#*E#*F#
14							0,000	
15	rebaix 4		12,750		0,150	1,300	2,486	C#*D#*E#*F#
16							0,000	
17							0,000	
18	vorera rebaix 1		7,900	0,200	0,500	1,300	1,027	C#*D#*E#*F#
19	rigola rebaix1		7,900	0,300	0,150	1,300	0,462	C#*D#*E#*F#
20							0,000	
21	vorera rebaix 2		8,100	0,200	0,500	1,300	1,053	C#*D#*E#*F#
22	rigola rebaix 2		8,100	0,300	0,150	1,300	0,474	C#*D#*E#*F#
23							0,000	
24	vorera rebaix 3		7,700	0,200	0,500	1,300	1,001	C#*D#*E#*F#
25	rigola rebaix 3		7,700	0,300	0,150	1,300	0,450	C#*D#*E#*F#
26							0,000	
27	vorera rebaix 4		9,000	0,200	0,500	1,300	1,170	C#*D#*E#*F#
28	rigola rebaix 4		9,000	0,300	0,150	1,300	0,527	C#*D#*E#*F#

TOTAL AMIDAMENT 28,717

OBRA 01 PRESSUPOST 00
CAPÍTOL 02 REBAIXOS
TITOL 3 14 C/DE L'APÒSTOL-C/DE STA TERESA DE JÉSUS (4 REBAIX)
TITOL 3 03 PAVIMENTS

NUM.	CODI	UA	DESCRIPCIÓ

1 EE20 m2

Paviment de lloses de paviment podotàctil de color, de 30 x 30 x 5 cm, a col·locat a truc de maceta amb morter de ciment 1:6, elaborat a l'obra amb formigonera de 165 l, sobre llosa de formigó hm-20 de 10 cm. de gruix, inclòs aixecament de pericó o registre.

Num.	Text	Tipus	[C]	[D]	[E]	[F]	TOTAL	Fórmula
1	Pav.Podotàctil rebaix 1		1,000	4,200			4,200	C#*D#*E#*F#
2	Pav.Podotàctil rebaix 2		1,000	3,400			3,400	C#*D#*E#*F#
3	Pav.Podotàctil rebaix 3		1,000	3,300			3,300	C#*D#*E#*F#

4	Pav.Podotàctil rebaix 4		1,000	5,000			5,000	C#*D#*E#*F#

TOTAL AMIDAMENT **15,900**

2 F9E1311G m2

Paviment de panot per a vorera gris o color de 20x20x4 cm, classe 1a, preu superior, sobre suport de 3 cm. de morter de ciment,elaborat a l'obra amb formigonera de 165 l, col·locat a cop de maceta amb morter mixt i beurada de ciment , inclòs 10 cm. de formigó hm-20 estés i compactat; totalment acabat, segons la direcció d'obra, inclòs aixecament de pericó o registre.

Num.	Text	Tipus	[C]	[D]	[E]	[F]	TOTAL	Fórmula
1	Paviment panot rebaix 1		1,000	1,400			1,400	C#*D#*E#*F#
2	Paviment panot rebaix 2		1,000	1,000			1,000	C#*D#*E#*F#
3	Paviment panot rebaix 3		1,000	0,750			0,750	C#*D#*E#*F#
4	Paviment panot rebaix 4		1,000	2,400			2,400	C#*D#*E#*F#

TOTAL AMIDAMENT **5,550**

3 F9F5A222 m2

Paviment per pas de peatons,de peces de formigó de forma rectangular de 40x58x10 cm, bicapa color gris i amb cantos rectes, preu alt de GLS modelo Prisma, o equivalente, col.locat estès amb morter de 200 kg/m3 de ciment pórtland elaborat a l'obra amb formigonera de 165 l a picada de massa. i reblert de juntes amb morter, sobre base de formigó hm.20 de 10 cm de gruix, inclòs aixecament de pericó o registre.

Num.	Text	Tipus	[C]	[D]	[E]	[F]	TOTAL	Fórmula
1	Paviment peces formigó rebaix 1		2,000	1,600	1,200		3,840	C#*D#*E#*F#
3	Paviment peces formigó rebaix 2		2,000	1,400	1,200		3,360	C#*D#*E#*F#
5	Paviment peces formigó rebaix 3		1,000	1,000	1,200		1,200	C#*D#*E#*F#
6			1,000	1,400	1,200		1,680	C#*D#*E#*F#
8	Paviment peces formigó rebaix 4		2,000	1,800	1,200		4,320	C#*D#*E#*F#

TOTAL AMIDAMENT **14,400**

4 F965A5DD m

Vorada recta de peces de formigó, doble capa, amb secció normalitzada de calçada C2 de 17x28 cm, de classe climàtica B, classe resistent a l'abrasió H i classe resistent a flexió T (R-5 MPa), segons UNE-EN 1340, col·locada sobre base de formigó HM-20/P/40/I de 25 a 30 cm d'alçària, i rejuntada amb morter M-8 elaborat a l'obra amb formigonera de 165 l

Num.	Text	Tipus	[C]	[D]	[E]	[F]	TOTAL	Fórmula
1	Vorada rebaix 1		1,000	3,000			3,000	C#*D#*E#*F#
2	Vorada rebaix 2		1,000	3,000			3,000	C#*D#*E#*F#
3	Vorada rebaix 3		1,000	3,000			3,000	C#*D#*E#*F#
4	Vorada rebaix 4		1,000	3,000			3,000	C#*D#*E#*F#

TOTAL AMIDAMENT **12,000**

5 F9787GD1 m

Rigola de formigó HM-30/P/20/I+E, de consistència plàstica i grandària màxima del granulat 20 mm, de 30 cm d'amplària i de 25 a 30 cm d'alçària, acabat remolinat

Num.	Text	Tipus	[C]	[D]	[E]	[F]	TOTAL	Fórmula
1	rebaix 1		1,000	7,900			7,900	C#*D#*E#*F#
2	rebaix 2		1,000	7,150			7,150	C#*D#*E#*F#
3	rebaix 3		1,000	7,400			7,400	C#*D#*E#*F#
4	rebaix 4		1,000	9,000			9,000	C#*D#*E#*F#

TOTAL AMIDAMENT 31,450

OBRA 01 PRESSUPOST 00
CAPÍTOL 02 REBAIXOS
TITOL 3 14 C/DE L'APÒSTOL-C/DE STA TERESA DE JÉSUS (4 REBAIX)
TITOL 3 04 SENYALITZACIÓ

NUM.	CODI	UA	DESCRIPCIÓ
1	G219Q200	m2	Fresat per esborrar pintura de pasos de cebra, senyal de stop o cediu el pas, fletxes, lletres, símbols, zebrats, franges de vèrtexs de illetes existents, en paviment de mescles bituminoses ,càrrega sobre camió i cànon abocament

Num.	Text	Tipus	[C]	[D]	[E]	[F]	TOTAL	Fórmula
1			2,000				2,000	C#*D#*E#*F#
3			4,500	0,500			2,250	C#*D#*E#*F#

TOTAL AMIDAMENT 4,250

NUM.	CODI	UA	DESCRIPCIÓ
2	FBA1HZ02	m2	Pintat manual de lletres, símbols, zebrats, franges de vèrtexs d'illetes i altres elements sobre el paviment, amb pintura de dos components en fred de llarga durada

Num.	Text	Tipus	[C]	[D]	[E]	[F]	TOTAL	Fórmula
1			5,000	4,000		0,500	10,000	C#*D#*E#*F#
2			5,000	4,000		0,500	10,000	C#*D#*E#*F#
3			5,000	4,000		0,500	10,000	C#*D#*E#*F#
4			4,000	4,000		0,500	8,000	C#*D#*E#*F#
5			1,000	2,400		0,500	1,200	C#*D#*E#*F#
6			1,000	1,450			1,450	C#*D#*E#*F#

TOTAL AMIDAMENT 40,650

NUM.	CODI	UA	DESCRIPCIÓ
3	FBBZ3001	u	Suport tubular d'acer galvanitzat de 60x3 mm, de 3 m d'altura, per a la col·locació de senyals de trànsit, inclòs excavació, fonamentació i col·locació

AMIDAMENT DIRECTE 1,000

NUM.	CODI	UA	DESCRIPCIÓ
4	G21B1006	U	Desmuntatge, càrrega i transport a magatzem, abocador autoritzat o acopi a la mateixa obra, d'elements de vialitat i mobiliari urbà, incloent la seva recol·locació en cas que sigui necessària.

AMIDAMENT DIRECTE 1,000

OBRA 01 PRESSUPOST 00
CAPÍTOL 02 REBAIXOS
TITOL 3 15 C/DE LA CREU-C/DE L'APÒSTOL SANT JAUME (4 REBAIXOS
TITOL 3 01 DEMOLICIONS I MOVIMENT DE TERRES

NUM.	CODI	UA	DESCRIPCIÓ
1	G219Q105	m	Tall amb serra de disc de qualsevol tipus de paviment, fins a una fondària de 30 cm

Num.	Text	Tipus	[C]	[D]	[E]	[F]	TOTAL	Fórmula

1	Tall rebaix 1		6,400				6,400	C#*D#*E#*F#
2			1,300	2,000			2,600	C#*D#*E#*F#
4	Tall rebaix 2		6,400				6,400	C#*D#*E#*F#
5			2,000	2,000			4,000	C#*D#*E#*F#
7	tall rebaix 3		6,400				6,400	C#*D#*E#*F#
8			2,100	2,000			4,200	C#*D#*E#*F#
10	tall rebaix 4		6,400				6,400	C#*D#*E#*F#
11			2,000	2,000			4,000	C#*D#*E#*F#

TOTAL AMIDAMENT **40,400**

2 F2194JF5 m2

Demolició de paviment de panot o de llosa de qualsevol tipus, col·locats sobre formigó, de fins a 30 cm de gruix i fins a 2 m d'amplària amb mitjans mecànics i/o manuals, i càrrega manual o mecànica de runa sobre camió o contenidor.

Num.	Text	Tipus	[C]	[D]	[E]	[F]	TOTAL	Fórmula
1	rebaix 1		6,400	1,300			8,320	C#*D#*E#*F#
3	rebaix 2		6,400	2,000			12,800	C#*D#*E#*F#
5	rebaix 3		6,400	2,100			13,440	C#*D#*E#*F#
7	rebaix 4		6,400	2,000			12,800	C#*D#*E#*F#

TOTAL AMIDAMENT **47,360**

3 F219XXXX m

Demolició de vorada i rigola existent,amb martell trencador muntat sobre retroexcavadora i càrrega mecànica i manual de runa sobre camió o contenidor

Num.	Text	Tipus	[C]	[D]	[E]	[F]	TOTAL	Fórmula
1	vorera rebaix 1		6,400				6,400	C#*D#*E#*F#
3	vorera rebaix 2		6,400				6,400	C#*D#*E#*F#
5	vorera rebaix 3		6,400				6,400	C#*D#*E#*F#
7	vorera rebaix 4		6,400				6,400	C#*D#*E#*F#

TOTAL AMIDAMENT **25,600**

4 E2213422 m3

Excavació per a rebaix en terreny compacte (SPT 20-50), realitzada amb pala excavadora i càrrega directa sobre camió o contenidor

Num.	Text	Tipus	[C]	[D]	[E]	[F]	TOTAL	Fórmula
3	rebaix 1		6,400	1,300	0,300		2,496	C#*D#*E#*F#
6	rebaix 2		6,400	2,000	0,300		3,840	C#*D#*E#*F#
8							0,000	
9	rebaix 3		6,400	2,100	0,300		4,032	C#*D#*E#*F#
11							0,000	
12	rebaix 4		6,400	2,000	0,300		3,840	C#*D#*E#*F#

TOTAL AMIDAMENT **14,208**

5 F228F60F m3

Rebliment i piconatge d'explanada per regularitzar, amb tot-ú reciclat, en tongades de gruix de fins a 25 cm, utilitzant corró vibratori per a compactar, amb compactació del 98 % PM

Num.	Text	Tipus	[C]	[D]	[E]	[F]	TOTAL	Fórmula
1	rebaix 1		6,400	1,300	0,300		2,496	C#*D#*E#*F#

2							0,000	
4	rebaix 2		6,400	2,000	0,300		3,840	C#*D#*E#*F#
5							0,000	
6							0,000	
7	rebaix 3		6,400	2,100	0,300		4,032	C#*D#*E#*F#
8							0,000	
9							0,000	
10	rebaix 4		6,400	2,000	0,300		3,840	C#*D#*E#*F#
11							0,000	

TOTAL AMIDAMENT **14,208**

6 G2194XK5 m2 Demolició de paviment de mescla bituminosa o paviment de formigó, de fins a 30 cm de gruix amb mitjans manuals i mecanics i càrrega sobre camió o contenidor

AMIDAMENT DIRECTE **0,000**

OBRA 01 PRESSUPOST 00
CAPÍTOL 02 REBAIXOS
TITOL 3 15 C/DE LA CREU-C/DE L'APÒSTOL SANT JAUME (4 REBAIXOS
TITOL 3 02 GESTIÓ DE RESIDUS

NUM.	CODI	UA	DESCRIPCIÓ

1 F2RA73G0 m3 Deposició controlada a dipòsit autoritzat de residus barrejats inerts , procedents de demolició i/o deposició controlada a centre de reciclatge de residus inerts, segons la Llista Europea de Residus (ORDEN MAM/304/2002)

AMIDAMENT DIRECTE **0,000**

2 F2RA7LP0 m3 Deposició controlada a dipòsit autoritzat de residus de terra inerts procedents d'excavació i/o deposició controlada a centre de reciclatge de residus inerts, segons la Llista Europea de Residus (ORDEN MAM/304/2002)

Num.	Text	Tipus	[C]	[D]	[E]	[F]	TOTAL	Fórmula
1	rebaix 1		6,400	1,300	0,300	1,300	3,245	C#*D#*E#*F#
2							0,000	
4	rebaix 2		6,400	2,000	0,300	1,300	4,992	C#*D#*E#*F#
5							0,000	
6							0,000	
7	rebaix 3		6,400	2,100	0,300	1,300	5,242	C#*D#*E#*F#
8							0,000	
9							0,000	
10	rebaix 4		6,400	2,000	0,300	1,300	4,992	C#*D#*E#*F#
11							0,000	

TOTAL AMIDAMENT **18,471**

3 F2RA71H0 m3 Deposició controlada a dipòsit autoritzat de residus de formigó inerts procedents de demolició i/o deposició controlada a centre de reciclatge de residus inerts, segons la Llista Europea de Residus (ORDEN MAM/304/2002)

Num.	Text	Tipus	[C]	[D]	[E]	[F]	TOTAL	Fórmula

1	rebaix 1		6,400	1,300	0,150	1,300	1,622	C#*D#*E#*F#
4	rebaix 2		6,400	2,000	0,150	1,300	2,496	C#*D#*E#*F#
7	rebaix 3		6,400	2,100	0,150	1,300	2,621	C#*D#*E#*F#
10	rebaix 4		6,400	2,000	0,150	1,300	2,496	C#*D#*E#*F#
13	vorera rebaix 1		7,000	0,200	0,500	1,300	0,910	C#*D#*E#*F#
14	rigola rebaix1		7,000	0,300	0,150	1,300	0,410	C#*D#*E#*F#
16	vorera rebaix 2		7,000	0,200	0,500	1,300	0,910	C#*D#*E#*F#
17	rigola rebaix 2		7,000	0,300	0,150	1,300	0,410	C#*D#*E#*F#
19	vorera rebaix 3		7,000	0,200	0,500	1,300	0,910	C#*D#*E#*F#
20	rigola rebaix 3		7,000	0,300	0,150	1,300	0,410	C#*D#*E#*F#
22	vorera rebaix 4		7,000	0,200	0,500	1,300	0,910	C#*D#*E#*F#
23	rigola rebaix 4		7,000	0,300	0,150	1,300	0,410	C#*D#*E#*F#

TOTAL AMIDAMENT **14,515**

4 F2R35039 m3

Transport de terres i/o residus inerts o no especials a instal·lació autoritzada de gestió de residus, amb camió de 12 t i temps d'espera per a la càrrega amb mitjans mecànics, amb un recorregut de 1 a 20 km

Num.	Text	Tipus	[C]	[D]	[E]	[F]	TOTAL	Fórmula
1	rebaix 1		6,400	1,300	0,300	1,300	3,245	C#*D#*E#*F#
4	rebaix 2		6,400	2,000	0,300	1,300	4,992	C#*D#*E#*F#
7	rebaix 3		6,400	2,100	0,300	1,300	5,242	C#*D#*E#*F#
10	rebaix 4		6,400	2,000	0,300	1,300	4,992	C#*D#*E#*F#
13	rebaix 1		6,400	1,300	0,150	1,300	1,622	C#*D#*E#*F#
16	rebaix 2		6,400	2,000	0,150	1,300	2,496	C#*D#*E#*F#
19	rebaix 3		6,400	2,100	0,150	1,300	2,621	C#*D#*E#*F#
22	rebaix 4		6,400	2,000	0,150	1,300	2,496	C#*D#*E#*F#
25	vorera rebaix 1		6,400	0,200	0,500	1,300	0,832	C#*D#*E#*F#
26	rigola rebaix1		6,400	0,300	0,150	1,300	0,374	C#*D#*E#*F#
28	vorera rebaix 2		6,400	0,200	0,500	1,300	0,832	C#*D#*E#*F#
29	rigola rebaix 2		6,400	0,300	0,150	1,300	0,374	C#*D#*E#*F#
31	vorera rebaix 3		6,400	0,200	0,500	1,300	0,832	C#*D#*E#*F#
32	rigola rebaix 3		6,400	0,300	0,150	1,300	0,374	C#*D#*E#*F#
34	vorera rebaix 4		6,400	0,200	0,500	1,300	0,832	C#*D#*E#*F#
35	rigola rebaix 4		6,400	0,300	0,150	1,300	0,374	C#*D#*E#*F#

TOTAL AMIDAMENT **32,530**

OBRA	01	PRESSUPOST 00
CAPÍTOL	02	REBAIXOS
TITOL 3	15	C/DE LA CREU-C/DE L'APÒSTOL SANT JAUME (4 REBAIXOS
TITOL 3	03	PAVIMENTS

NUM.	CODI	UA	DESCRIPCIÓ

AMIDAMENTS

1 EE20 m2

Paviment de lloses de paviment podotàctil de color, de 30 x 30 x 5 cm, a col·locat a truc de maceta amb morter de ciment 1:6, elaborat a l'obra amb formigonera de 165 l, sobre llosa de formigó hm-20 de 10 cm. de gruix, inclòs aixecament de pericó o registre.

Num.	Text	Tipus	[C]	[D]	[E]	[F]	TOTAL	Fórmula
1	Pav.Podotàctil rebaix 1		1,000	3,200			3,200	C#*D#*E#*F#
2	Pav.Podotàctil rebaix 2		1,000	3,700			3,700	C#*D#*E#*F#
3	Pav.Podotàctil rebaix 3		1,000	3,750			3,750	C#*D#*E#*F#
4	Pav.Podotàctil rebaix 4		1,000	3,700			3,700	C#*D#*E#*F#

TOTAL AMIDAMENT **14,350**

2 F9E1311G m2

Paviment de panot per a vorera gris o color de 20x20x4 cm, classe 1a, preu superior, sobre suport de 3 cm. de morter de ciment,elaborat a l'obra amb formigonera de 165 l, col·locat a cop de maceta amb morter mixt i beurada de ciment , inclòs 10 cm. de formigó hm-20 estés i compactat; totalment acabat, segons la direcció d'obra, inclòs aixecament de pericó o registre.

Num.	Text	Tipus	[C]	[D]	[E]	[F]	TOTAL	Fórmula
1	Paviment panot rebaix 1		1,300	2,000			2,600	C#*D#*E#*F#
2	Paviment panot rebaix 2		2,250	2,000			4,500	C#*D#*E#*F#
3	Paviment panot rebaix 3		2,300	2,000			4,600	C#*D#*E#*F#
4	Paviment panot rebaix 4		2,250	2,000			4,500	C#*D#*E#*F#

TOTAL AMIDAMENT **16,200**

3 F9F5A222 m2

Paviment per pas de peatons,de peces de formigó de forma rectangular de 40x58x10 cm, bicapa color gris i amb cantos rectes, preu alt de GLS modelo Prisma, o equivalente, col.locat estès amb morter de 200 kg/m3 de ciment pórtland elaborat a l'obra amb formigonera de 165 l a picada de massa. i reblert de juntes amb morter, sobre base de formigó hm.20 de 10 cm de gruix, inclòs aixecament de pericó o registre.

Num.	Text	Tipus	[C]	[D]	[E]	[F]	TOTAL	Fórmula
1	Paviment peces formigó rebaix 1		1,300	1,200	2,000		3,120	C#*D#*E#*F#
3	Paviment peces formigó rebaix 2		2,000	1,200	2,000		4,800	C#*D#*E#*F#
5	Paviment peces formigó rebaix 3		2,100	1,200	2,000		5,040	C#*D#*E#*F#
7	Paviment peces formigó rebaix 4		2,000	1,200	2,000		4,800	C#*D#*E#*F#

TOTAL AMIDAMENT **17,760**

4 F965A5DD m

Vorada recta de peces de formigó, doble capa, amb secció normalitzada de calçada C2 de 17x28 cm, de classe climàtica B, classe resistent a l'abrasió H i classe resistent a flexió T (R-5 MPa), segons UNE-EN 1340, col·locada sobre base de formigó HM-20/P/40/I de 25 a 30 cm d'alçària, i rejuntada amb morter M-8 elaborat a l'obra amb formigonera de 165 l

Num.	Text	Tipus	[C]	[D]	[E]	[F]	TOTAL	Fórmula
1	Vorada rebaix 1		1,000	3,000			3,000	C#*D#*E#*F#
2	Vorada rebaix 2		1,000	3,000			3,000	C#*D#*E#*F#
3	Vorada rebaix 3		1,000	3,000			3,000	C#*D#*E#*F#
4	Vorada rebaix 4		1,000	3,000			3,000	C#*D#*E#*F#

TOTAL AMIDAMENT **12,000**

5 F9787GD1 m

Rigola de formigó HM-30/P/20/I+E, de consistència plàstica i grandària màxima del granulat 20 mm, de 30 cm d'amplària i de 25 a 30 cm d'alçària, acabat remolinat

AMIDAMENTS

Data: 20/02/14 Pàg.: 73

Num.	Text	Tipus	[C]	[D]	[E]	[F]	TOTAL	Fórmula
1	Vorada rebaix 1		1,000	6,400			6,400	C#*D#*E#*F#
2	Vorada rebaix 2		1,000	6,400			6,400	C#*D#*E#*F#
3	Vorada rebaix 3		1,000	6,400			6,400	C#*D#*E#*F#
4	Vorada rebaix 4		1,000	6,400			6,400	C#*D#*E#*F#

TOTAL AMIDAMENT **25,600**

6 F9J12X50 M2 Reg d'imprimació amb emulsió bituminosa catiònica eci, amb dotació 1,5 kg/m2

AMIDAMENT DIRECTE **0,000**

7 F9H11B61 t Paviment de mescla bituminosa contínua en calent tipus AC 22 bin B60/70 S (S-20), amb betum asfàltic de penetració, de granulometria semidensa per a capa intermèdia i granulat granític, estesa i compactada

AMIDAMENT DIRECTE **0,000**

8 F9J13Q40 M2 Reg d'adherència amb emulsió bituminosa catiònica ecr-1, amb dotació 1 kg/m2

AMIDAMENT DIRECTE **0,000**

9 F9H11261 t Paviment de mescla bituminosa contínua en calent tipus AC 16 surf B60/70 D (D-12), amb betum asfàltic de penetració, de granulometria densa per a capa de rodadura i granulat granític, estesa i compactada

AMIDAMENT DIRECTE **0,000**

10 FDX001 U Aixecar pou de registre de clavegueram o arqueta de telefonia/telecomunicacions (80*80)

AMIDAMENT DIRECTE **1,000**

OBRA 01 PRESSUPOST 00
CAPÍTOL 02 REBAIXOS
TITOL 3 15 C/DE LA CREU-C/DE L'APÒSTOL SANT JAUME (4 REBAIXOS
TITOL 3 04 SENYALITZACIÓ

NUM.	CODI	UA	DESCRIPCIÓ

1 G219Q200 m2 Fresat per esborrar pintura de pasos de cebra, senyal de stop o cediu el pas, fletxes, lletres, símbols, zebrats, franges de vèrtexs de illetes existents, en paviment de mescles bituminoses ,càrrega sobre camió i cànon abocament

Num.	Text	Tipus	[C]	[D]	[E]	[F]	TOTAL	Fórmula
1			2,000				2,000	C#*D#*E#*F#
2			4,000	0,500		4,000	8,000	C#*D#*E#*F#
3			4,000	0,500		6,000	12,000	C#*D#*E#*F#

TOTAL AMIDAMENT **22,000**

2 FBBZ3001 u Suport tubular d'acer galvanitzat de 60x3 mm, de 3 m d'altura, per a la col·locació de senyals de trànsit, inclòs excavació, fonamentació i col·locació

AMIDAMENT DIRECTE **2,000**

AMIDAMENTS

3	G21B1006	U	Desmuntatge, càrrega i transport a magatzem, abocador autoritzat o acopi a la mateixa obra, d'elements de vialitat i mobiliari urbà, incloent la seva recol·locació en cas que sigui necessària.

AMIDAMENT DIRECTE 2,000

4 FBA1HZ02 m2

Pintat manual de lletres, símbols, zebrats, franges de vèrtexs d'illetes i altres elements sobre el paviment, amb pintura de dos components en fred de llarga durada

Num.	Text	Tipus	[C]	[D]	[E]	[F]	TOTAL	Fórmula
1			4,000	0,500		4,000	8,000	C#*D#*E#*F#
2			4,000	0,500		6,000	12,000	C#*D#*E#*F#
4			5,500	0,500			2,750	C#*D#*E#*F#
6			1,450				1,450	C#*D#*E#*F#

TOTAL AMIDAMENT 24,200

OBRA	01	PRESSUPOST 00
CAPÍTOL	02	REBAIXOS
TITOL 3	16	C/LLIBERTAT-ILLETA (4 REBAIXOS)
TITOL 3	01	DEMOLICIONS I MOVIMENT DE TERRES

NUM.	CODI	UA	DESCRIPCIÓ

1 G219Q105 m

Tall amb serra de disc de qualsevol tipus de paviment, fins a una fondària de 30 cm

Num.	Text	Tipus	[C]	[D]	[E]	[F]	TOTAL	Fórmula
1	Tall rebaix 1		5,800				5,800	C#*D#*E#*F#
2			1,900	2,000			3,800	C#*D#*E#*F#
4	Tall rebaix 2		4,600				4,600	C#*D#*E#*F#
5			2,600				2,600	C#*D#*E#*F#
6			2,200				2,200	C#*D#*E#*F#
8	Tall rebaix 3		4,600				4,600	C#*D#*E#*F#
9			2,800				2,800	C#*D#*E#*F#
10			2,200				2,200	C#*D#*E#*F#
12	Tall rebaix 4		8,000				8,000	C#*D#*E#*F#
13			2,000				2,000	C#*D#*E#*F#
14			1,850				1,850	C#*D#*E#*F#

TOTAL AMIDAMENT 40,450

2 F2194JF5 m2

Demolició de paviment de panot o de llosa de qualsevol tipus, col·locats sobre formigó, de fins a 30 cm de gruix i fins a 2 m d'amplària amb mitjans mecànics i/o manuals, i càrrega manual o mecànica de runa sobre camió o contenidor.

Num.	Text	Tipus	[C]	[D]	[E]	[F]	TOTAL	Fórmula
1	rebaix 1		11,000				11,000	C#*D#*E#*F#
3	rebaix 2		13,000				13,000	C#*D#*E#*F#
5	rebaix 3		12,700				12,700	C#*D#*E#*F#
7	rebaix 4		14,500				14,500	C#*D#*E#*F#

TOTAL AMIDAMENT 51,200

AMIDAMENTS

3 F219XXXX m

Demolició de vorada i rigola existent,amb martell trencador muntat sobre retroexcavadora i càrrega mecànica i manual de runa sobre camió o contenidor

Num.	Text	Tipus	[C]	[D]	[E]	[F]	TOTAL	Fórmula
1	rebaix 1		5,800				5,800	C#*D#*E#*F#
3	rebaix 2		4,600				4,600	C#*D#*E#*F#
5	rebaix 3		4,600				4,600	C#*D#*E#*F#
7	rebaix 4		8,000				8,000	C#*D#*E#*F#

TOTAL AMIDAMENT **23,000**

4 E2213422 m3

Excavació per a rebaix en terreny compacte (SPT 20-50), realitzada amb pala excavadora i càrrega directa sobre camió o contenidor

Num.	Text	Tipus	[C]	[D]	[E]	[F]	TOTAL	Fórmula
1	rebaix 1		11,000		0,300		3,300	C#*D#*E#*F#
3	rebaix 2		13,000		0,300		3,900	C#*D#*E#*F#
5	rebaix 3		12,700		0,300		3,810	C#*D#*E#*F#
7	rebaix 4		14,500		0,300		4,350	C#*D#*E#*F#

TOTAL AMIDAMENT **15,360**

5 F228F60F m3

Rebliment i piconatge d'explanada per regularitzar, amb tot-ú reciclat, en tongades de gruix de fins a 25 cm, utilitzant corró vibratori per a compactar, amb compactació del 98 % PM

Num.	Text	Tipus	[C]	[D]	[E]	[F]	TOTAL	Fórmula
1	rebaix 1		11,000		0,300		3,300	C#*D#*E#*F#
2							0,000	
3	rebaix 2		13,000		0,300		3,900	C#*D#*E#*F#
4							0,000	
5	rebaix 3		12,700		0,300		3,810	C#*D#*E#*F#
6							0,000	
7	rebaix 4		14,500		0,300		4,350	C#*D#*E#*F#

TOTAL AMIDAMENT **15,360**

OBRA	01	PRESSUPOST 00
CAPÍTOL	02	REBAIXOS
TITOL 3	16	C/LLIBERTAT-ILLETA (4 REBAIXOS)
TITOL 3	02	GESTIÓ DE RESIDUS

NUM.	CODI	UA	DESCRIPCIÓ

1 F2RA7LP0 m3

Deposició controlada a dipòsit autoritzat de residus de terra inerts procedents d'excavació i/o deposició controlada a centre de reciclatge de residus inerts, segons la Llista Europea de Residus (ORDEN MAM/304/2002)

Num.	Text	Tipus	[C]	[D]	[E]	[F]	TOTAL	Fórmula
1	rebaix 1excavació		11,000		0,300	1,300	4,290	C#*D#*E#*F#
3	rebaix 2 excavació		13,000		0,300	1,300	5,070	C#*D#*E#*F#
5	rebaix 3 excavació		12,700		0,300	1,300	4,953	C#*D#*E#*F#

7	rebaix 4 excavació		14,500		0,300	1,300	5,655	C#*D#*E#*F#

TOTAL AMIDAMENT 19,968

2 F2RA71H0 m3

Deposició controlada a dipòsit autoritzat de residus de formigó inerts procedents de demolició i/o deposició controlada a centre de reciclatge de residus inerts, segons la Llista Europea de Residus (ORDEN MAM/304/2002)

Num.	Text	Tipus	[C]	[D]	[E]	[F]	TOTAL	Fórmula
1	rebaix 1		11,000		0,150	1,300	2,145	C#*D#*E#*F#
3	rebaix 2		13,000		0,150	1,300	2,535	C#*D#*E#*F#
5	rebaix 3		12,700		0,150	1,300	2,477	C#*D#*E#*F#
7	rebaix 4		14,500		0,150	1,300	2,828	C#*D#*E#*F#
9	vorera rebaix 1		5,800	0,200	0,500	1,300	0,754	C#*D#*E#*F#
10	rigola rebaix1		5,800	0,300	0,150	1,300	0,339	C#*D#*E#*F#
12	vorera rebaix 2		4,600	0,200	5,000	1,300	5,980	C#*D#*E#*F#
13	rigola rebaix 2		4,600	0,300	0,150	1,300	0,269	C#*D#*E#*F#
15	vorera rebaix 3		4,600	0,200	0,500	1,300	0,598	C#*D#*E#*F#
16	rigola rebaix 3		4,600	0,300	0,150	1,300	0,269	C#*D#*E#*F#
18	vorera rebaix 4		8,000	0,200	0,500	1,300	1,040	C#*D#*E#*F#
19	rigola rebaix 4		8,000	0,300	0,150	1,300	0,468	C#*D#*E#*F#

TOTAL AMIDAMENT 19,702

3 F2R35039 m3

Transport de terres i/o residus inerts o no especials a instal·lació autoritzada de gestió de residus, amb camió de 12 t i temps d'espera per a la càrrega amb mitjans mecànics, amb un recorregut de 1 a 20 km

Num.	Text	Tipus	[C]	[D]	[E]	[F]	TOTAL	Fórmula
1	rebaix 1excavació		11,000		0,300	1,300	4,290	C#*D#*E#*F#
3	rebaix 2 excavació		13,000		0,300	1,300	5,070	C#*D#*E#*F#
5	rebaix 3 excavació		12,700		0,300	1,300	4,953	C#*D#*E#*F#
7	rebaix 4 excavació		14,500		0,300	1,300	5,655	C#*D#*E#*F#
9	rebaix 1		11,000		0,150	1,300	2,145	C#*D#*E#*F#
10							0,000	
11	rebaix 2		13,000		0,150	1,300	2,535	C#*D#*E#*F#
12							0,000	
13	rebaix 3		12,700		0,150	1,300	2,477	C#*D#*E#*F#
14							0,000	
15	rebaix 4		14,500		0,150	1,300	2,828	C#*D#*E#*F#
16							0,000	
17	vorera rebaix 1		5,800	0,200	0,500	1,300	0,754	C#*D#*E#*F#
18	rigola rebaix1		5,800	0,300	0,150	1,300	0,339	C#*D#*E#*F#
19							0,000	
20	vorera rebaix 2		4,600	0,200	5,000	1,300	5,980	C#*D#*E#*F#
21	rigola rebaix 2		4,600	0,300	0,150	1,300	0,269	C#*D#*E#*F#
22							0,000	
23	vorera rebaix 3		4,600	0,200	0,500	1,300	0,598	C#*D#*E#*F#
24	rigola rebaix 3		4,600	0,300	0,150	1,300	0,269	C#*D#*E#*F#

25							0,000	
26	vorera rebaix 4		8,000	0,200	0,500	1,300	1,040	C#*D#*E#*F#
27	rigola rebaix 4		8,000	0,300	0,150	1,300	0,468	C#*D#*E#*F#

TOTAL AMIDAMENT **39,670**

OBRA 01 PRESSUPOST 00
CAPÍTOL 02 REBAIXOS
TITOL 3 16 C/LLIBERTAT-ILLETA (4 REBAIXOS)
TITOL 3 03 PAVIMENTS

NUM.	CODI	UA	DESCRIPCIÓ
1	EE20	m2	Paviment de lloses de paviment podotàctil de color, de 30 x 30 x 5 cm, a col·locat a truc de maceta amb morter de ciment 1:6, elaborat a l'obra amb formigonera de 165 l, sobre llosa de formigó hm-20 de 10 cm. de gruix, inclòs aixecament de pericó o registre.

Num.	Text	Tipus	[C]	[D]	[E]	[F]	TOTAL	Fórmula
1	Pav.Podotàctil rebaix 1		1,000	3,600			3,600	C#*D#*E#*F#
2	Pav.Podotàctil rebaix 2		1,000	3,900			3,900	C#*D#*E#*F#
3	Pav.Podotàctil rebaix 3		1,000	3,900			3,900	C#*D#*E#*F#
4	Pav.Podotàctil rebaix 4		1,000	4,850			4,850	C#*D#*E#*F#

TOTAL AMIDAMENT **16,250**

2	F9E1311G	m2	Paviment de panot per a vorera gris o color de 20x20x4 cm, classe 1a, preu superior, sobre suport de 3 cm. de morter de ciment,elaborat a l'obra amb formigonera de 165 l, col·locat a cop de maceta amb morter mixt i beurada de ciment , inclòs 10 cm. de formigó hm-20 estés i compactat; totalment acabat, segons la direcció d'obra, inclòs aixecament de pericó o registre.

Num.	Text	Tipus	[C]	[D]	[E]	[F]	TOTAL	Fórmula
1	Paviment panot rebaix 1		1,000	4,000			4,000	C#*D#*E#*F#
2	Paviment panot rebaix 2		1,000	4,500			4,500	C#*D#*E#*F#
3	Paviment panot rebaix 3		1,000	3,800			3,800	C#*D#*E#*F#
4	Paviment panot rebaix 4		1,000	6,100			6,100	C#*D#*E#*F#

TOTAL AMIDAMENT **18,400**

3	F9F5A222	m2	Paviment per pas de peatons,de peces de formigó de forma rectangular de 40x58x10 cm, bicapa color gris i amb cantos rectes, preu alt de GLS modelo Prisma, o equivalente, col.locat estès amb morter de 200 kg/m3 de ciment pórtland elaborat a l'obra amb formigonera de 165 l a picada de massa. i reblert de juntes amb morter, sobre base de formigó hm.20 de 10 cm de gruix, inclòs aixecament de pericó o registre.

Num.	Text	Tipus	[C]	[D]	[E]	[F]	TOTAL	Fórmula
1	Paviment peces formigó rebaix 1		1,000	1,900	0,600		1,140	C#*D#*E#*F#
2			1,000	1,900	1,200		2,280	C#*D#*E#*F#
4	Paviment peces formigó rebaix 2		1,000	2,200	0,600		1,320	C#*D#*E#*F#
6	Paviment peces formigó rebaix 3		1,000	2,200	0,600		1,320	C#*D#*E#*F#
8	Paviment peces formigó rebaix 4		1,000	1,850	0,600		1,110	C#*D#*E#*F#
9			1,000	2,000	1,200		2,400	C#*D#*E#*F#

TOTAL AMIDAMENT **9,570**

4 F965A5DD m

Vorada recta de peces de formigó, doble capa, amb secció normalitzada de calçada C2 de 17x28 cm, de classe climàtica B, classe resistent a l'abrasió H i classe resistent a flexió T (R-5 MPa), segons UNE-EN 1340, col·locada sobre base de formigó HM-20/P/40/I de 25 a 30 cm d'alçària, i rejuntada amb morter M-8 elaborat a l'obra amb formigonera de 165 l

Num.	Text	Tipus	[C]	[D]	[E]	[F]	TOTAL	Fórmula
1	Vorada rebaix 1		1,000	3,000			3,000	C#*D#*E#*F#
2	Vorada rebaix 2		1,000	3,000			3,000	C#*D#*E#*F#
3	Vorada rebaix 3		1,000	3,000			3,000	C#*D#*E#*F#
4	Vorada rebaix 4		1,000	3,000			3,000	C#*D#*E#*F#

TOTAL AMIDAMENT **12,000**

5 F9787GD1 m

Rigola de formigó HM-30/P/20/I+E, de consistència plàstica i grandària màxima del granulat 20 mm, de 30 cm d'amplària i de 25 a 30 cm d'alçària, acabat remolinat

Num.	Text	Tipus	[C]	[D]	[E]	[F]	TOTAL	Fórmula
1	Vorada rebaix 1		1,000	5,800			5,800	C#*D#*E#*F#
2	Vorada rebaix 2		1,000	4,600			4,600	C#*D#*E#*F#
3	Vorada rebaix 3		1,000	4,600			4,600	C#*D#*E#*F#
4	Vorada rebaix 4		1,000	8,000			8,000	C#*D#*E#*F#

TOTAL AMIDAMENT **23,000**

6 FDX001 U

Aixecar pou de registre de clavegueram o arqueta de telefonia/telecomunicacions (80*80)

AMIDAMENT DIRECTE **2,000**

OBRA 01 PRESSUPOST 00
CAPÍTOL 02 REBAIXOS
TITOL 3 16 C/LLIBERTAT-ILLETA (4 REBAIXOS)
TITOL 3 04 SENYALITZACIÓ

NUM.	CODI	UA	DESCRIPCIÓ

1 G219Q200 m2

Fresat per esborrar pintura de pasos de cebra, senyal de stop o cediu el pas, fletxes, lletres, símbols, zebrats, franges de vèrtexs de illetes existents, en paviment de mescles bituminoses ,càrrega sobre camió i cànon abocament

Num.	Text	Tipus	[C]	[D]	[E]	[F]	TOTAL	Fórmula
1			7,000	4,000	0,500		14,000	C#*D#*E#*F#
2			5,500	4,000	0,500		11,000	C#*D#*E#*F#
3			1,000	8,800	0,500		4,400	C#*D#*E#*F#

TOTAL AMIDAMENT **29,400**

2 FBA1HZ02 m2

Pintat manual de lletres, símbols, zebrats, franges de vèrtexs d'illetes i altres elements sobre el paviment, amb pintura de dos components en fred de llarga durada

Num.	Text	Tipus	[C]	[D]	[E]	[F]	TOTAL	Fórmula
1			7,000	4,000	0,500		14,000	C#*D#*E#*F#
2			5,500	4,000	0,500		11,000	C#*D#*E#*F#
3			1,000	8,800	0,500		4,400	C#*D#*E#*F#

4			1,000	1,450			1,450	C#*D#*E#*F#

TOTAL AMIDAMENT 30,850

3 FBBZ3001 u Suport tubular d'acer galvanitzat de 60x3 mm, de 3 m d'altura, per a la col·locació de senyals de trànsit, inclòs excavació, fonamentació i col·locació

AMIDAMENT DIRECTE 1,000

4 G21B1006 U Desmuntatge, càrrega i transport a magatzem, abocador autoritzat o acopi a la mateixa obra, d'elements de vialitat i mobiliari urbà, incloent la seva recol·locació en cas que sigui necessària.

AMIDAMENT DIRECTE 1,000

OBRA 01 PRESSUPOST 00
CAPÍTOL 02 REBAIXOS
TITOL 3 17 C/LLIBERTAT-C/DE SANT LLEI (3 REBAIXOS)
TITOL 3 01 DEMOLICIONS I MOVIMENT DE TERRES

NUM.	CODI	UA	DESCRIPCIÓ
1	G219Q105	m	Tall amb serra de disc de qualsevol tipus de paviment, fins a una fondària de 30 cm

Num.	Text	Tipus	[C]	[D]	[E]	[F]	TOTAL	Fórmula
1	Tall rebaix 1			6,400			6,400	C#*D#*E#*F#
2			2,000	1,850			3,700	C#*D#*E#*F#
3	Tall rebaix 2			11,350			11,350	C#*D#*E#*F#
4			2,000	2,100			4,200	C#*D#*E#*F#
5	Tall rebaix 3			6,000			6,000	C#*D#*E#*F#
6			2,000	1,200			2,400	C#*D#*E#*F#
7				3,600			3,600	C#*D#*E#*F#
8			2,000	4,450			8,900	C#*D#*E#*F#

TOTAL AMIDAMENT 46,550

2 F2194JF5 m2 Demolició de paviment de panot o de llosa de qualsevol tipus, col·locats sobre formigó, de fins a 30 cm de gruix i fins a 2 m d'amplària amb mitjans mecànics i/o manuals, i càrrega manual o mecànica de runa sobre camió o contenidor.

Num.	Text	Tipus	[C]	[D]	[E]	[F]	TOTAL	Fórmula
1	Paviment rebaix 1		1,000	11,850			11,850	C#*D#*E#*F#
2	Paviment rebaix 2		1,000	20,500			20,500	C#*D#*E#*F#
3	Paviment rebaix 3		1,000	9,800			9,800	C#*D#*E#*F#

TOTAL AMIDAMENT 42,150

3 F219XXXX m Demolició de vorada i rigola existent,amb martell trencador muntat sobre retroexcavadora i càrrega mecànica i manual de runa sobre camió o contenidor

Num.	Text	Tipus	[C]	[D]	[E]	[F]	TOTAL	Fórmula
1	rebaix 1		1,000	6,400			6,400	C#*D#*E#*F#
2	rebaix 2		1,000	11,350			11,350	C#*D#*E#*F#

3	rebaix 3		1,000	6,000			6,000	C#*D#*E#*F#

TOTAL AMIDAMENT 23,750

4 E2213422 m3

Excavació per a rebaix en terreny compacte (SPT 20-50), realitzada amb pala excavadora i càrrega directa sobre camió o contenidor

Num.	Text	Tipus	[C]	[D]	[E]	[F]	TOTAL	Fórmula
1	Excavació rebaix 1		1,000	11,850		0,300	3,555	C#*D#*E#*F#
2	Excavació rebaix 2		1,000	20,500		0,300	6,150	C#*D#*E#*F#
3	Excavació rebaix 3		1,000	5,800		0,300	1,740	C#*D#*E#*F#

TOTAL AMIDAMENT 11,445

5 F228F60F m3

Rebliment i piconatge d'explanada per regularitzar, amb tot-ú reciclat, en tongades de gruix de fins a 25 cm, utilitzant corró vibratori per a compactar, amb compactació del 98 % PM

Num.	Text	Tipus	[C]	[D]	[E]	[F]	TOTAL	Fórmula
1	Excavació rebaix 1		1,000	11,850		0,300	3,555	C#*D#*E#*F#
2	Excavació rebaix 2		1,000	20,500		0,300	6,150	C#*D#*E#*F#
3	Excavació rebaix 3		1,000	5,800		0,300	1,740	C#*D#*E#*F#

TOTAL AMIDAMENT 11,445

OBRA	01	PRESSUPOST 00
CAPÍTOL	02	REBAIXOS
TITOL 3	17	C/LLIBERTAT-C/DE SANT LLEI (3 REBAIXOS)
TITOL 3	02	GESTIÓ DE RESIDUS

NUM.	CODI	UA	DESCRIPCIÓ

1 F2RA7LP0 m3

Deposició controlada a dipòsit autoritzat de residus de terra inerts procedents d'excavació i/o deposició controlada a centre de reciclatge de residus inerts, segons la Llista Europea de Residus (ORDEN MAM/304/2002)

Num.	Text	Tipus	[C]	[D]	[E]	[F]	TOTAL	Fórmula
1	Excavació rebaix 1		1,300	11,850		0,300	4,622	C#*D#*E#*F#
2	Excavació rebaix 2		1,300	20,500		0,300	7,995	C#*D#*E#*F#
3	Excavació rebaix 3		1,300	5,800		0,300	2,262	C#*D#*E#*F#

TOTAL AMIDAMENT 14,879

2 F2RA71H0 m3

Deposició controlada a dipòsit autoritzat de residus de formigó inerts procedents de demolició i/o deposició controlada a centre de reciclatge de residus inerts, segons la Llista Europea de Residus (ORDEN MAM/304/2002)

Num.	Text	Tipus	[C]	[D]	[E]	[F]	TOTAL	Fórmula
1	Paviment rebaix 1		1,300	6,400	1,800	0,150	2,246	C#*D#*E#*F#
2	Paviment rebaix 2		1,300	6,400	2,000	0,150	2,496	C#*D#*E#*F#
4	Vorada rebaix 1		1,300	6,400	0,500	0,200	0,832	C#*D#*E#*F#
5	Vorada rebaix 2		1,300	6,400	0,500	0,200	0,832	C#*D#*E#*F#
7	rigola rebaix 1		1,300	6,400	0,300	0,150	0,374	C#*D#*E#*F#
8	rigola rebaix 2		1,300	6,400	0,300	0,150	0,374	C#*D#*E#*F#

11	Paviment rebaix 1		1,300	11,850		0,150	2,311	C#*D#*E#*F#
12	Paviment rebaix 2		1,300	20,500		0,150	3,998	C#*D#*E#*F#
13	Paviment rebaix 3		1,300	9,800		0,150	1,911	C#*D#*E#*F#

TOTAL AMIDAMENT **15,374**

3 F2R35039 m3

Transport de terres i/o residus inerts o no especials a instal·lació autoritzada de gestió de residus, amb camió de 12 t i temps d'espera per a la càrrega amb mitjans mecànics, amb un recorregut de 1 a 20 km

Num.	Text	Tipus	[C]	[D]	[E]	[F]	TOTAL	Fórmula
1	Excavació rebaix 1		1,300	11,850		0,300	4,622	C#*D#*E#*F#
2	Excavació rebaix 2		1,300	20,500		0,300	7,995	C#*D#*E#*F#
3	Excavació rebaix 3		1,300	5,800		0,300	2,262	C#*D#*E#*F#
5	Paviment rebaix 1		1,300	11,850		0,150	2,311	C#*D#*E#*F#
6	Paviment rebaix 2		1,300	20,500		0,150	3,998	C#*D#*E#*F#
7	Paviment rebaix 3		1,300	9,800		0,150	1,911	C#*D#*E#*F#
9	vorada rebaix 1		1,300	6,400	0,500	0,200	0,832	C#*D#*E#*F#
10	vorada rebaix 2		1,300	11,350	0,500	0,200	1,476	C#*D#*E#*F#
11	vorada rebaix 3		1,300	6,000	0,500	0,200	0,780	C#*D#*E#*F#
13	rigola rebaix 1		1,300	6,400	0,300	0,150	0,374	C#*D#*E#*F#
14	rigola rebaix 2		1,300	11,350	0,300	0,150	0,664	C#*D#*E#*F#
15	rigola rebaix 3		1,300	6,000	0,300	0,150	0,351	C#*D#*E#*F#

TOTAL AMIDAMENT **27,576**

OBRA 01 PRESSUPOST 00
CAPÍTOL 02 REBAIXOS
TITOL 3 17 C/LLIBERTAT-C/DE SANT LLEI (3 REBAIXOS)
TITOL 3 03 PAVIMENTS

NUM.	CODI	UA	DESCRIPCIÓ

1 EE20 m2

Paviment de lloses de paviment podotàctil de color, de 30 x 30 x 5 cm, a col·locat a truc de maceta amb morter de ciment 1:6, elaborat a l'obra amb formigonera de 165 l, sobre llosa de formigó hm-20 de 10 cm. de gruix, inclòs aixecament de pericó o registre.

Num.	Text	Tipus	[C]	[D]	[E]	[F]	TOTAL	Fórmula
1	Pav.Podotàctil rebaix 1		1,000	3,500			3,500	C#*D#*E#*F#
2	Pav.Podotàctil rebaix 2		1,000	7,800			7,800	C#*D#*E#*F#
3	Pav.Podotàctil rebaix 3		1,000	6,300			6,300	C#*D#*E#*F#

TOTAL AMIDAMENT **17,600**

2 F9E1311G m2

Paviment de panot per a vorera gris o color de 20x20x4 cm, classe 1a, preu superior, sobre suport de 3 cm. de morter de ciment,elaborat a l'obra amb formigonera de 165 l, col·locat a cop de maceta amb morter mixt i beurada de ciment , inclòs 10 cm. de formigó hm-20 estés i compactat; totalment acabat, segons la direcció d'obra, inclòs aixecament de pericó o registre.

Num.	Text	Tipus	[C]	[D]	[E]	[F]	TOTAL	Fórmula
1	Paviment panot rebaix 1		1,000	4,000			4,000	C#*D#*E#*F#
2	Paviment panot rebaix 2		1,000	7,900			7,900	C#*D#*E#*F#

AMIDAMENTS

TOTAL AMIDAMENT 11,900

3 F9F5A222 m2

Paviment per pas de peatons,de peces de formigó de forma rectangular de 40x58x10 cm, bicapa color gris i amb cantos rectes, preu alt de GLS modelo Prisma, o equivalente, col.locat estès amb morter de 200 kg/m3 de ciment pórtland elaborat a l'obra amb formigonera de 165 l a picada de massa. i reblert de juntes amb morter, sobre base de formigó hm.20 de 10 cm de gruix, inclòs aixecament de pericó o registre.

Num.	Text	Tipus	[C]	[D]	[E]	[F]	TOTAL	Fórmula
1	Paviment peces formigó rebaix 1		2,000	1,850	1,200		4,440	C#*D#*E#*F#
2	Paviment peces formigó rebaix 2		2,000	2,100	1,200		5,040	C#*D#*E#*F#
3	Paviment peces formigó rebaix 3		1,000	3,500			3,500	C#*D#*E#*F#

TOTAL AMIDAMENT 12,980

4 F965A5DD m

Vorada recta de peces de formigó, doble capa, amb secció normalitzada de calçada C2 de 17x28 cm, de classe climàtica B, classe resistent a l'abrasió H i classe resistent a flexió T (R-5 MPa), segons UNE-EN 1340, col·locada sobre base de formigó HM-20/P/40/I de 25 a 30 cm d'alçària, i rejuntada amb morter M-8 elaborat a l'obra amb formigonera de 165 l

Num.	Text	Tipus	[C]	[D]	[E]	[F]	TOTAL	Fórmula
1	Vorada rebaix 1		1,000	3,000			3,000	C#*D#*E#*F#
2	Vorada rebaix 2		1,000	3,000			3,000	C#*D#*E#*F#
3	Vorada rebaix 3		1,000	3,000			3,000	C#*D#*E#*F#

TOTAL AMIDAMENT 9,000

5 F9787GD1 m

Rigola de formigó HM-30/P/20/I+E, de consistència plàstica i grandària màxima del granulat 20 mm, de 30 cm d'amplària i de 25 a 30 cm d'alçària, acabat remolinat

Num.	Text	Tipus	[C]	[D]	[E]	[F]	TOTAL	Fórmula
1	Rigola rebaix 1		1,000	6,400			6,400	C#*D#*E#*F#
2	Rigola rebaix 2		1,000	11,350			11,350	C#*D#*E#*F#
3	Rigola rebaix 3		1,000	6,000			6,000	C#*D#*E#*F#

TOTAL AMIDAMENT 23,750

OBRA 01 PRESSUPOST 00
CAPÍTOL 02 REBAIXOS
TITOL 3 17 C/LLIBERTAT-C/DE SANT LLEI (3 REBAIXOS)
TITOL 3 04 SENYALITZACIÓ

NUM.	CODI	UA	DESCRIPCIÓ

1 G219Q200 m2

Fresat per esborrar pintura de pasos de cebra, senyal de stop o cediu el pas, fletxes, lletres, símbols, zebrats, franges de vèrtexs de illetes existents, en paviment de mescles bituminoses ,càrrega sobre camió i cànon abocament

Num.	Text	Tipus	[C]	[D]	[E]	[F]	TOTAL	Fórmula
1			6,000	4,000	0,500		12,000	C#*D#*E#*F#
2			11,000	4,000	0,500		22,000	C#*D#*E#*F#
3			2,000	3,500	0,500		3,500	C#*D#*E#*F#

TOTAL AMIDAMENT 37,500

2 FBA1HZ02 m2 Pintat manual de lletres, símbols, zebrats, franges de vèrtexs d'illetes i altres elements sobre el paviment, amb pintura de dos components en fred de llarga durada

Num.	Text	Tipus	[C]	[D]	[E]	[F]	TOTAL	Fórmula
1			6,000	4,000	0,500		12,000	C#*D#*E#*F#
2			11,000	4,000	0,500		22,000	C#*D#*E#*F#
3			2,000	3,500	0,500		3,500	C#*D#*E#*F#

TOTAL AMIDAMENT **37,500**

OBRA 01 PRESSUPOST 00
CAPÍTOL 02 REBAIXOS
TITOL 3 18 C/DELS GERMANS QUERALT-C/DE LA LLIBERTAT (1 REBAIX
TITOL 3 01 DEMOLICIONS I MOVIMENT DE TERRES

NUM.	CODI	UA	DESCRIPCIÓ

1 G219Q105 m Tall amb serra de disc de qualsevol tipus de paviment, fins a una fondària de 30 cm

Num.	Text	Tipus	[C]	[D]	[E]	[F]	TOTAL	Fórmula
1			6,400				6,400	C#*D#*E#*F#
2			1,900	2,000			3,800	C#*D#*E#*F#

TOTAL AMIDAMENT **10,200**

2 F2194JF5 m2 Demolició de paviment de panot o de llosa de qualsevol tipus, col·locats sobre formigó, de fins a 30 cm de gruix i fins a 2 m d'amplària amb mitjans mecànics i/o manuals, i càrrega manual o mecànica de runa sobre camió o contenidor.

Num.	Text	Tipus	[C]	[D]	[E]	[F]	TOTAL	Fórmula
1			1,900	6,400			12,160	C#*D#*E#*F#

TOTAL AMIDAMENT **12,160**

3 F219XXXX m Demolició de vorada i rigola existent,amb martell trencador muntat sobre retroexcavadora i càrrega mecànica i manual de runa sobre camió o contenidor

Num.	Text	Tipus	[C]	[D]	[E]	[F]	TOTAL	Fórmula
1	vorada		6,400				6,400	C#*D#*E#*F#

TOTAL AMIDAMENT **6,400**

4 E2213422 m3 Excavació per a rebaix en terreny compacte (SPT 20-50), realitzada amb pala excavadora i càrrega directa sobre camió o contenidor

Num.	Text	Tipus	[C]	[D]	[E]	[F]	TOTAL	Fórmula
1			1,900	6,400	0,300		3,648	C#*D#*E#*F#

TOTAL AMIDAMENT **3,648**

5 F228F60F m3 Rebliment i piconatge d'explanada per regularitzar, amb tot-ú reciclat, en tongades de gruix de fins a 25 cm, utilitzant corró vibratori per a compactar, amb compactació del 98 % PM

Num.	Text	Tipus	[C]	[D]	[E]	[F]	TOTAL	Fórmula

1			1,900	6,400	0,300		3,648	C#*D#*E#*F#

TOTAL AMIDAMENT 3,648

6 G2194XK5 m2 Demolició de paviment de mescla bituminosa o paviment de formigó, de fins a 30 cm de gruix amb mitjans manuals i mecanics i càrrega sobre camió o contenidor

AMIDAMENT DIRECTE 0,000

OBRA 01 PRESSUPOST 00
CAPÍTOL 02 REBAIXOS
TITOL 3 18 C/DELS GERMANS QUERALT-C/DE LA LLIBERTAT (1 REBAIX
TITOL 3 02 GESTIÓ DE RESIDUS

NUM.	CODI	UA	DESCRIPCIÓ

1 F2RA73G0 m3 Deposició controlada a dipòsit autoritzat de residus barrejats inerts , procedents de demolició i/o deposició controlada a centre de reciclatge de residus inerts, segons la Llista Europea de Residus (ORDEN MAM/304/2002)

AMIDAMENT DIRECTE 0,000

2 F2RA7LP0 m3 Deposició controlada a dipòsit autoritzat de residus de terra inerts procedents d'excavació i/o deposició controlada a centre de reciclatge de residus inerts, segons la Llista Europea de Residus (ORDEN MAM/304/2002)

Num.	Text	Tipus	[C]	[D]	[E]	[F]	TOTAL	Fórmula
1			1,900	6,400	0,300	1,300	4,742	C#*D#*E#*F#

TOTAL AMIDAMENT 4,742

3 F2RA71H0 m3 Deposició controlada a dipòsit autoritzat de residus de formigó inerts procedents de demolició i/o deposició controlada a centre de reciclatge de residus inerts, segons la Llista Europea de Residus (ORDEN MAM/304/2002)

Num.	Text	Tipus	[C]	[D]	[E]	[F]	TOTAL	Fórmula
1	panot		1,900	6,400	0,150	1,300	2,371	C#*D#*E#*F#
3	vorada		6,400	0,200	0,500	1,300	0,832	C#*D#*E#*F#
4	rigola		6,400	0,300	0,150	1,300	0,374	C#*D#*E#*F#

TOTAL AMIDAMENT 3,577

4 F2R35039 m3 Transport de terres i/o residus inerts o no especials a instal·lació autoritzada de gestió de residus, amb camió de 12 t i temps d'espera per a la càrrega amb mitjans mecànics, amb un recorregut de 1 a 20 km

Num.	Text	Tipus	[C]	[D]	[E]	[F]	TOTAL	Fórmula
1			1,900	6,400	0,300	1,300	4,742	C#*D#*E#*F#
3	panot		1,900	6,400	0,150	1,300	2,371	C#*D#*E#*F#
5	vorada		6,400	0,200	0,500	1,300	0,832	C#*D#*E#*F#
6	rigola		6,400	0,300	0,150	1,300	0,374	C#*D#*E#*F#

TOTAL AMIDAMENT 8,319

OBRA 01 PRESSUPOST 00
CAPÍTOL 02 REBAIXOS
TITOL 3 18 C/DELS GERMANS QUERALT-C/DE LA LLIBERTAT (1 REBAIX

AMIDAMENTS

TITOL 3 03 PAVIMENTS

NUM.	CODI	UA	DESCRIPCIÓ
1	EE20	m2	Paviment de lloses de paviment podotàctil de color, de 30 x 30 x 5 cm, a col·locat a truc de maceta amb morter de ciment 1:6, elaborat a l'obra amb formigonera de 165 l, sobre llosa de formigó hm-20 de 10 cm. de gruix, inclòs aixecament de pericó o registre.

Num.	Text	Tipus	[C]	[D]	[E]	[F]	TOTAL	Fórmula
1			3,600				3,600	C#*D#*E#*F#

TOTAL AMIDAMENT **3,600**

NUM.	CODI	UA	DESCRIPCIÓ
2	F9E1311G	m2	Paviment de panot per a vorera gris o color de 20x20x4 cm, classe 1a, preu superior, sobre suport de 3 cm. de morter de ciment,elaborat a l'obra amb formigonera de 165 l, col·locat a cop de maceta amb morter mixt i beurada de ciment , inclòs 10 cm. de formigó hm-20 estés i compactat; totalment acabat, segons la direcció d'obra, inclòs aixecament de pericó o registre.

Num.	Text	Tipus	[C]	[D]	[E]	[F]	TOTAL	Fórmula
1			2,000	2,000		2,000	8,000	C#*D#*E#*F#

TOTAL AMIDAMENT **8,000**

NUM.	CODI	UA	DESCRIPCIÓ
3	F9F5A222	m2	Paviment per pas de peatons,de peces de formigó de forma rectangular de 40x58x10 cm, bicapa color gris i amb cantos rectes, preu alt de GLS modelo Prisma, o equivalente, col.locat estès amb morter de 200 kg/m3 de ciment pórtland elaborat a l'obra amb formigonera de 165 l a picada de massa. i reblert de juntes amb morter, sobre base de formigó hm.20 de 10 cm de gruix, inclòs aixecament de pericó o registre.

Num.	Text	Tipus	[C]	[D]	[E]	[F]	TOTAL	Fórmula
1			1,200	2,000	1,900	2,000	9,120	C#*D#*E#*F#

TOTAL AMIDAMENT **9,120**

NUM.	CODI	UA	DESCRIPCIÓ
4	F965A5DD	m	Vorada recta de peces de formigó, doble capa, amb secció normalitzada de calçada C2 de 17x28 cm, de classe climàtica B, classe resistent a l'abrasió H i classe resistent a flexió T (R-5 MPa), segons UNE-EN 1340, col·locada sobre base de formigó HM-20/P/40/I de 25 a 30 cm d'alçària, i rejuntada amb morter M-8 elaborat a l'obra amb formigonera de 165 l

Num.	Text	Tipus	[C]	[D]	[E]	[F]	TOTAL	Fórmula
1			3,000				3,000	C#*D#*E#*F#

TOTAL AMIDAMENT **3,000**

NUM.	CODI	UA	DESCRIPCIÓ
5	F9787GD1	m	Rigola de formigó HM-30/P/20/I+E, de consistència plàstica i grandària màxima del granulat 20 mm, de 30 cm d'amplària i de 25 a 30 cm d'alçària, acabat remolinat

Num.	Text	Tipus	[C]	[D]	[E]	[F]	TOTAL	Fórmula
1			6,400				6,400	C#*D#*E#*F#

TOTAL AMIDAMENT **6,400**

NUM.	CODI	UA	DESCRIPCIÓ
6	F9J12X50	M2	Reg d'imprimació amb emulsió bituminosa catiònica eci, amb dotació 1,5 kg/m2

AMIDAMENT DIRECTE **0,000**

7	F9H11B61	t	Paviment de mescla bituminosa contínua en calent tipus AC 22 bin B60/70 S (S-20), amb betum asfàltic de penetració, de granulometria semidensa per a capa intermèdia i granulat granític, estesa i compactada

AMIDAMENT DIRECTE 0,000

8	F9J13Q40	M2	Reg d'adherència amb emulsió bituminosa catiònica ecr-1, amb dotació 1 kg/m2

AMIDAMENT DIRECTE 0,000

9	F9H11261	t	Paviment de mescla bituminosa contínua en calent tipus AC 16 surf B60/70 D (D-12), amb betum asfàltic de penetració, de granulometria densa per a capa de rodadura i granulat granític, estesa i compactada

AMIDAMENT DIRECTE 0,000

OBRA	01	PRESSUPOST 00
CAPÍTOL	02	REBAIXOS
TITOL 3	18	C/DELS GERMANS QUERALT-C/DE LA LLIBERTAT (1 REBAIX
TITOL 3	04	SENYALITZACIÓ

NUM.	CODI	UA	DESCRIPCIÓ
1	G219Q200	m2	Fresat per esborrar pintura de pasos de cebra, senyal de stop o cediu el pas, fletxes, lletres, símbols, zebrats, franges de vèrtexs de illetes existents, en paviment de mescles bituminoses ,càrrega sobre camió i cànon abocament

Num.	Text	Tipus	[C]	[D]	[E]	[F]	TOTAL	Fórmula
1	zebrat		4,000	0,500		6,000	12,000	C#*D#*E#*F#

TOTAL AMIDAMENT 12,000

2	FBA1HZ02	m2	Pintat manual de lletres, símbols, zebrats, franges de vèrtexs d'illetes i altres elements sobre el paviment, amb pintura de dos components en fred de llarga durada

Num.	Text	Tipus	[C]	[D]	[E]	[F]	TOTAL	Fórmula
1	zebrat		4,000	0,500		6,000	12,000	C#*D#*E#*F#

TOTAL AMIDAMENT 12,000

3	FBBZ3001	u	Suport tubular d'acer galvanitzat de 60x3 mm, de 3 m d'altura, per a la col·locació de senyals de trànsit, inclòs excavació, fonamentació i col·locació

AMIDAMENT DIRECTE 0,000

OBRA	01	PRESSUPOST 00
CAPÍTOL	02	REBAIXOS
TITOL 3	19	C/DE LA LLIBERTAT-C/DE PREMIÀ DE MAR (2 REBAIXOS)
TITOL 3	01	DEMOLICIONS I MOVIMENT DE TERRES

NUM.	CODI	UA	DESCRIPCIÓ
1	G219Q105	m	Tall amb serra de disc de qualsevol tipus de paviment, fins a una fondària de 30 cm

Num.	Text	Tipus	[C]	[D]	[E]	[F]	TOTAL	Fórmula
1	Tall rebaix 1		6,400				6,400	C#*D#*E#*F#

2			2,000	2,000			4,000	C#*D#*E#*F#
3	Tall rebaix 2		6,400				6,400	C#*D#*E#*F#
4			2,000	2,000			4,000	C#*D#*E#*F#

TOTAL AMIDAMENT **20,800**

2 F2194JF5 m2

Demolició de paviment de panot o de llosa de qualsevol tipus, col·locats sobre formigó, de fins a 30 cm de gruix i fins a 2 m d'amplària amb mitjans mecànics i/o manuals, i càrrega manual o mecànica de runa sobre camió o contenidor.

Num.	Text	Tipus	[C]	[D]	[E]	[F]	TOTAL	Fórmula
1	Paviment rebaix 1		1,000	6,400	2,000		12,800	C#*D#*E#*F#
2	Paviment rebaix 2		1,000	6,400	2,000		12,800	C#*D#*E#*F#

TOTAL AMIDAMENT **25,600**

3 F219XXXX m

Demolició de vorada i rigola existent,amb martell trencador muntat sobre retroexcavadora i càrrega mecànica i manual de runa sobre camió o contenidor

Num.	Text	Tipus	[C]	[D]	[E]	[F]	TOTAL	Fórmula
1	Vorada rebaix 1		1,000	6,400			6,400	C#*D#*E#*F#
2	Vorada rebaix 2		1,000	6,400			6,400	C#*D#*E#*F#

TOTAL AMIDAMENT **12,800**

4 E2213422 m3

Excavació per a rebaix en terreny compacte (SPT 20-50), realitzada amb pala excavadora i càrrega directa sobre camió o contenidor

Num.	Text	Tipus	[C]	[D]	[E]	[F]	TOTAL	Fórmula
1	Excavació rebaix 1		1,000	2,000	6,400	0,300	3,840	C#*D#*E#*F#
2	Excavació rebaix 2		1,000	2,000	6,400	0,300	3,840	C#*D#*E#*F#

TOTAL AMIDAMENT **7,680**

5 F228F60F m3

Rebliment i piconatge d'explanada per regularitzar, amb tot-ú reciclat, en tongades de gruix de fins a 25 cm, utilitzant corró vibratori per a compactar, amb compactació del 98 % PM

Num.	Text	Tipus	[C]	[D]	[E]	[F]	TOTAL	Fórmula
1	Rebliment rebaix 1		1,000	2,000	6,400	0,300	3,840	C#*D#*E#*F#
2	Rebliment rebaix 2		1,000	2,000	6,400	0,300	3,840	C#*D#*E#*F#

TOTAL AMIDAMENT **7,680**

6 G2194XK5 m2

Demolició de paviment de mescla bituminosa o paviment de formigó, de fins a 30 cm de gruix amb mitjans manuals i mecanics i càrrega sobre camió o contenidor

AMIDAMENT DIRECTE **0,000**

AMIDAMENTS

1 F2RA73G0 m3 Deposició controlada a dipòsit autoritzat de residus barrejats inerts , procedents de demolició i/o deposició controlada a centre de reciclatge de residus inerts, segons la Llista Europea de Residus (ORDEN MAM/304/2002)

AMIDAMENT DIRECTE **0,000**

2 F2RA7LP0 m3 Deposició controlada a dipòsit autoritzat de residus de terra inerts procedents d'excavació i/o deposició controlada a centre de reciclatge de residus inerts, segons la Llista Europea de Residus (ORDEN MAM/304/2002)

Num.	Text	Tipus	[C]	[D]	[E]	[F]	TOTAL	Fórmula
1	Excavació rebaix 1		1,000	2,000	6,400	0,300	3,840	C#*D#*E#*F#
2	Excavació rebaix 2		1,000	2,000	6,400	0,300	3,840	C#*D#*E#*F#

TOTAL AMIDAMENT **7,680**

3 F2RA71H0 m3 Deposició controlada a dipòsit autoritzat de residus de formigó inerts procedents de demolició i/o deposició controlada a centre de reciclatge de residus inerts, segons la Llista Europea de Residus (ORDEN MAM/304/2002)

Num.	Text	Tipus	[C]	[D]	[E]	[F]	TOTAL	Fórmula
1	Paviment rebaix 1		1,300	6,400	2,000	0,150	2,496	C#*D#*E#*F#
2	Paviment rebaix 2		1,300	6,400	2,000	0,150	2,496	C#*D#*E#*F#
4	Vorada rebaix 1		1,300	6,400	0,200	0,500	0,832	C#*D#*E#*F#
5	Vorada rebaix 2		1,300	6,400	0,200	0,500	0,832	C#*D#*E#*F#
7	rigola rebaix 1		1,300	6,400	3,000	0,150	3,744	C#*D#*E#*F#
8	rigola rebaix 2		1,300	6,400	0,300	0,150	0,374	C#*D#*E#*F#

TOTAL AMIDAMENT **10,774**

4 F2R35039 m3 Transport de terres i/o residus inerts o no especials a instal·lació autoritzada de gestió de residus, amb camió de 12 t i temps d'espera per a la càrrega amb mitjans mecànics, amb un recorregut de 1 a 20 km

Num.	Text	Tipus	[C]	[D]	[E]	[F]	TOTAL	Fórmula
1	Excavació rebaix 1		1,000	2,000	6,400	0,300	3,840	C#*D#*E#*F#
2	Excavació rebaix 2		1,000	2,000	6,400	0,300	3,840	C#*D#*E#*F#
4	Paviment rebaix 1		1,300	6,400	2,000	0,150	2,496	C#*D#*E#*F#
5	Paviment rebaix 2		1,300	6,400	2,000	0,150	2,496	C#*D#*E#*F#
7	Vorada rebaix 1		1,300	6,400	0,200	0,500	0,832	C#*D#*E#*F#
8	Vorada rebaix 2		1,300	6,400	0,300	0,500	1,248	C#*D#*E#*F#
10	rigola rebaix 1		1,300	6,400	0,300	0,150	0,374	C#*D#*E#*F#
11	rigola rebaix 2		1,300	6,400	0,300	0,150	0,374	C#*D#*E#*F#

TOTAL AMIDAMENT **15,500**

OBRA	01	PRESSUPOST 00
CAPÍTOL	02	REBAIXOS
TITOL 3	19	C/DE LA LLIBERTAT-C/DE PREMIÀ DE MAR (2 REBAIXOS)
TITOL 3	03	PAVIMENTS

NUM.	CODI	UA	DESCRIPCIÓ

AMIDAMENTS

1 EE20 m2

Paviment de lloses de paviment podotàctil de color, de 30 x 30 x 5 cm, a col·locat a truc de maceta amb morter de ciment 1:6, elaborat a l'obra amb formigonera de 165 l, sobre llosa de formigó hm-20 de 10 cm. de gruix, inclòs aixecament de pericó o registre.

Num.	Text	Tipus	[C]	[D]	[E]	[F]	TOTAL	Fórmula
1	Pav.Podotàctil rebaix 1		1,000	3,600			3,600	C#*D#*E#*F#
2	Pav.Podotàctil rebaix 2		1,000	3,600			3,600	C#*D#*E#*F#

TOTAL AMIDAMENT **7,200**

2 F9E1311G m2

Paviment de panot per a vorera gris o color de 20x20x4 cm, classe 1a, preu superior, sobre suport de 3 cm. de morter de ciment,elaborat a l'obra amb formigonera de 165 l, col·locat a cop de maceta amb morter mixt i beurada de ciment , inclòs 10 cm. de formigó hm-20 estés i compactat; totalment acabat, segons la direcció d'obra, inclòs aixecament de pericó o registre.

Num.	Text	Tipus	[C]	[D]	[E]	[F]	TOTAL	Fórmula
1	Paviment panot rebaix 1		2,000	2,000			4,000	C#*D#*E#*F#
2	Paviment panot rebaix 2		2,000	2,000			4,000	C#*D#*E#*F#

TOTAL AMIDAMENT **8,000**

3 F9F5A222 m2

Paviment per pas de peatons,de peces de formigó de forma rectangular de 40x58x10 cm, bicapa color gris i amb cantos rectes, preu alt de GLS modelo Prisma, o equivalente, col.locat estès amb morter de 200 kg/m3 de ciment pórtland elaborat a l'obra amb formigonera de 165 l a picada de massa. i reblert de juntes amb morter, sobre base de formigó hm.20 de 10 cm de gruix, inclòs aixecament de pericó o registre.

Num.	Text	Tipus	[C]	[D]	[E]	[F]	TOTAL	Fórmula
1	Paviment peces formigó rebaix 1		1,000	1,200	2,000		2,400	C#*D#*E#*F#
2			1,000	1,200	2,000		2,400	C#*D#*E#*F#
3	Paviment peces formigó rebaix 2		1,000	1,200	2,000		2,400	C#*D#*E#*F#
4			1,000	1,200	2,000		2,400	C#*D#*E#*F#

TOTAL AMIDAMENT **9,600**

4 F965A5DD m

Vorada recta de peces de formigó, doble capa, amb secció normalitzada de calçada C2 de 17x28 cm, de classe climàtica B, classe resistent a l'abrasió H i classe resistent a flexió T (R-5 MPa), segons UNE-EN 1340, col·locada sobre base de formigó HM-20/P/40/I de 25 a 30 cm d'alçària, i rejuntada amb morter M-8 elaborat a l'obra amb formigonera de 165 l

Num.	Text	Tipus	[C]	[D]	[E]	[F]	TOTAL	Fórmula
1	Vorada rebaix 1		1,000	3,000			3,000	C#*D#*E#*F#
2	Vorada rebaix 2		1,000	3,000			3,000	C#*D#*E#*F#

TOTAL AMIDAMENT **6,000**

5 F9787GD1 m

Rigola de formigó HM-30/P/20/I+E, de consistència plàstica i grandària màxima del granulat 20 mm, de 30 cm d'amplària i de 25 a 30 cm d'alçària, acabat remolinat

Num.	Text	Tipus	[C]	[D]	[E]	[F]	TOTAL	Fórmula
1	Vorada rebaix 1		1,000	6,400			6,400	C#*D#*E#*F#
2	Vorada rebaix 2		1,000	6,400			6,400	C#*D#*E#*F#

TOTAL AMIDAMENT **12,800**

6 F9J12X50 M2

Reg d'imprimació amb emulsió bituminosa catiònica eci, amb dotació 1,5 kg/m2

AMIDAMENT DIRECTE 0,000

7	F9H11B61	t	Paviment de mescla bituminosa contínua en calent tipus AC 22 bin B60/70 S (S-20), amb betum asfàltic de penetració, de granulometria semidensa per a capa intermèdia i granulat granític, estesa i compactada

AMIDAMENT DIRECTE 0,000

8	F9J13Q40	M2	Reg d'adherència amb emulsió bituminosa catiònica ecr-1, amb dotació 1 kg/m2

AMIDAMENT DIRECTE 0,000

9	F9H11261	t	Paviment de mescla bituminosa contínua en calent tipus AC 16 surf B60/70 D (D-12), amb betum asfàltic de penetració, de granulometria densa per a capa de rodadura i granulat granític, estesa i compactada

AMIDAMENT DIRECTE 0,000

OBRA 01 PRESSUPOST 00
CAPÍTOL 02 REBAIXOS
TITOL 3 19 C/DE LA LLIBERTAT-C/DE PREMIÀ DE MAR (2 REBAIXOS)
TITOL 3 04 SENYALITZACIÓ

NUM.	CODI	UA	DESCRIPCIÓ
1	G219Q200	m2	Fresat per esborrar pintura de pasos de cebra, senyal de stop o cediu el pas, fletxes, lletres, símbols, zebrats, franges de vèrtexs de illetes existents, en paviment de mescles bituminoses ,càrrega sobre camió i cànon abocament

Num.	Text	Tipus	[C]	[D]	[E]	[F]	TOTAL	Fórmula
1			4,000	0,500		11,000	22,000	C#*D#*E#*F#
3			5,500	0,500			2,750	C#*D#*E#*F#
4			5,500	0,500			2,750	C#*D#*E#*F#

TOTAL AMIDAMENT 27,500

2	FBA1HZ02	m2	Pintat manual de lletres, símbols, zebrats, franges de vèrtexs d'illetes i altres elements sobre el paviment, amb pintura de dos components en fred de llarga durada

Num.	Text	Tipus	[C]	[D]	[E]	[F]	TOTAL	Fórmula
1	zebrat		4,000	0,500		11,000	22,000	C#*D#*E#*F#
2	linia parada		3,500	0,500			1,750	C#*D#*E#*F#
3			3,500	0,500			1,750	C#*D#*E#*F#

TOTAL AMIDAMENT 25,500

OBRA 01 PRESSUPOST 00
CAPÍTOL 02 REBAIXOS
TITOL 3 20 C/ DE LA LLIBERTAT-C/DE POBLA DE SEGUR (2 REBAIX)
TITOL 3 01 DEMOLICIONS I MOVIMENT DE TERRES

NUM.	CODI	UA	DESCRIPCIÓ
1	G219Q105	m	Tall amb serra de disc de qualsevol tipus de paviment, fins a una fondària de 30 cm

AMIDAMENTS

Num.	Text	Tipus	[C]	[D]	[E]	[F]	TOTAL	Fórmula
1	Tall rebaix 1		6,400				6,400	C#*D#*E#*F#
2			2,000				2,000	C#*D#*E#*F#
3	Tall rebaix 2		6,400				6,400	C#*D#*E#*F#
4			2,000				2,000	C#*D#*E#*F#

TOTAL AMIDAMENT **16,800**

2 F2194JF5 m2

Demolició de paviment de panot o de llosa de qualsevol tipus, col·locats sobre formigó, de fins a 30 cm de gruix i fins a 2 m d'amplària amb mitjans mecànics i/o manuals, i càrrega manual o mecànica de runa sobre camió o contenidor.

Num.	Text	Tipus	[C]	[D]	[E]	[F]	TOTAL	Fórmula
1	Paviment rebaix 1		1,000	12,800			12,800	C#*D#*E#*F#
2	Paviment rebaix 2		1,000	12,800			12,800	C#*D#*E#*F#

TOTAL AMIDAMENT **25,600**

3 F219XXXX m

Demolició de vorada i rigola existent,amb martell trencador muntat sobre retroexcavadora i càrrega mecànica i manual de runa sobre camió o contenidor

Num.	Text	Tipus	[C]	[D]	[E]	[F]	TOTAL	Fórmula
1	rebaix 1		1,000	6,400			6,400	C#*D#*E#*F#
2	rebaix 2		1,000	6,400			6,400	C#*D#*E#*F#

TOTAL AMIDAMENT **12,800**

4 E2213422 m3

Excavació per a rebaix en terreny compacte (SPT 20-50), realitzada amb pala excavadora i càrrega directa sobre camió o contenidor

Num.	Text	Tipus	[C]	[D]	[E]	[F]	TOTAL	Fórmula
1	Excavació rebaix 1		1,000	12,800		0,300	3,840	C#*D#*E#*F#
2	Excavació rebaix 2		1,000	12,800		0,300	3,840	C#*D#*E#*F#

TOTAL AMIDAMENT **7,680**

5 F228F60F m3

Rebliment i piconatge d'explanada per regularitzar, amb tot-ú reciclat, en tongades de gruix de fins a 25 cm, utilitzant corró vibratori per a compactar, amb compactació del 98 % PM

Num.	Text	Tipus	[C]	[D]	[E]	[F]	TOTAL	Fórmula
1	Rebliment rebaix 1		1,000	12,800	6,400	0,300	24,576	C#*D#*E#*F#
2	Rebliment rebaix 2		1,000	12,800	6,400	0,300	24,576	C#*D#*E#*F#

TOTAL AMIDAMENT **49,152**

OBRA	01	PRESSUPOST 00
CAPÍTOL	02	REBAIXOS
TITOL 3	20	C/ DE LA LLIBERTAT-C/DE POBLA DE SEGUR (2 REBAIX)
TITOL 3	02	GESTIÓ DE RESIDUS

NUM.	CODI	UA	DESCRIPCIÓ

AMIDAMENTS

1 F2RA7LP0 m3

Deposició controlada a dipòsit autoritzat de residus de terra inerts procedents d'excavació i/o deposició controlada a centre de reciclatge de residus inerts, segons la Llista Europea de Residus (ORDEN MAM/304/2002)

Num.	Text	Tipus	[C]	[D]	[E]	[F]	TOTAL	Fórmula
1	Excavació rebaix 1		1,000	12,800	0,300	1,300	4,992	C#*D#*E#*F#
2	Excavació rebaix 2		1,000	12,800	0,300	1,300	4,992	C#*D#*E#*F#

TOTAL AMIDAMENT 9,984

2 F2RA71H0 m3

Deposició controlada a dipòsit autoritzat de residus de formigó inerts procedents de demolició i/o deposició controlada a centre de reciclatge de residus inerts, segons la Llista Europea de Residus (ORDEN MAM/304/2002)

Num.	Text	Tipus	[C]	[D]	[E]	[F]	TOTAL	Fórmula
1	Paviment rebaix 1		1,300	12,800		0,150	2,496	C#*D#*E#*F#
2	Paviment rebaix 2		1,300	12,800		0,150	2,496	C#*D#*E#*F#
4	Vorada rebaix 1		1,300	6,400	0,200	0,500	0,832	C#*D#*E#*F#
5	Vorada rebaix 2		1,300	6,400	0,300	0,150	0,374	C#*D#*E#*F#
7	rigola rebaix 1		1,300	6,400	0,200	0,500	0,832	C#*D#*E#*F#
8	rigola rebaix 2		1,300	6,400	0,300	0,150	0,374	C#*D#*E#*F#

TOTAL AMIDAMENT 7,404

3 F2R35039 m3

Transport de terres i/o residus inerts o no especials a instal·lació autoritzada de gestió de residus, amb camió de 12 t i temps d'espera per a la càrrega amb mitjans mecànics, amb un recorregut de 1 a 20 km

Num.	Text	Tipus	[C]	[D]	[E]	[F]	TOTAL	Fórmula
1	Excavació rebaix 1		1,000	12,800	0,300	1,300	4,992	C#*D#*E#*F#
2	Excavació rebaix 2		1,000	12,800	0,300	1,300	4,992	C#*D#*E#*F#
4	Paviment rebaix 1		1,300	12,800		0,150	2,496	C#*D#*E#*F#
5	Paviment rebaix 2		1,300	12,800		0,150	2,496	C#*D#*E#*F#
6							0,000	
7	Vorada rebaix 1		1,300	6,400	0,200	0,500	0,832	C#*D#*E#*F#
8	Vorada rebaix 2		1,300	6,400	0,300	0,150	0,374	C#*D#*E#*F#
9							0,000	
10	rigola rebaix 1		1,300	6,400	0,200	0,500	0,832	C#*D#*E#*F#
11	rigola rebaix 2		1,300	6,400	0,300	0,150	0,374	C#*D#*E#*F#

TOTAL AMIDAMENT 17,388

OBRA	01	PRESSUPOST 00
CAPÍTOL	02	REBAIXOS
TITOL 3	20	C/ DE LA LLIBERTAT-C/DE POBLA DE SEGUR (2 REBAIX)
TITOL 3	03	PAVIMENTS

NUM.	CODI	UA	DESCRIPCIÓ

1 EE20 m2

Paviment de lloses de paviment podotàctil de color, de 30 x 30 x 5 cm, a col·locat a truc de maceta amb morter de ciment 1:6, elaborat a l'obra amb formigonera de 165 l, sobre llosa de formigó hm-20 de 10 cm. de gruix, inclòs aixecament de pericó o registre.

Num.	Text	Tipus	[C]	[D]	[E]	[F]	TOTAL	Fórmula

AMIDAMENTS

1	Pav.Podotàctil rebaix 1		1,000	3,650			3,650	C#*D#*E#*F#
2	Pav.Podotàctil rebaix 2		1,000	3,650			3,650	C#*D#*E#*F#

TOTAL AMIDAMENT **7,300**

2 F9E1311G m2

Paviment de panot per a vorera gris o color de 20x20x4 cm, classe 1a, preu superior, sobre suport de 3 cm. de morter de ciment,elaborat a l'obra amb formigonera de 165 l, col·locat a cop de maceta amb morter mixt i beurada de ciment , inclòs 10 cm. de formigó hm-20 estés i compactat; totalment acabat, segons la direcció d'obra, inclòs aixecament de pericó o registre.

Num.	Text	Tipus	[C]	[D]	[E]	[F]	TOTAL	Fórmula
1	Paviment panot rebaix 1		1,000	4,250			4,250	C#*D#*E#*F#
2	Paviment panot rebaix 2		1,000	4,250			4,250	C#*D#*E#*F#

TOTAL AMIDAMENT **8,500**

3 F9F5A222 m2

Paviment per pas de peatons,de peces de formigó de forma rectangular de 40x58x10 cm, bicapa color gris i amb cantos rectes, preu alt de GLS modelo Prisma, o equivalente, col.locat estès amb morter de 200 kg/m3 de ciment pórtland elaborat a l'obra amb formigonera de 165 l a picada de massa. i reblert de juntes amb morter, sobre base de formigó hm.20 de 10 cm de gruix, inclòs aixecament de pericó o registre.

Num.	Text	Tipus	[C]	[D]	[E]	[F]	TOTAL	Fórmula
1	Paviment peces formigó rebaix 1		2,000	2,000	1,200		4,800	C#*D#*E#*F#
2	Paviment peces formigó rebaix 2		2,000	2,000	1,200		4,800	C#*D#*E#*F#

TOTAL AMIDAMENT **9,600**

4 F965A5DD m

Vorada recta de peces de formigó, doble capa, amb secció normalitzada de calçada C2 de 17x28 cm, de classe climàtica B, classe resistent a l'abrasió H i classe resistent a flexió T (R-5 MPa), segons UNE-EN 1340, col·locada sobre base de formigó HM-20/P/40/I de 25 a 30 cm d'alçària, i rejuntada amb morter M-8 elaborat a l'obra amb formigonera de 165 l

Num.	Text	Tipus	[C]	[D]	[E]	[F]	TOTAL	Fórmula
1	Vorada rebaix 1		1,000	3,000			3,000	C#*D#*E#*F#
2	Vorada rebaix 2		1,000	3,000			3,000	C#*D#*E#*F#

TOTAL AMIDAMENT **6,000**

5 F9787GD1 m

Rigola de formigó HM-30/P/20/I+E, de consistència plàstica i grandària màxima del granulat 20 mm, de 30 cm d'amplària i de 25 a 30 cm d'alçària, acabat remolinat

Num.	Text	Tipus	[C]	[D]	[E]	[F]	TOTAL	Fórmula
1	Vorada rebaix 1		1,000	6,400			6,400	C#*D#*E#*F#
2	Vorada rebaix 2		1,000	6,400			6,400	C#*D#*E#*F#

TOTAL AMIDAMENT **12,800**

OBRA	01	PRESSUPOST 00
CAPÍTOL	02	REBAIXOS
TITOL 3	20	C/ DE LA LLIBERTAT-C/DE POBLA DE SEGUR (2 REBAIX)
TITOL 3	04	SENYALITZACIÓ

NUM.	CODI	UA	DESCRIPCIÓ

AMIDAMENTS

Data: 20/02/14 Pàg.: 94

1 G219Q200 m2

Fresat per esborrar pintura de pasos de cebra, senyal de stop o cediu el pas, fletxes, lletres, símbols, zebrats, franges de vèrtexs de illetes existents, en paviment de mescles bituminoses ,càrrega sobre camió i cànon abocament

Num.	Text	Tipus	[C]	[D]	[E]	[F]	TOTAL	Fórmula
1	zebrat		4,000	0,500		11,000	22,000	C#*D#*E#*F#
2	linia parada		3,500	0,500			1,750	C#*D#*E#*F#
3			3,500	0,500			1,750	C#*D#*E#*F#

TOTAL AMIDAMENT **25,500**

2 FBA1HZ02 m2

Pintat manual de lletres, símbols, zebrats, franges de vèrtexs d'illetes i altres elements sobre el paviment, amb pintura de dos components en fred de llarga durada

Num.	Text	Tipus	[C]	[D]	[E]	[F]	TOTAL	Fórmula
1	zebrat		4,000	0,500		11,000	22,000	C#*D#*E#*F#
2	linia parada		3,500	0,500			1,750	C#*D#*E#*F#
3			3,500	0,500			1,750	C#*D#*E#*F#

TOTAL AMIDAMENT **25,500**

OBRA 01 PRESSUPOST 00
CAPÍTOL 02 REBAIXOS
TITOL 3 21 C/DE LA LLIBERTAT-C/ DE TREMP (3 REBAIXOS)
TITOL 3 01 DEMOLICIONS I MOVIMENT DE TERRES

NUM.	CODI	UA	DESCRIPCIÓ

1 G219Q105 m

Tall amb serra de disc de qualsevol tipus de paviment, fins a una fondària de 30 cm

Num.	Text	Tipus	[C]	[D]	[E]	[F]	TOTAL	Fórmula
1	Tall rebaix 1		1,000	6,400			6,400	C#*D#*E#*F#
2			2,000	2,200			4,400	C#*D#*E#*F#
4	Tall rebaix 2		1,000	6,400			6,400	C#*D#*E#*F#
5			2,000	1,950			3,900	C#*D#*E#*F#
7	Tall rebaix 3		2,000	4,800			9,600	C#*D#*E#*F#
8			2,000	1,200			2,400	C#*D#*E#*F#
9			2,000	2,700			5,400	C#*D#*E#*F#
10			1,000	0,900			0,900	C#*D#*E#*F#

TOTAL AMIDAMENT **39,400**

2 F2194JF5 m2

Demolició de paviment de panot o de llosa de qualsevol tipus, col·locats sobre formigó, de fins a 30 cm de gruix i fins a 2 m d'amplària amb mitjans mecànics i/o manuals, i càrrega manual o mecànica de runa sobre camió o contenidor.

Num.	Text	Tipus	[C]	[D]	[E]	[F]	TOTAL	Fórmula
1	Paviment rebaix 1		1,000	14,100			14,100	C#*D#*E#*F#
2	Paviment rebaix 2		1,000	9,500			9,500	C#*D#*E#*F#
3	paviment rebaix 3		1,000	7,300			7,300	C#*D#*E#*F#

TOTAL AMIDAMENT **30,900**

3 F219XXXX m Demolició de vorada i rigola existent,amb martell trencador muntat sobre retroexcavadora i càrrega mecànica i manual de runa sobre camió o contenidor

Num.	Text	Tipus	[C]	[D]	[E]	[F]	TOTAL	Fórmula
1	Vorada rebaix 1		1,000	6,400			6,400	C#*D#*E#*F#
2	Vorada rebaix 2		1,000	4,800			4,800	C#*D#*E#*F#
3	vorada rebaix 3		1,000	4,800			4,800	C#*D#*E#*F#

TOTAL AMIDAMENT **16,000**

4 E2213422 m3 Excavació per a rebaix en terreny compacte (SPT 20-50), realitzada amb pala excavadora i càrrega directa sobre camió o contenidor

Num.	Text	Tipus	[C]	[D]	[E]	[F]	TOTAL	Fórmula
1	Excavació rebaix 1		1,000	14,100		0,300	4,230	C#*D#*E#*F#
2	Excavació rebaix 2		1,000	9,500		0,300	2,850	C#*D#*E#*F#
3	Excavació rebaix 3		1,000	5,800		0,300	1,740	C#*D#*E#*F#

TOTAL AMIDAMENT **8,820**

5 F228F60F m3 Rebliment i piconatge d'explanada per regularitzar, amb tot-ú reciclat, en tongades de gruix de fins a 25 cm, utilitzant corró vibratori per a compactar, amb compactació del 98 % PM

Num.	Text	Tipus	[C]	[D]	[E]	[F]	TOTAL	Fórmula
1	Rebliment rebaix 1		1,000	14,100		0,300	4,230	C#*D#*E#*F#
2	Rebliment rebaix 2		1,000	9,500		0,300	2,850	C#*D#*E#*F#
3	rebliment rebaix 3		1,000	5,800		0,300	1,740	C#*D#*E#*F#

TOTAL AMIDAMENT **8,820**

OBRA 01 PRESSUPOST 00
CAPÍTOL 02 REBAIXOS
TITOL 3 21 C/DE LA LLIBERTAT-C/ DE TREMP (3 REBAIXOS)
TITOL 3 02 GESTIÓ DE RESIDUS

NUM. CODI UA DESCRIPCIÓ

1 F2RA7LP0 m3 Deposició controlada a dipòsit autoritzat de residus de terra inerts procedents d'excavació i/o deposició controlada a centre de reciclatge de residus inerts, segons la Llista Europea de Residus (ORDEN MAM/304/2002)

Num.	Text	Tipus	[C]	[D]	[E]	[F]	TOTAL	Fórmula
1	Excavació rebaix 1		1,300	14,100		0,300	5,499	C#*D#*E#*F#
2	Excavació rebaix 2		1,300	9,500		0,300	3,705	C#*D#*E#*F#
3	Excavació rebaix 3		1,300	5,800		0,300	2,262	C#*D#*E#*F#

TOTAL AMIDAMENT **11,466**

2 F2RA71H0 m3 Deposició controlada a dipòsit autoritzat de residus de formigó inerts procedents de demolició i/o deposició controlada a centre de reciclatge de residus inerts, segons la Llista Europea de Residus (ORDEN MAM/304/2002)

Num.	Text	Tipus	[C]	[D]	[E]	[F]	TOTAL	Fórmula
1	Paviment rebaix 1		1,300	14,100		0,150	2,750	C#*D#*E#*F#

2	Paviment rebaix 2		1,300	9,500		0,150	1,853	C#*D#*E#*F#
3	paviment rebaix 3		1,300	7,300		0,150	1,424	C#*D#*E#*F#
5	Vorada rebaix 1		1,300	6,400	0,200	0,500	0,832	C#*D#*E#*F#
6	Vorada rebaix 2		1,300	4,800	0,200	0,500	0,624	C#*D#*E#*F#
7	vorada rebaix 3		1,300	4,800	0,200	0,500	0,624	C#*D#*E#*F#
9	rigola rebaix 1		1,300	6,400	0,300	0,150	0,374	C#*D#*E#*F#
10	rigola rebaix 2		1,300	4,800	0,300	0,150	0,281	C#*D#*E#*F#
11	rigola rebaix 3		1,300	4,800	0,300	0,150	0,281	C#*D#*E#*F#

TOTAL AMIDAMENT **9,043**

3 F2R35039 m3

Transport de terres i/o residus inerts o no especials a instal·lació autoritzada de gestió de residus, amb camió de 12 t i temps d'espera per a la càrrega amb mitjans mecànics, amb un recorregut de 1 a 20 km

Num.	Text	Tipus	[C]	[D]	[E]	[F]	TOTAL	Fórmula
1	Excavació rebaix 1		1,300	14,100	0,300		5,499	C#*D#*E#*F#
2	Excavació rebaix 2		1,300	9,500	0,300		3,705	C#*D#*E#*F#
3	Excavació rebaix 3		1,300	5,800	0,300		2,262	C#*D#*E#*F#
5	Paviment rebaix 1		1,300	14,100	0,150		2,750	C#*D#*E#*F#
6	Paviment rebaix 2		1,300	9,500	0,150		1,853	C#*D#*E#*F#
7	paviment rebaix 3		1,300	7,300	0,150		1,424	C#*D#*E#*F#
9	Vorada rebaix 1		1,300	6,400	0,200	0,500	0,832	C#*D#*E#*F#
10	Vorada rebaix 2		1,300	4,800	0,200	0,500	0,624	C#*D#*E#*F#
11	vorada rebaix 3		1,300	4,800	0,200	0,500	0,624	C#*D#*E#*F#
12							0,000	
13	rigola rebaix 1		1,300	6,400	0,300	0,150	0,374	C#*D#*E#*F#
14	rigola rebaix 2		1,300	4,800	0,300	0,150	0,281	C#*D#*E#*F#
15	rigola rebaix 3		1,300	4,800	0,300	0,150	0,281	C#*D#*E#*F#

TOTAL AMIDAMENT **20,509**

OBRA 01 PRESSUPOST 00
CAPÍTOL 02 REBAIXOS
TITOL 3 21 C/DE LA LLIBERTAT-C/ DE TREMP (3 REBAIXOS)
TITOL 3 03 PAVIMENTS

NUM.	CODI	UA	DESCRIPCIÓ

1 EE20 m2

Paviment de lloses de paviment podotàctil de color, de 30 x 30 x 5 cm, a col·locat a truc de maceta amb morter de ciment 1:6, elaborat a l'obra amb formigonera de 165 l, sobre llosa de formigó hm-20 de 10 cm. de gruix, inclòs aixecament de pericó o registre.

Num.	Text	Tipus	[C]	[D]	[E]	[F]	TOTAL	Fórmula
1	Pav.Podotàctil rebaix 1		1,000	3,900			3,900	C#*D#*E#*F#
2	Pav.Podotàctil rebaix 2		1,000	2,650			2,650	C#*D#*E#*F#
3	Pav.Podotàctil rebaix 3		1,000	3,900			3,900	C#*D#*E#*F#

TOTAL AMIDAMENT **10,450**

2 F9E1311G m2

Paviment de panot per a vorera gris o color de 20x20x4 cm, classe 1a, preu superior, sobre suport de 3 cm. de morter de ciment,elaborat a l'obra amb formigonera de 165 l, col·locat a cop de maceta amb morter mixt i beurada de ciment , inclòs 10 cm. de formigó hm-20 estés i compactat; totalment acabat, segons la direcció d'obra, inclòs aixecament de pericó o registre.

Num.	Text	Tipus	[C]	[D]	[E]	[F]	TOTAL	Fórmula
1	Paviment panot rebaix 1		1,000	5,000			5,000	C#*D#*E#*F#
2	Paviment panot rebaix 2		1,000	1,000			1,000	C#*D#*E#*F#

TOTAL AMIDAMENT **6,000**

3 F9F5A222 m2

Paviment per pas de peatons,de peces de formigó de forma rectangular de 40x58x10 cm, bicapa color gris i amb cantos rectes, preu alt de GLS modelo Prisma, o equivalente, col.locat estès amb morter de 200 kg/m3 de ciment pórtland elaborat a l'obra amb formigonera de 165 l a picada de massa. i reblert de juntes amb morter, sobre base de formigó hm.20 de 10 cm de gruix, inclòs aixecament de pericó o registre.

Num.	Text	Tipus	[C]	[D]	[E]	[F]	TOTAL	Fórmula
1	Paviment peces formigó rebaix 1		2,000	2,200	1,200		5,280	C#*D#*E#*F#
2	Paviment peces formigó rebaix 2		2,000	1,950	1,200		4,680	C#*D#*E#*F#
3	Paviment peces formigó rebaix 3		1,000	3,400			3,400	C#*D#*E#*F#
4			0,000				0,000	C#*D#*E#*F#

TOTAL AMIDAMENT **13,360**

4 F965A5DD m

Vorada recta de peces de formigó, doble capa, amb secció normalitzada de calçada C2 de 17x28 cm, de classe climàtica B, classe resistent a l'abrasió H i classe resistent a flexió T (R-5 MPa), segons UNE-EN 1340, col·locada sobre base de formigó HM-20/P/40/I de 25 a 30 cm d'alçària, i rejuntada amb morter M-8 elaborat a l'obra amb formigonera de 165 l

Num.	Text	Tipus	[C]	[D]	[E]	[F]	TOTAL	Fórmula
1	Vorada rebaix 1		1,000	3,000			3,000	C#*D#*E#*F#
2	Vorada rebaix 2		1,000	3,000			3,000	C#*D#*E#*F#
3	Vorada rebaix 3		1,000	3,000			3,000	C#*D#*E#*F#

TOTAL AMIDAMENT **9,000**

5 F9787GD1 m

Rigola de formigó HM-30/P/20/I+E, de consistència plàstica i grandària màxima del granulat 20 mm, de 30 cm d'amplària i de 25 a 30 cm d'alçària, acabat remolinat

Num.	Text	Tipus	[C]	[D]	[E]	[F]	TOTAL	Fórmula
1	rebaix 1		1,000	6,400			6,400	C#*D#*E#*F#
2	rebaix 2		1,000	4,800			4,800	C#*D#*E#*F#
3	rebaix 3		4,000	4,800			19,200	C#*D#*E#*F#

TOTAL AMIDAMENT **30,400**

6 FDX001 U

Aixecar pou de registre de clavegueram o arqueta de telefonia/telecomunicacions (80*80)

AMIDAMENT DIRECTE **2,000**

AMIDAMENTS

NUM.	CODI	UA	DESCRIPCIÓ
1	FBA1HZ02	m2	Pintat manual de lletres, símbols, zebrats, franges de vèrtexs d'illetes i altres elements sobre el paviment, amb pintura de dos components en fred de llarga durada

Num.	Text	Tipus	[C]	[D]	[E]	[F]	TOTAL	Fórmula
1			4,000	0,500		6,000	12,000	C#*D#*E#*F#
2			5,500	0,500		1,000	2,750	C#*D#*E#*F#
3			1,450	1,000		1,000	1,450	C#*D#*E#*F#
5			4,000	0,500		11,000	22,000	C#*D#*E#*F#
6			3,500	0,500			1,750	C#*D#*E#*F#
7			3,500	0,500			1,750	C#*D#*E#*F#

TOTAL AMIDAMENT **41,700**

2	G219Q200	m2	Fresat per esborrar pintura de pasos de cebra, senyal de stop o cediu el pas, fletxes, lletres, símbols, zebrats, franges de vèrtexs de illetes existents, en paviment de mescles bituminoses ,càrrega sobre camió i cànon abocament

AMIDAMENT DIRECTE **0,000**

OBRA	01	PRESSUPOST 00
CAPÍTOL	02	REBAIXOS
TITOL 3	22	C/DE LA LLIBERTAT-AV.DE TORREVICENS (2 REBAIXOS)
TITOL 3	01	DEMOLICIONS I MOVIMENT DE TERRES

NUM.	CODI	UA	DESCRIPCIÓ
1	G219Q105	m	Tall amb serra de disc de qualsevol tipus de paviment, fins a una fondària de 30 cm

Num.	Text	Tipus	[C]	[D]	[E]	[F]	TOTAL	Fórmula
1	Tall rebaix 1		1,000	6,400			6,400	C#*D#*E#*F#
2			2,000	1,800			3,600	C#*D#*E#*F#
3	Tall rebaix 2		1,000	6,400			6,400	C#*D#*E#*F#
4			2,000	1,800			3,600	C#*D#*E#*F#

TOTAL AMIDAMENT **20,000**

2	F2194JF5	m2	Demolició de paviment de panot o de llosa de qualsevol tipus, col·locats sobre formigó, de fins a 30 cm de gruix i fins a 2 m d'amplària amb mitjans mecànics i/o manuals, i càrrega manual o mecànica de runa sobre camió o contenidor.

Num.	Text	Tipus	[C]	[D]	[E]	[F]	TOTAL	Fórmula
1	Paviment rebaix 1		1,000	11,550			11,550	C#*D#*E#*F#
2	Paviment rebaix 2		1,000	11,550			11,550	C#*D#*E#*F#

TOTAL AMIDAMENT **23,100**

3	F219XXXX	m	Demolició de vorada i rigola existent,amb martell trencador muntat sobre retroexcavadora i càrrega mecànica i manual de runa sobre camió o contenidor

Num.	Text	Tipus	[C]	[D]	[E]	[F]	TOTAL	Fórmula

1	rebaix 1		1,000	6,400			6,400	C#*D#*E#*F#
2	rebaix 2		1,000	6,400			6,400	C#*D#*E#*F#

TOTAL AMIDAMENT **12,800**

4 E2213422 m3

Excavació per a rebaix en terreny compacte (SPT 20-50), realitzada amb pala excavadora i càrrega directa sobre camió o contenidor

Num.	Text	Tipus	[C]	[D]	[E]	[F]	TOTAL	Fórmula
1	Excavació rebaix 1		1,000	11,550		0,300	3,465	C#*D#*E#*F#
2	Excavació rebaix 2		1,000	11,550		0,300	3,465	C#*D#*E#*F#

TOTAL AMIDAMENT **6,930**

5 F228F60F m3

Rebliment i piconatge d'explanada per regularitzar, amb tot-ú reciclat, en tongades de gruix de fins a 25 cm, utilitzant corró vibratori per a compactar, amb compactació del 98 % PM

Num.	Text	Tipus	[C]	[D]	[E]	[F]	TOTAL	Fórmula
1	Rebliment rebaix 1		1,000	11,550	0,000	0,300	0,000	C#*D#*E#*F#
2	Rebliment rebaix 2		1,000	11,550		0,300	3,465	C#*D#*E#*F#

TOTAL AMIDAMENT **3,465**

OBRA 01 PRESSUPOST 00
CAPÍTOL 02 REBAIXOS
TITOL 3 22 C/DE LA LLIBERTAT-AV.DE TORREVICENS (2 REBAIXOS)
TITOL 3 02 GESTIÓ DE RESIDUS

NUM. CODI UA DESCRIPCIÓ

1 F2RA7LP0 m3

Deposició controlada a dipòsit autoritzat de residus de terra inerts procedents d'excavació i/o deposició controlada a centre de reciclatge de residus inerts, segons la Llista Europea de Residus (ORDEN MAM/304/2002)

Num.	Text	Tipus	[C]	[D]	[E]	[F]	TOTAL	Fórmula
1	Excavació rebaix 1		1,300	11,550		0,300	4,505	C#*D#*E#*F#
2	Excavació rebaix 2		1,300	11,550		0,300	4,505	C#*D#*E#*F#

TOTAL AMIDAMENT **9,010**

2 F2RA71H0 m3

Deposició controlada a dipòsit autoritzat de residus de formigó inerts procedents de demolició i/o deposició controlada a centre de reciclatge de residus inerts, segons la Llista Europea de Residus (ORDEN MAM/304/2002)

Num.	Text	Tipus	[C]	[D]	[E]	[F]	TOTAL	Fórmula
1	Paviment rebaix 1		1,300	11,550		0,150	2,252	C#*D#*E#*F#
2	Paviment rebaix 2		1,300	11,550		0,150	2,252	C#*D#*E#*F#
4	Vorada rebaix 1		1,300	6,400	0,300	0,500	1,248	C#*D#*E#*F#
5	Vorada rebaix 2		1,300	6,400	0,300	0,500	1,248	C#*D#*E#*F#
7	rigola rebaix 1		1,300	6,400	0,200	0,150	0,250	C#*D#*E#*F#
8	rigola rebaix 2		1,300	6,400	0,200	0,150	0,250	C#*D#*E#*F#

TOTAL AMIDAMENT **7,500**

AMIDAMENTS

3 F2R35039 m3

Transport de terres i/o residus inerts o no especials a instal·lació autoritzada de gestió de residus, amb camió de 12 t i temps d'espera per a la càrrega amb mitjans mecànics, amb un recorregut de 1 a 20 km

Num.	Text	Tipus	[C]	[D]	[E]	[F]	TOTAL	Fórmula
1	Excavació rebaix 1		1,300	11,550		0,300	4,505	C#*D#*E#*F#
2	Excavació rebaix 2		1,300	11,550		0,300	4,505	C#*D#*E#*F#
4	Paviment rebaix 1		1,300	11,550		0,150	2,252	C#*D#*E#*F#
5	Paviment rebaix 2		1,300	11,550		0,150	2,252	C#*D#*E#*F#
6							0,000	
7	Vorada rebaix 1		1,300	6,400	0,300	0,500	1,248	C#*D#*E#*F#
8	Vorada rebaix 2		1,300	6,400	0,300	0,500	1,248	C#*D#*E#*F#
9							0,000	
10	rigola rebaix 1		1,300	6,400	0,200	0,150	0,250	C#*D#*E#*F#
11	rigola rebaix 2		1,300	6,400	0,200	0,150	0,250	C#*D#*E#*F#

TOTAL AMIDAMENT **16,510**

OBRA	01	PRESSUPOST 00
CAPÍTOL	02	REBAIXOS
TITOL 3	22	C/DE LA LLIBERTAT-AV.DE TORREVICENS (2 REBAIXOS)
TITOL 3	03	PAVIMENTS

NUM.	CODI	UA	DESCRIPCIÓ

1 EE20 m2

Paviment de lloses de paviment podotàctil de color, de 30 x 30 x 5 cm, a col·locat a truc de maceta amb morter de ciment 1:6, elaborat a l'obra amb formigonera de 165 l, sobre llosa de formigó hm-20 de 10 cm. de gruix, inclòs aixecament de pericó o registre.

Num.	Text	Tipus	[C]	[D]	[E]	[F]	TOTAL	Fórmula
1	Pav.Podotàctil rebaix 1		1,000	3,500			3,500	C#*D#*E#*F#
2	Pav.Podotàctil rebaix 2		1,000	3,500			3,500	C#*D#*E#*F#

TOTAL AMIDAMENT **7,000**

2 F9E1311G m2

Paviment de panot per a vorera gris o color de 20x20x4 cm, classe 1a, preu superior, sobre suport de 3 cm. de morter de ciment,elaborat a l'obra amb formigonera de 165 l, col·locat a cop de maceta amb morter mixt i beurada de ciment , inclòs 10 cm. de formigó hm-20 estés i compactat; totalment acabat, segons la direcció d'obra, inclòs aixecament de pericó o registre.

Num.	Text	Tipus	[C]	[D]	[E]	[F]	TOTAL	Fórmula
1	Paviment panot rebaix 1		1,000	3,800			3,800	C#*D#*E#*F#
2	Paviment panot rebaix 2		1,000	3,800			3,800	C#*D#*E#*F#

TOTAL AMIDAMENT **7,600**

3 F9F5A222 m2

Paviment per pas de peatons,de peces de formigó de forma rectangular de 40x58x10 cm, bicapa color gris i amb cantos rectes, preu alt de GLS modelo Prisma, o equivalente, col.locat estès amb morter de 200 kg/m3 de ciment pórtland elaborat a l'obra amb formigonera de 165 l a picada de massa. i reblert de juntes amb morter, sobre base de formigó hm.20 de 10 cm de gruix, inclòs aixecament de pericó o registre.

Num.	Text	Tipus	[C]	[D]	[E]	[F]	TOTAL	Fórmula
1	Paviment peces formigó rebaix 1		2,000	1,800	1,200		4,320	C#*D#*E#*F#

2	Paviment peces formigó rebaix 2		2,000	1,800	1,200		4,320	C#*D#*E#*F#

TOTAL AMIDAMENT 8,640

4 F965A5DD m

Vorada recta de peces de formigó, doble capa, amb secció normalitzada de calçada C2 de 17x28 cm, de classe climàtica B, classe resistent a l'abrasió H i classe resistent a flexió T (R-5 MPa), segons UNE-EN 1340, col·locada sobre base de formigó HM-20/P/40/I de 25 a 30 cm d'alçària, i rejuntada amb morter M-8 elaborat a l'obra amb formigonera de 165 l

Num.	Text	Tipus	[C]	[D]	[E]	[F]	TOTAL	Fórmula
1	Vorada rebaix 1		1,000	3,000			3,000	C#*D#*E#*F#
2	Vorada rebaix 2		1,000	3,000			3,000	C#*D#*E#*F#

TOTAL AMIDAMENT 6,000

5 F9787GD1 m

Rigola de formigó HM-30/P/20/I+E, de consistència plàstica i grandària màxima del granulat 20 mm, de 30 cm d'amplària i de 25 a 30 cm d'alçària, acabat remolinat

Num.	Text	Tipus	[C]	[D]	[E]	[F]	TOTAL	Fórmula
1	Vorada rebaix 1		1,000	6,400			6,400	C#*D#*E#*F#
2	Vorada rebaix 2		1,000	6,400			6,400	C#*D#*E#*F#

TOTAL AMIDAMENT 12,800

OBRA	01	PRESSUPOST 00
CAPÍTOL	02	REBAIXOS
TITOL 3	22	C/DE LA LLIBERTAT-AV.DE TORREVICENS (2 REBAIXOS)
TITOL 3	04	SENYALITZACIÓ

NUM.	CODI	UA	DESCRIPCIÓ

1 G219Q200 m2

Fresat per esborrar pintura de pasos de cebra, senyal de stop o cediu el pas, fletxes, lletres, símbols, zebrats, franges de vèrtexs de illetes existents, en paviment de mescles bituminoses ,càrrega sobre camió i cànon abocament

Num.	Text	Tipus	[C]	[D]	[E]	[F]	TOTAL	Fórmula
1			4,000	0,500		6,000	12,000	C#*D#*E#*F#
2			5,500	0,500		1,000	2,750	C#*D#*E#*F#
3			1,450	1,000		1,000	1,450	C#*D#*E#*F#
5			4,000	0,500		11,000	22,000	C#*D#*E#*F#
6			3,500	0,500			1,750	C#*D#*E#*F#
7			3,500	0,500			1,750	C#*D#*E#*F#

TOTAL AMIDAMENT 41,700

2 FBA1HZ02 m2

Pintat manual de lletres, símbols, zebrats, franges de vèrtexs d'illetes i altres elements sobre el paviment, amb pintura de dos components en fred de llarga durada

Num.	Text	Tipus	[C]	[D]	[E]	[F]	TOTAL	Fórmula
1			4,000	0,500		6,000	12,000	C#*D#*E#*F#
2			5,500	0,500		1,000	2,750	C#*D#*E#*F#
3			1,450	1,000		1,000	1,450	C#*D#*E#*F#
5			4,000	0,500		11,000	22,000	C#*D#*E#*F#
6			3,500	0,500			1,750	C#*D#*E#*F#

7			3,500	0,500			1,750	C#*D#*E#*F#

TOTAL AMIDAMENT **41,700**

OBRA 01 PRESSUPOST 00
CAPÍTOL 02 REBAIXOS
TITOL 3 23 C/DE LA LLIBERTAT-DAVANT GUÀRDIA CIVIL (1 REBAIX)
TITOL 3 01 DEMOLICIONS I MOVIMENT DE TERRES

NUM.	CODI	UA	DESCRIPCIÓ
1	G219Q105	m	Tall amb serra de disc de qualsevol tipus de paviment, fins a una fondària de 30 cm

Num.	Text	Tipus	[C]	[D]	[E]	[F]	TOTAL	Fórmula
1	Tall rebaix 1		1,000	6,400			6,400	C#*D#*E#*F#
2			2,000	1,850			3,700	C#*D#*E#*F#

TOTAL AMIDAMENT **10,100**

NUM.	CODI	UA	DESCRIPCIÓ
2	F2194JF5	m2	Demolició de paviment de panot o de llosa de qualsevol tipus, col·locats sobre formigó, de fins a 30 cm de gruix i fins a 2 m d'amplària amb mitjans mecànics i/o manuals, i càrrega manual o mecànica de runa sobre camió o contenidor.

Num.	Text	Tipus	[C]	[D]	[E]	[F]	TOTAL	Fórmula
1	Paviment rebaix 1		1,000	11,850			11,850	C#*D#*E#*F#

TOTAL AMIDAMENT **11,850**

NUM.	CODI	UA	DESCRIPCIÓ
3	F219XXXX	m	Demolició de vorada i rigola existent,amb martell trencador muntat sobre retroexcavadora i càrrega mecànica i manual de runa sobre camió o contenidor

Num.	Text	Tipus	[C]	[D]	[E]	[F]	TOTAL	Fórmula
1	rebaix 1		1,000	6,400			6,400	C#*D#*E#*F#

TOTAL AMIDAMENT **6,400**

NUM.	CODI	UA	DESCRIPCIÓ
4	E2213422	m3	Excavació per a rebaix en terreny compacte (SPT 20-50), realitzada amb pala excavadora i càrrega directa sobre camió o contenidor

Num.	Text	Tipus	[C]	[D]	[E]	[F]	TOTAL	Fórmula
1	Excavació rebaix 1		1,000	11,850		0,300	3,555	C#*D#*E#*F#

TOTAL AMIDAMENT **3,555**

NUM.	CODI	UA	DESCRIPCIÓ
5	F228F60F	m3	Rebliment i piconatge d'explanada per regularitzar, amb tot-ú reciclat, en tongades de gruix de fins a 25 cm, utilitzant corró vibratori per a compactar, amb compactació del 98 % PM

Num.	Text	Tipus	[C]	[D]	[E]	[F]	TOTAL	Fórmula
1	Rebliment rebaix 1		1,000	11,850	0,000	0,300	0,000	C#*D#*E#*F#

TOTAL AMIDAMENT **0,000**

OBRA 01 PRESSUPOST 00
CAPÍTOL 02 REBAIXOS

AMIDAMENTS

TITOL 3 23 C/DE LA LLIBERTAT-DAVANT GUÀRDIA CIVIL (1 REBAIX)
TITOL 3 02 GESTIÓ DE RESIDUS

NUM.	CODI	UA	DESCRIPCIÓ
1	F2RA7LP0	m3	Deposició controlada a dipòsit autoritzat de residus de terra inerts procedents d'excavació i/o deposició controlada a centre de reciclatge de residus inerts, segons la Llista Europea de Residus (ORDEN MAM/304/2002)

Num.	Text	Tipus	[C]	[D]	[E]	[F]	TOTAL	Fórmula
1	Excavació rebaix 1		1,300	11,850		0,300	4,622	C#*D#*E#*F#

TOTAL AMIDAMENT **4,622**

NUM.	CODI	UA	DESCRIPCIÓ
2	F2RA71H0	m3	Deposició controlada a dipòsit autoritzat de residus de formigó inerts procedents de demolició i/o deposició controlada a centre de reciclatge de residus inerts, segons la Llista Europea de Residus (ORDEN MAM/304/2002)

Num.	Text	Tipus	[C]	[D]	[E]	[F]	TOTAL	Fórmula
1	Paviment rebaix 1		1,300	11,850		0,150	2,311	C#*D#*E#*F#
3	Vorada rebaix 1		1,300	6,400	0,300	0,500	1,248	C#*D#*E#*F#
5	rigola rebaix 1		1,300	6,400	0,200	0,150	0,250	C#*D#*E#*F#

TOTAL AMIDAMENT **3,809**

NUM.	CODI	UA	DESCRIPCIÓ
3	F2R35039	m3	Transport de terres i/o residus inerts o no especials a instal·lació autoritzada de gestió de residus, amb camió de 12 t i temps d'espera per a la càrrega amb mitjans mecànics, amb un recorregut de 1 a 20 km

Num.	Text	Tipus	[C]	[D]	[E]	[F]	TOTAL	Fórmula
1	Excavació rebaix 1		1,300	11,850		0,300	4,622	C#*D#*E#*F#
3	Paviment rebaix 1		1,300	11,850		0,150	2,311	C#*D#*E#*F#
4							0,000	
5	Vorada rebaix 1		1,300	6,400	0,300	0,500	1,248	C#*D#*E#*F#
6							0,000	
7	rigola rebaix 1		1,300	6,400	0,200	0,150	0,250	C#*D#*E#*F#

TOTAL AMIDAMENT **8,431**

OBRA 01 PRESSUPOST 00
CAPÍTOL 02 REBAIXOS
TITOL 3 23 C/DE LA LLIBERTAT-DAVANT GUÀRDIA CIVIL (1 REBAIX)
TITOL 3 03 PAVIMENTS

NUM.	CODI	UA	DESCRIPCIÓ
1	EE20	m2	Paviment de lloses de paviment podotàctil de color, de 30 x 30 x 5 cm, a col·locat a truc de maceta amb morter de ciment 1:6, elaborat a l'obra amb formigonera de 165 l, sobre llosa de formigó hm-20 de 10 cm. de gruix, inclòs aixecament de pericó o registre.

Num.	Text	Tipus	[C]	[D]	[E]	[F]	TOTAL	Fórmula
1	Pav.Podotàctil rebaix 1		1,000	3,500			3,500	C#*D#*E#*F#

TOTAL AMIDAMENT **3,500**

AMIDAMENTS

2 F9E1311G m2

Paviment de panot per a vorera gris o color de 20x20x4 cm, classe 1a, preu superior, sobre suport de 3 cm. de morter de ciment,elaborat a l'obra amb formigonera de 165 l, col·locat a cop de maceta amb morter mixt i beurada de ciment , inclòs 10 cm. de formigó hm-20 estés i compactat; totalment acabat, segons la direcció d'obra, inclòs aixecament de pericó o registre.

Num.	Text	Tipus	[C]	[D]	[E]	[F]	TOTAL	Fórmula
1	Paviment panot rebaix 1		1,000	3,800			3,800	C#*D#*E#*F#

TOTAL AMIDAMENT **3,800**

3 F9F5A222 m2

Paviment per pas de peatons,de peces de formigó de forma rectangular de 40x58x10 cm, bicapa color gris i amb cantos rectes, preu alt de GLS modelo Prisma, o equivalente, col.locat estès amb morter de 200 kg/m3 de ciment pórtland elaborat a l'obra amb formigonera de 165 l a picada de massa. i reblert de juntes amb morter, sobre base de formigó hm.20 de 10 cm de gruix, inclòs aixecament de pericó o registre.

Num.	Text	Tipus	[C]	[D]	[E]	[F]	TOTAL	Fórmula
1	Paviment peces formigó rebaix 1		2,000	1,850	1,200		4,440	C#*D#*E#*F#

TOTAL AMIDAMENT **4,440**

4 F965A5DD m

Vorada recta de peces de formigó, doble capa, amb secció normalitzada de calçada C2 de 17x28 cm, de classe climàtica B, classe resistent a l'abrasió H i classe resistent a flexió T (R-5 MPa), segons UNE-EN 1340, col·locada sobre base de formigó HM-20/P/40/I de 25 a 30 cm d'alçària, i rejuntada amb morter M-8 elaborat a l'obra amb formigonera de 165 l

Num.	Text	Tipus	[C]	[D]	[E]	[F]	TOTAL	Fórmula
1	Vorada rebaix 1		1,000	3,000			3,000	C#*D#*E#*F#

TOTAL AMIDAMENT **3,000**

5 F9787GD1 m

Rigola de formigó HM-30/P/20/I+E, de consistència plàstica i grandària màxima del granulat 20 mm, de 30 cm d'amplària i de 25 a 30 cm d'alçària, acabat remolinat

Num.	Text	Tipus	[C]	[D]	[E]	[F]	TOTAL	Fórmula
1	rebaix 1		1,000	6,400			6,400	C#*D#*E#*F#

TOTAL AMIDAMENT **6,400**

OBRA	01	PRESSUPOST 00
CAPÍTOL	02	REBAIXOS
TITOL 3	23	C/DE LA LLIBERTAT-DAVANT GUÀRDIA CIVIL (1 REBAIX)
TITOL 3	04	SENYALITZACIÓ

NUM.	CODI	UA	DESCRIPCIÓ

1 G219Q200 m2

Fresat per esborrar pintura de pasos de cebra, senyal de stop o cediu el pas, fletxes, lletres, símbols, zebrats, franges de vèrtexs de illetes existents, en paviment de mescles bituminoses ,càrrega sobre camió i cànon abocament

Num.	Text	Tipus	[C]	[D]	[E]	[F]	TOTAL	Fórmula
1			4,000	0,500		6,000	12,000	C#*D#*E#*F#
2			5,500	0,500		1,000	2,750	C#*D#*E#*F#
3			1,450	1,000		1,000	1,450	C#*D#*E#*F#
5			4,000	0,500		11,000	22,000	C#*D#*E#*F#
6			3,500	0,500			1,750	C#*D#*E#*F#
7			3,500	0,500			1,750	C#*D#*E#*F#

TOTAL AMIDAMENT 41,700

2 FBA1HZ02 m2 Pintat manual de lletres, símbols, zebrats, franges de vèrtexs d'illetes i altres elements sobre el paviment, amb pintura de dos components en fred de llarga durada

Num.	Text	Tipus	[C]	[D]	[E]	[F]	TOTAL	Fórmula
1			4,000	0,500		6,000	12,000	C#*D#*E#*F#
2			5,500	0,500		1,000	2,750	C#*D#*E#*F#
3			1,450	1,000		1,000	1,450	C#*D#*E#*F#
5			4,000	0,500		11,000	22,000	C#*D#*E#*F#
6			3,500	0,500			1,750	C#*D#*E#*F#
7			3,500	0,500			1,750	C#*D#*E#*F#

TOTAL AMIDAMENT 41,700

OBRA 01 PRESSUPOST 00
CAPÍTOL 02 REBAIXOS
TITOL 3 24 C/STACOLOMA-C/DE DAUNOIS-C/LLIBERTAT (4 REBAIXOS)
TITOL 3 01 DEMOLICIONS I MOVIMENT DE TERRES

NUM.	CODI	UA	DESCRIPCIÓ

1 G219Q105 m Tall amb serra de disc de qualsevol tipus de paviment, fins a una fondària de 30 cm

Num.	Text	Tipus	[C]	[D]	[E]	[F]	TOTAL	Fórmula
1	Rebaix 1		1,000	10,150			10,150	C#*D#*E#*F#
2			1,000	2,000			2,000	C#*D#*E#*F#
3			1,000	1,600			1,600	C#*D#*E#*F#
4	Rebaix 2		1,000	14,300			14,300	C#*D#*E#*F#
5			1,000	1,300			1,300	C#*D#*E#*F#
6			1,000	1,800			1,800	C#*D#*E#*F#
7	Rebaix 3		1,000	4,000			4,000	C#*D#*E#*F#

TOTAL AMIDAMENT 35,150

2 F2194JF5 m2 Demolició de paviment de panot o de llosa de qualsevol tipus, col·locats sobre formigó, de fins a 30 cm de gruix i fins a 2 m d'amplària amb mitjans mecànics i/o manuals, i càrrega manual o mecànica de runa sobre camió o contenidor.

Num.	Text	Tipus	[C]	[D]	[E]	[F]	TOTAL	Fórmula
1	Rebaix 1		1,000	16,200			16,200	C#*D#*E#*F#
2	Rebaix 2		1,000	19,000			19,000	C#*D#*E#*F#
3	Rebaix 3		1,000	16,300			16,300	C#*D#*E#*F#
4	Podotàctil pas elevat		3,000	4,000			12,000	C#*D#*E#*F#

TOTAL AMIDAMENT 63,500

3 F219XXXX m Demolició de vorada i rigola existent,amb martell trencador muntat sobre retroexcavadora i càrrega mecànica i manual de runa sobre camió o contenidor

Num.	Text	Tipus	[C]	[D]	[E]	[F]	TOTAL	Fórmula

1	Rebaix 1		1,000	10,150			10,150	C#*D#*E#*F#
2	Rebaix 2		1,000	14,300			14,300	C#*D#*E#*F#
3	Rebaix 3		1,000	4,000			4,000	C#*D#*E#*F#

TOTAL AMIDAMENT **28,450**

4 G2194XK5 m2 Demolició de paviment de mescla bituminosa o paviment de formigó, de fins a 30 cm de gruix amb mitjans manuals i mecanics i càrrega sobre camió o contenidor

Num.	Text	Tipus	[C]	[D]	[E]	[F]	TOTAL	Fórmula
1	Rebaix 3		1,000	6,100			6,100	C#*D#*E#*F#

TOTAL AMIDAMENT **6,100**

5 E2213422 m3 Excavació per a rebaix en terreny compacte (SPT 20-50), realitzada amb pala excavadora i càrrega directa sobre camió o contenidor

Num.	Text	Tipus	[C]	[D]	[E]	[F]	TOTAL	Fórmula
1	Rebaix 1		1,000	16,200	0,300		4,860	C#*D#*E#*F#
2	Rebaix 2		1,000	19,000	0,300		5,700	C#*D#*E#*F#
3	Rebaix 3		1,000	22,400	0,300		6,720	C#*D#*E#*F#

TOTAL AMIDAMENT **17,280**

6 F228F60F m3 Rebliment i piconatge d'explanada per regularitzar, amb tot-ú reciclat, en tongades de gruix de fins a 25 cm, utilitzant corró vibratori per a compactar, amb compactació del 98 % PM

Num.	Text	Tipus	[C]	[D]	[E]	[F]	TOTAL	Fórmula
1	Rebaix 1		1,000	16,200	0,300		4,860	C#*D#*E#*F#
2	Rebaix 2		1,000	19,000	0,300		5,700	C#*D#*E#*F#
3	Rebaix 3		1,000	22,400	0,300		6,720	C#*D#*E#*F#

TOTAL AMIDAMENT **17,280**

OBRA 01 PRESSUPOST 00
CAPÍTOL 02 REBAIXOS
TITOL 3 24 C/STACOLOMA-C/DE DAUNOIS-C/LLIBERTAT (4 REBAIXOS)
TITOL 3 02 GESTIÓ DE RESIDUS

NUM. CODI UA DESCRIPCIÓ

1 F2RA7LP0 m3 Deposició controlada a dipòsit autoritzat de residus de terra inerts procedents d'excavació i/o deposició controlada a centre de reciclatge de residus inerts, segons la Llista Europea de Residus (ORDEN MAM/304/2002)

Num.	Text	Tipus	[C]	[D]	[E]	[F]	TOTAL	Fórmula
1	Rebaix 1		1,300	16,200	0,300		6,318	C#*D#*E#*F#
2	Rebaix 2		1,300	19,000	0,300		7,410	C#*D#*E#*F#
3	Rebaix 3		1,300	22,400	0,300		8,736	C#*D#*E#*F#

TOTAL AMIDAMENT **22,464**

2 F2RA71H0 m3

Deposició controlada a dipòsit autoritzat de residus de formigó inerts procedents de demolició i/o deposició controlada a centre de reciclatge de residus inerts, segons la Llista Europea de Residus (ORDEN MAM/304/2002)

Num.	Text	Tipus	[C]	[D]	[E]	[F]	TOTAL	Fórmula
1	vorera rebaix 1.2		12,000	0,200	0,250	1,300	0,780	C#*D#*E#*F#
2	rigola rebaix1,2		12,000	0,300	0,150	1,300	0,702	C#*D#*E#*F#
5	vorera rebaix 3		6,000	0,200	0,250	1,300	0,390	C#*D#*E#*F#
6	rigola rebaix 3		6,000	0,300	0,150	1,300	0,351	C#*D#*E#*F#
8	vorera rebaix 4		9,000	0,200	0,250	1,300	0,585	C#*D#*E#*F#
9	rigola rebaix 4		9,000	0,300	0,150	1,300	0,527	C#*D#*E#*F#
12	Rebaix 1		1,000	16,200	0,150	1,300	3,159	C#*D#*E#*F#
13	Rebaix 2		1,000	19,000	0,150	1,300	3,705	C#*D#*E#*F#
14	Rebaix 3		1,000	16,300	0,150	1,300	3,179	C#*D#*E#*F#
15			1,000	6,100	0,100	1,300	0,793	C#*D#*E#*F#
17	Rebaix 1		1,000	10,150			10,150	C#*D#*E#*F#
18	Rebaix 2		1,000	14,300			14,300	C#*D#*E#*F#
19	Rebaix 3		1,000	4,000			4,000	C#*D#*E#*F#

TOTAL AMIDAMENT **42,621**

3 F2R35039 m3

Transport de terres i/o residus inerts o no especials a instal·lació autoritzada de gestió de residus, amb camió de 12 t i temps d'espera per a la càrrega amb mitjans mecànics, amb un recorregut de 1 a 20 km

Num.	Text	Tipus	[C]	[D]	[E]	[F]	TOTAL	Fórmula
5	Rebaix 1		1,300	16,200	0,150		3,159	C#*D#*E#*F#
6	Rebaix 2		1,300	19,000	0,150		3,705	C#*D#*E#*F#
7	Rebaix 3		1,300	16,300	0,150		3,179	C#*D#*E#*F#
8			1,300	6,100	0,100		0,793	C#*D#*E#*F#
10	Rebaix 1 vorada		1,300	10,150	0,200	0,500	1,320	C#*D#*E#*F#
11	Rebaix 1 rigola		1,300	10,150	0,300	0,150	0,594	C#*D#*E#*F#
13	Rebaix 2 vorada		1,300	14,300	0,200	0,500	1,859	C#*D#*E#*F#
14	Rebaix 2 rigola		1,000	14,300	0,300	0,150	0,644	C#*D#*E#*F#
16	Rebaix 3 vorada		1,300	4,000	0,200	0,500	0,520	C#*D#*E#*F#
17	Rebaix 3 rigola		1,300	4,000	0,300	0,150	0,234	C#*D#*E#*F#

TOTAL AMIDAMENT **16,007**

OBRA	01	PRESSUPOST 00
CAPÍTOL	02	REBAIXOS
TITOL 3	24	C/STACOLOMA-C/DE DAUNOIS-C/LLIBERTAT (4 REBAIXOS)
TITOL 3	03	PAVIMENTS

NUM.	CODI	UA	DESCRIPCIÓ

1 EE20 m2

Paviment de lloses de paviment podotàctil de color, de 30 x 30 x 5 cm, a col·locat a truc de maceta amb morter de ciment 1:6, elaborat a l'obra amb formigonera de 165 l, sobre llosa de formigó hm-20 de 10 cm. de gruix, inclòs aixecament de pericó o registre.

Num.	Text	Tipus	[C]	[D]	[E]	[F]	TOTAL	Fórmula

1	Pav.Podotàctil rebaix 1		1,000	6,700			6,700	C#*D#*E#*F#
3	Pav.Podotàctil rebaix 2		1,000	6,500			6,500	C#*D#*E#*F#
5	Pav.Podotàctil rebaix 3		1,000	7,400			7,400	C#*D#*E#*F#
7	Pav.Podotàctil pas elevat		3,000	4,000			12,000	C#*D#*E#*F#

TOTAL AMIDAMENT **32,600**

2 F9E1311G m2

Paviment de panot per a vorera gris o color de 20x20x4 cm, classe 1a, preu superior, sobre suport de 3 cm. de morter de ciment,elaborat a l'obra amb formigonera de 165 l, col·locat a cop de maceta amb morter mixt i beurada de ciment , inclòs 10 cm. de formigó hm-20 estés i compactat; totalment acabat, segons la direcció d'obra, inclòs aixecament de pericó o registre.

Num.	Text	Tipus	[C]	[D]	[E]	[F]	TOTAL	Fórmula
1	rebaix 1		1,000	5,200			5,200	C#*D#*E#*F#
2	rebaix 2		1,000	8,500			8,500	C#*D#*E#*F#
3	rebaix 3		1,000	14,500			14,500	C#*D#*E#*F#

TOTAL AMIDAMENT **28,200**

3 F9F5A222 m2

Paviment per pas de peatons,de peces de formigó de forma rectangular de 40x58x10 cm, bicapa color gris i amb cantos rectes, preu alt de GLS modelo Prisma, o equivalente, col.locat estès amb morter de 200 kg/m3 de ciment pórtland elaborat a l'obra amb formigonera de 165 l a picada de massa. i reblert de juntes amb morter, sobre base de formigó hm.20 de 10 cm de gruix, inclòs aixecament de pericó o registre.

Num.	Text	Tipus	[C]	[D]	[E]	[F]	TOTAL	Fórmula
1	rebaix 1		1,000	2,000	1,200		2,400	C#*D#*E#*F#
2			1,000	1,600	1,200		1,920	C#*D#*E#*F#
4	rebaix 2		1,000	1,300	1,200		1,560	C#*D#*E#*F#
5			1,000	1,800	1,200		2,160	C#*D#*E#*F#

TOTAL AMIDAMENT **8,040**

4 F965A5DD m

Vorada recta de peces de formigó, doble capa, amb secció normalitzada de calçada C2 de 17x28 cm, de classe climàtica B, classe resistent a l'abrasió H i classe resistent a flexió T (R-5 MPa), segons UNE-EN 1340, col·locada sobre base de formigó HM-20/P/40/I de 25 a 30 cm d'alçària, i rejuntada amb morter M-8 elaborat a l'obra amb formigonera de 165 l

Num.	Text	Tipus	[C]	[D]	[E]	[F]	TOTAL	Fórmula
1	rebaix 1		3,000				3,000	C#*D#*E#*F#
3	rebaix 2		3,000				3,000	C#*D#*E#*F#
5	rebaix 3		2,000				2,000	C#*D#*E#*F#

TOTAL AMIDAMENT **8,000**

5 F9787GD1 m

Rigola de formigó HM-30/P/20/I+E, de consistència plàstica i grandària màxima del granulat 20 mm, de 30 cm d'amplària i de 25 a 30 cm d'alçària, acabat remolinat

Num.	Text	Tipus	[C]	[D]	[E]	[F]	TOTAL	Fórmula
1	rebaix 1		10,150				10,150	C#*D#*E#*F#
3	rebaix 2		14,300				14,300	C#*D#*E#*F#
5	rebaix 3		5,500				5,500	C#*D#*E#*F#

TOTAL AMIDAMENT **29,950**

6	FDX001	U	Aixecar pou de registre de clavegueram o arqueta de telefonia/telecomunicacions (80*80)

AMIDAMENT DIRECTE **1,000**

OBRA 01 PRESSUPOST 00
CAPÍTOL 02 REBAIXOS
TITOL 3 24 C/STACOLOMA-C/DE DAUNOIS-C/LLIBERTAT (4 REBAIXOS)
TITOL 3 04 SENYALITZACIÓ

NUM.	CODI	UA	DESCRIPCIÓ
1	G219Q200	m2	Fresat per esborrar pintura de pasos de cebra, senyal de stop o cediu el pas, fletxes, lletres, símbols, zebrats, franges de vèrtexs de illetes existents, en paviment de mescles bituminoses ,càrrega sobre camió i cànon abocament

Num.	Text	Tipus	[C]	[D]	[E]	[F]	TOTAL	Fórmula
1			6,000	4,000	0,500		12,000	C#*D#*E#*F#
2			7,000	4,000	0,500		14,000	C#*D#*E#*F#
3			5,000	4,000	0,500		10,000	C#*D#*E#*F#
4			1,000	6,500	0,500		3,250	C#*D#*E#*F#
5			1,000	24,000	0,150		3,600	C#*D#*E#*F#

TOTAL AMIDAMENT **42,850**

2	FBA1HZ02	m2	Pintat manual de lletres, símbols, zebrats, franges de vèrtexs d'illetes i altres elements sobre el paviment, amb pintura de dos components en fred de llarga durada

Num.	Text	Tipus	[C]	[D]	[E]	[F]	TOTAL	Fórmula
1			6,000	4,000	0,500		12,000	C#*D#*E#*F#
2			7,000	4,000	0,500		14,000	C#*D#*E#*F#
3			5,000	4,000	0,500		10,000	C#*D#*E#*F#
4			1,000	6,500	0,500		3,250	C#*D#*E#*F#
5			1,000	24,000	0,150		3,600	C#*D#*E#*F#

TOTAL AMIDAMENT **42,850**

3	G21B1006	U	Desmuntatge, càrrega i transport a magatzem, abocador autoritzat o acopi a la mateixa obra, d'elements de vialitat i mobiliari urbà, incloent la seva recol·locació en cas que sigui necessària.

AMIDAMENT DIRECTE **1,000**

OBRA 01 PRESSUPOST 00
CAPÍTOL 03 SEGURETAT I SALUT

NUM.	CODI	UA	DESCRIPCIÓ
1	PPA900SS	Pa	Partida alçada de cobrament íntegre per la seguretat i salut a l'obra

AMIDAMENT DIRECTE **1,000**

OBRA 01 PRESSUPOST 00

AMIDAMENTS

Data: 20/02/14 Pàg.: 110

CAPÍTOL 04 SERVEIS AFECTATS
TITOL 3 01 ELECTRICITAT, TELEFONIA, TELECO I GAS

NUM.	CODI	UA	DESCRIPCIÓ
1	PPA8AF00	Pa	Partida alçada per serveis afectats

AMIDAMENT DIRECTE **1,000**

OBRA 01 PRESSUPOST 00
CAPÍTOL 05 OBRA COMPLEMENTÀRIA

NUM.	CODI	UA	DESCRIPCIÓ
1	G2194XK5	m2	Demolició de paviment de mescla bituminosa o paviment de formigó, de fins a 30 cm de gruix amb mitjans manuals i mecanics i càrrega sobre camió o contenidor

Num.	Text	Tipus	[C]	[D]	[E]	[F]	TOTAL	Fórmula
1				0,000			0,000	C#*D#*E#*F#
2			600,000	1,000			600,000	C#*D#*E#*F#

TOTAL AMIDAMENT **600,000**

NUM.	CODI	UA	DESCRIPCIÓ
2	M219UF42	m2	Fresatge mecànic de paviments asfàltics per cada cm de gruix, amb fresadora de càrrega automàtica i talls i entregues a tapes i reixes amb compresor, carrega de runes sobre camió i escombrat i neteja de la superficie fresada

Num.	Text	Tipus	[C]	[D]	[E]	[F]	TOTAL	Fórmula
1			700,000	4,000			2.800,000	C#*D#*E#*F#

TOTAL AMIDAMENT **2.800,000**

NUM.	CODI	UA	DESCRIPCIÓ
3	F9G22442	m3	Paviment de formigó HM-30/B/20/I+E de consistència tova, grandària màxima del granulat 20 mm, escampat des de camió, estesa i vibratge mecànic, remolinat mecànic afegint 2 kg/m2 de ciment portland

Num.	Text	Tipus	[C]	[D]	[E]	[F]	TOTAL	Fórmula
1			600,000	1,000	0,150		90,000	C#*D#*E#*F#

TOTAL AMIDAMENT **90,000**

NUM.	CODI	UA	DESCRIPCIÓ
4	F9J13Q40	M2	Reg d'adherència amb emulsió bituminosa catiònica ecr-1, amb dotació 1 kg/m2

Num.	Text	Tipus	[C]	[D]	[E]	[F]	TOTAL	Fórmula
1			700,000				700,000	C#*D#*E#*F#

TOTAL AMIDAMENT **700,000**

NUM.	CODI	UA	DESCRIPCIÓ
5	F9H11261	t	Paviment de mescla bituminosa contínua en calent tipus AC 16 surf B60/70 D (D-12), amb betum asfàltic de penetració, de granulometria densa per a capa de rodadura i granulat granític, estesa i compactada

Num.	Text	Tipus	[C]	[D]	[E]	[F]	TOTAL	Fórmula
1			700,000	1,000	0,040	2,400	67,200	C#*D#*E#*F#

TOTAL AMIDAMENT **67,200**

AMIDAMENTS

6 F2412035 m3

Transport de terres en zona auttoritzada per l'Ajuntament, carregat amb mitjans mecànics i/o manuals i temps d'espera per a la càrrega, amb camió de 7, amb un recorregut de més de 2 i fins a 20 km.

Num.	Text	Tipus	[C]	[D]	[E]	[F]	TOTAL	Fórmula
1			600,000	1,000	0,150	1,300	117,000	C#*D#*E#*F#
2			700,000	1,000	0,040	1,300	36,400	C#*D#*E#*F#

TOTAL AMIDAMENT **153,400**

7 FBA1HZ02 m2

Pintat manual de lletres, símbols, zebrats, franges de vèrtexs d'illetes i altres elements sobre el paviment, amb pintura de dos components en fred de llarga durada

AMIDAMENT DIRECTE **400,000**

8 F2RMM3R0 m3

Matxuqueig material petri a l'obra amb matxucadora de residus petris, sobre erugues amb capacitat per a tractar de 3 a 9 t/h, autopropulsada, amb cinta transportadora per a carregar material triturat sobre camió o contenidor

Num.	Text	Tipus	[C]	[D]	[E]	[F]	TOTAL	Fórmula
1			600,000	1,000	0,150	1,300	117,000	C#*D#*E#*F#

TOTAL AMIDAMENT **117,000**

N.I.F. P-2515100-B

QUADRE DE PREUS I

QUADRE DE PREUS NÚMERO 1

Data: 20/02/14

NÚMERO	CODI	UA	DESCRIPCIÓ	PREU
P- 1	E2213422	m3	Excavació per a rebaix en terreny compacte (SPT 20-50), realitzada amb pala excavadora i càrrega directa sobre camió o contenidor (QUATRE EUROS AMB DOTZE CÈNTIMS)	4,12 €
P- 2	EE20	m2	Paviment de lloses de paviment podotàctil de color, de 30 x 30 x 5 cm, a col·locat a truc de maceta amb morter de ciment 1:6, elaborat a l'obra amb formigonera de 165 l, sobre llosa de formigó hm-20 de 10 cm. de gruix, inclòs aixecament de pericó o registre. (TRENTA-CINC EUROS AMB NORANTA-NOU CÈNTIMS)	35,99 €
P- 3	F2194JF5	m2	Demolició de paviment de panot o de llosa de qualsevol tipus, col·locats sobre formigó, de fins a 30 cm de gruix i fins a 2 m d'amplària amb mitjans mecànics i/o manuals, i càrrega manual o mecànica de runa sobre camió o contenidor. (SIS EUROS AMB DOTZE CÈNTIMS)	6,12 €
P- 4	F219XXXX	m	Demolició de vorada i rigola existent,amb martell trencador muntat sobre retroexcavadora i càrrega mecànica i manual de runa sobre camió o contenidor (QUATRE EUROS)	4,00 €
P- 5	F228F60F	m3	Rebliment i piconatge d'explanada per regularitzar, amb tot-ú reciclat, en tongades de gruix de fins a 25 cm, utilitzant corró vibratori per a compactar, amb compactació del 98 % PM (VINT-I-TRES EUROS AMB TRENTA-CINC CÈNTIMS)	23,35 €
P- 6	F2412035	m3	Transport de terres en zona auttoritzada per l'Ajuntament, carregat amb mitjans mecànics i/o manuals i temps d'espera per a la càrrega, amb camió de 7, amb un recorregut de més de 2 i fins a 20 km. (UN EUROS AMB NORANTA CÈNTIMS)	1,90 €
P- 7	F2R35039	m3	Transport de terres i/o residus inerts o no especials a instal·lació autoritzada de gestió de residus, amb camió de 12 t i temps d'espera per a la càrrega amb mitjans mecànics, amb un recorregut de 1 a 20 km (TRES EUROS AMB VUITANTA CÈNTIMS)	3,80 €
P- 8	F2RA71H0	m3	Deposició controlada a dipòsit autoritzat de residus de formigó inerts procedents de demolició i/o deposició controlada a centre de reciclatge de residus inerts, segons la Llista Europea de Residus (ORDEN MAM/304/2002) (SET EUROS AMB VINT-I-DOS CÈNTIMS)	7,22 €
P- 9	F2RA73G0	m3	Deposició controlada a dipòsit autoritzat de residus barrejats inerts , procedents de demolició i/o deposició controlada a centre de reciclatge de residus inerts, segons la Llista Europea de Residus (ORDEN MAM/304/2002) (NOU EUROS)	9,00 €
P- 10	F2RA7LP0	m3	Deposició controlada a dipòsit autoritzat de residus de terra inerts procedents d'excavació i/o deposició controlada a centre de reciclatge de residus inerts, segons la Llista Europea de Residus (ORDEN MAM/304/2002) (TRES EUROS AMB NORANTA-VUIT CÈNTIMS)	3,98 €
P- 11	F2RMM3R0	m3	Matxuqueig material petri a l'obra amb matxucadora de residus petris, sobre erugues amb capacitat per a tractar de 3 a 9 t/h, autopropulsada, amb cinta transportadora per a carregar material triturat sobre camió o contenidor (SIS EUROS AMB VUITANTA-UN CÈNTIMS)	6,81 €
P- 12	F9365H11	m3	Base de formigó HM-20/B/20/I, de consistència tova i grandària màxima del granulat 20 mm, abocat des de camió amb estesa i vibratge manual, amb acabat reglejat (SEIXANTA-NOU EUROS AMB NORANTA-TRES CÈNTIMS)	69,93 €
P- 13	F965A5DD	m	Vorada recta de peces de formigó, doble capa, amb secció normalitzada de calçada C2 de 17x28 cm, de classe climàtica B, classe resistent a l'abrasió H i classe resistent a flexió T (R-5 MPa), segons UNE-EN 1340, col·locada sobre base de formigó HM-20/P/40/I de 25 a 30 cm d'alçària, i rejuntada amb morter M-8 elaborat a l'obra amb formigonera de 165 l (VINT-I-TRES EUROS AMB VINT CÈNTIMS)	23,20 €
P- 14	F9787GD1	m	Rigola de formigó HM-30/P/20/I+E, de consistència plàstica i grandària màxima del granulat 20 mm, de 30 cm d'amplària i de 25 a 30 cm d'alçària, acabat remolinat (VUIT EUROS AMB VUITANTA-VUIT CÈNTIMS)	8,88 €

QUADRE DE PREUS NÚMERO 1

NÚMERO	CODI	UA	DESCRIPCIÓ	PREU
P- 15	F9E1311G	m2	Paviment de panot per a vorera gris o color de 20x20x4 cm, classe 1a, preu superior, sobre suport de 3 cm. de morter de ciment,elaborat a l'obra amb formigonera de 165 l, col·locat a cop de maceta amb morter mixt i beurada de ciment , inclòs 10 cm. de formigó hm-20 estés i compactat; totalment acabat, segons la direcció d'obra, inclòs aixecament de pericó o registre. (TRENTA-DOS EUROS AMB NORANTA-NOU CÈNTIMS)	32,99 €
P- 16	F9F15105	M2	Paviment de llambordins de formigó de forma rectangular de 10x20 cm i 8 cm de gruix, col·locats amb morter de ciment M8 i beurada de ciment. (TRENTA-UN EUROS AMB SEIXANTA-VUIT CÈNTIMS)	31,68 €
P- 17	F9F5A222	m2	Paviment per pas de peatons,de peces de formigó de forma rectangular de 40x58x10 cm, bicapa color gris i amb cantos rectes, preu alt de GLS modelo Prisma, o equivalente, col.locat estès amb morter de 200 kg/m3 de ciment pórtland elaborat a l'obra amb formigonera de 165 l a picada de massa. i reblert de juntes amb morter, sobre base de formigó hm.20 de 10 cm de gruix, inclòs aixecament de pericó o registre. (VUITANTA-UN EUROS AMB NORANTA-UN CÈNTIMS)	81,91 €
P- 18	F9G22442	m3	Paviment de formigó HM-30/B/20/I+E de consistència tova, grandària màxima del granulat 20 mm, escampat des de camió, estesa i vibratge mecànic, remolinat mecànic afegint 2 kg/m2 de ciment portland (SETANTA EUROS)	70,00 €
P- 19	F9H11261	t	Paviment de mescla bituminosa contínua en calent tipus AC 16 surf B60/70 D (D-12), amb betum asfàltic de penetració, de granulometria densa per a capa de rodadura i granulat granític, estesa i compactada (CINQUANTA-SIS EUROS AMB QUARANTA-UN CÈNTIMS)	56,41 €
P- 20	F9H11B61	t	Paviment de mescla bituminosa contínua en calent tipus AC 22 bin B60/70 S (S-20), amb betum asfàltic de penetració, de granulometria semidensa per a capa intermèdia i granulat granític, estesa i compactada (CINQUANTA-QUATRE EUROS AMB VUITANTA-DOS CÈNTIMS)	54,82 €
P- 21	F9J12X50	M2	Reg d'imprimació amb emulsió bituminosa catiònica eci, amb dotació 1,5 kg/m2 (ZERO EUROS AMB SEIXANTA-VUIT CÈNTIMS)	0,68 €
P- 22	F9J13Q40	M2	Reg d'adherència amb emulsió bituminosa catiònica ecr-1, amb dotació 1 kg/m2 (ZERO EUROS AMB TRENTA-SIS CÈNTIMS)	0,36 €
P- 23	FBA1HC11	ml	Pintat de zona de càrrega i descàrrega en ziga-zaga amb pintura plàstica en fred de dos components (ml. pintat), incloent el premarcatge (UN EUROS AMB VUITANTA-CINC CÈNTIMS)	1,85 €
P- 24	FBA1HZ01	m2	Pintat amb lletres, símbols, zebrats, franges de vèrtexs de illetes i altres elements sobre el paviment, amb pintura acrílica en solució aquosa o amb dissolvent (QUATRE EUROS AMB CINQUANTA CÈNTIMS)	4,50 €
P- 25	FBA1HZ02	m2	Pintat manual de lletres, símbols, zebrats, franges de vèrtexs d'illetes i altres elements sobre el paviment, amb pintura de dos components en fred de llarga durada (DEU EUROS AMB CINQUANTA CÈNTIMS)	10,50 €
P- 26	FBA21B01	u	Pintat manual de lletres de BUS (paraula completa) amb pintura acrílica en solució aquosa o dissolvent, inclòs el premarcatge (VINT-I-UN EUROS AMB TRENTA CÈNTIMS)	21,30 €
P- 27	FBB11111	u	Placa triangular de 70 cm de diàmetre, per a senyals de trànsit, amb revestiment reflectant EG nivell 1, inclosos elements de fixació al suport, sense incloure el suport, totalment col·locada (VINT-I-SIS EUROS AMB VINT-I-VUIT CÈNTIMS)	26,28 €
P- 28	FBB11251	u	Placa circular de 60 cm de diàmetre, per a senyals de trànsit, amb revestiment reflectant EG nivell 1, inclosos elements de fixació al suport, totalment col·locada (VINT-I-SET EUROS AMB SEIXANTA-DOS CÈNTIMS)	27,62 €

QUADRE DE PREUS NÚMERO 1

NÚMERO	CODI	UA	DESCRIPCIÓ	PREU
P- 29	FBB21503	u	Placa de 60x90 cm, per a senyals de trànsit d'indicacions generals (S-1/S-29), carrils (S-50/S-63) i serveis (S-100/S-126, S-900 i S-910), amb revestiment reflectant EG nivell 3, inclosos elements de fixació al suport, sense incloure el suport, totalment col·locada (CENT SET EUROS AMB SETANTA CÈNTIMS)	107,70 €
P- 30	FBBZ3001	u	Suport tubular d'acer galvanitzat de 60x3 mm, de 3 m d'altura, per a la col·locació de senyals de trànsit, inclòs excavació, fonamentació i col·locació (QUARANTA-SIS EUROS AMB QUARANTA-SIS CÈNTIMS)	46,46 €
P- 31	FBBZ3002	u	Suport tubular d'acer galvanitzat de 60x3 mm, de 3,5 m d'altura, per a la col·locació de senyals de trànsit, inclòs excavació, fonamentació i col·locació (QUARANTA-NOU EUROS AMB SEIXANTA-SIS CÈNTIMS)	49,66 €
P- 32	FDX001	U	Aixecar pou de registre de clavegueram o arqueta de telefonia/telecomunicacions (80*80) (CINQUANTA-CINC EUROS)	55,00 €
P- 33	FQ21BC60	u	Paperera de 60 l de capacitat,circular, amb cubeta abatible de planxa d'acer perforada i suports laterals de tub d'acer, col·locada amb fixacions mecàniques (CINQUANTA-VUIT EUROS)	58,00 €
P- 34	FQ21BC6X	u	Paperera de 60 l de capacitat, semicircular, amb cubeta abatible de planxa d'acer perforada i suports laterals de tub d'acer, col·locada amb fixacions mecàniques (SEIXANTA-TRES EUROS)	63,00 €
P- 35	G2194XK5	m2	Demolició de paviment de mescla bituminosa o paviment de formigó, de fins a 30 cm de gruix amb mitjans manuals i mecanics i càrrega sobre camió o contenidor (CINC EUROS AMB TRENTA-QUATRE CÈNTIMS)	5,34 €
P- 36	G219Q105	m	Tall amb serra de disc de qualsevol tipus de paviment, fins a una fondària de 30 cm (TRES EUROS AMB CINQUANTA CÈNTIMS)	3,50 €
P- 37	G219Q200	m2	Fresat per esborrar pintura de pasos de cebra, senyal de stop o cediu el pas, fletxes, lletres, símbols, zebrats, franges de vèrtexs de illetes existents, en paviment de mescles bituminoses ,càrrega sobre camió i cànon abocament (DEU EUROS AMB VINT-I-CINC CÈNTIMS)	10,25 €
P- 38	G21B1006	U	Desmuntatge, càrrega i transport a magatzem, abocador autoritzat o acopi a la mateixa obra, d'elements de vialitat i mobiliari urbà, incloent la seva recol·locació en cas que sigui necessària. (TRENTA-DOS EUROS)	32,00 €
P- 39	G21B1007	U	Retirada de cabina telefònica de peu, inclòs el pedestal d'obra, amb desconexió del servei i enderroc de fonaments. carga sobre camió i trasllat a la mateixa obra o a magatzem per la seva posterior recol.locació. La partida inclou la protecció de les superficies per asegurar la integritat del conjunt (SETANTA EUROS AMB SEIXANTA-DOS CÈNTIMS)	70,62 €
P- 40	G21B1008	U	Desmuntatge i retirada dels diferents elements que composen la caseta de parada de bus. de 250x400x280 cm, inclòs pedestal d'obra, mab desconexió de servei i enderroc de fonaments, carga sobre camió i trasllat a la mateixa obra o magatzem. La partida inclou la protecció dels diferents elements per asegurar la integritat del conjunt. (QUATRE-CENTS CINQUANTA EUROS)	450,00 €
P- 41	G21B1009	U	Retirada de la bústia metàl.lica de correus cilíndric de peu, inclòs el pedestal d'obra, enderroc de fonaments. carga sobre camió i trasllat a la mateixa obra o a magatzem per la seva posterior recol.locació. La partida inclou la protecció de les superficies per asegurar la integritat del conjunt (QUARANTA-CINC EUROS AMB QUARANTA-TRES CÈNTIMS)	45,43 €
P- 42	G21B1010	U	Retirada del totem senyalitzador de parada de bus, enderroc de fonaments, carga sobre camió i trasllat a la mateixa obra o a magatzem per la seva posterior recol.locació. La partida inclou la protecció de les superficies per asegurar la integritat del conjunt (QUARANTA-CINC EUROS AMB QUARANTA-TRES CÈNTIMS)	45,43 €
P- 43	G21BNOU	u	Suministre de banc de fusta i fundició dúctil, de 1800 mm de longitud, model Monstserrat de DAE, o similar (CINC-CENTS SEIXANTA EUROS)	560,00 €

QUADRE DE PREUS NÚMERO 1

NÚMERO	CODI	UA	DESCRIPCIÓ	PREU
P- 44	G21DCATA	Ut	Cata per a localització de serveis D'1x1 m, inclos càrrega i transport a l'abocador, cànon d'abocament i manteniment de l'abocador i treballs nocturs si s'escau. (CENT TRETZE EUROS)	113,00 €
P- 45	GD5J0000	u	Anul.lació embornal existent, inclòs retirada reixa i bastiment de qualsevol tipus, tapar la connexió al col.lector existent, i càrrega sobre camió. (TRENTA-UN EUROS AMB TRENTA-NOU CÈNTIMS)	31,39 €
P- 46	GD5JU010	u	Embornal de 570x305x570 mm, de cos sencer de fosa dúctil tipus delta o similar (caixer, tapa i sifó), inclòs excavació, transport i taxes, formigonat de la solera, entroncament amb tub de pe dn 200 mm a colector i bastiment i reixa de fosa dúctil per a 40 t de càrrega de ruptura, inclòs connexio fins a 3 m a escomesa existent i petit material (CINC-CENTS VINT-I-QUATRE EUROS AMB VINT-I-NOU CÈNTIMS)	524,29 €
P- 47	M219UF42	m2	Fresatge mecànic de paviments asfàltics per cada cm de gruix, amb fresadora de càrrega automàtica i talls i entregues a tapes i reixes amb compresor, carrega de runes sobre camió i escombrat i neteja de la superficie fresada (ZERO EUROS AMB SEIXANTA-CINC CÈNTIMS)	0,65 €
P- 48	PPA8AF00	Pa	Partida alçada per serveis afectats (TRES MIL VUIT-CENTS VUITANTA-CINC EUROS AMB TRENTA-SIS CÈNTIMS)	3.885,36 €
P- 49	PPA900SS	Pa	Partida alçada de cobrament íntegre per la seguretat i salut a l'obra (MIL SIS-CENTS EUROS)	1.600,00 €

N.I.F. P-2515100-B

QUADRE DE PREUS II

QUADRE DE PREUS NÚMERO 2

NÚMERO	CODI	UA	DESCRIPCIÓ	PREU
P- 1	E2213422	m3	Excavació per a rebaix en terreny compacte (SPT 20-50), realitzada amb pala excavadora i càrrega directa sobre camió o contenidor	**4,12 €**
			Altres conceptes	4,12 €
P- 2	EE20	m2	Paviment de lloses de paviment podotàctil de color, de 30 x 30 x 5 cm, a col·locat a truc de maceta amb morter de ciment 1:6, elaborat a l'obra amb formigonera de 165 l, sobre llosa de formigó hm-20 de 10 cm. de gruix, inclòs aixecament de pericó o registre.	**35,99 €**
	B0312500		Arena de cantera de piedra granítica, de 0 a 3,5 mm	1,03968 €
	B064300J		Formigó HM-20/B/20/I de consistència tova, grandària màxima del granulat 20 mm, amb >= 200 kg/m3 de ciment, additiu hidròfug, apte per a classe d'exposició I	0,19474 €
	B0704200		Mortero M-8 a granel	1,64080 €
	B9F1N205		Pavimento de piezas de hormigón de forma rectangular de 40x60 cm y 8 cm de espesor, bicapa color gris, con relieve podotáctil tronco piramidal y cantos achaflanados, precio alto	13,55580 €
			Altres conceptes	19,56 €
P- 3	F2194JF5	m2	Demolició de paviment de panot o de llosa de qualsevol tipus, col·locats sobre formigó, de fins a 30 cm de gruix i fins a 2 m d'amplària amb mitjans mecànics i/o manuals, i càrrega manual o mecànica de runa sobre camió o contenidor.	**6,12 €**
			Altres conceptes	6,12 €
P- 4	F219XXXX	m	Demolició de vorada i rigola existent,amb martell trencador muntat sobre retroexcavadora i càrrega mecànica i manual de runa sobre camió o contenidor	**4,00 €**
			Altres conceptes	4,00 €
P- 5	F228F60F	m3	Rebliment i piconatge d'explanada per regularitzar, amb tot-ú reciclat, en tongades de gruix de fins a 25 cm, utilitzant corró vibratori per a compactar, amb compactació del 98 % PM	**23,35 €**
	B037R000		Tot-u artificial procedent de granulats reciclats de formigó	18,38000 €
			Altres conceptes	4,97 €
P- 6	F2412035	m3	Transport de terres en zona auttoritzada per l'Ajuntament, carregat amb mitjans mecànics i/o manuals i temps d'espera per a la càrrega, amb camió de 7, amb un recorregut de més de 2 i fins a 20 km.	**1,90 €**
			Altres conceptes	1,90 €
P- 7	F2R35039	m3	Transport de terres i/o residus inerts o no especials a instal·lació autoritzada de gestió de residus, amb camió de 12 t i temps d'espera per a la càrrega amb mitjans mecànics, amb un recorregut de 1 a 20 km	**3,80 €**
			Altres conceptes	3,80 €
P- 8	F2RA71H0	m3	Deposició controlada a dipòsit autoritzat de residus de formigó inerts procedents de demolició i/o deposició controlada a centre de reciclatge de residus inerts, segons la Llista Europea de Residus (ORDEN MAM/304/2002)	**7,22 €**
	B2RA71H0		Deposició controlada a dipòsit autoritzat de residus de formigó inerts amb una densitat 1,45 t/m3, procedents de construcció o demolició, amb codi 170101 segons la Llista Europea de Residus (ORDEN MAM/304/2002)	7,22100 €
			Altres conceptes	-0,00 €
P- 9	F2RA73G0	m3	Deposició controlada a dipòsit autoritzat de residus barrejats inerts , procedents de demolició i/o deposició controlada a centre de reciclatge de residus inerts, segons la Llista Europea de Residus (ORDEN MAM/304/2002)	**9,00 €**
	B2RA73G0		Deposició controlada a dipòsit autoritzat de residus barrejats inerts amb una densitat 1,0 t/m3, procedents de construcció o demolició, amb codi 170107 segons la Llista Europea de Residus (ORDEN MAM/304/2002)	9,00000 €

QUADRE DE PREUS NÚMERO 2

NÚMERO	CODI	UA	DESCRIPCIÓ	PREU
			Altres conceptes	0,00 €
P- 10	F2RA7LP0	m3	Deposició controlada a dipòsit autoritzat de residus de terra inerts procedents d'excavació i/o deposició controlada a centre de reciclatge de residus inerts, segons la Llista Europea de Residus (ORDEN MAM/304/2002)	**3,98 €**
	B2RA7LP0		Deposició controlada a dipòsit autoritzat de residus de terra inerts amb una densitat 1,6 t/m3, procedents d'excavació, amb codi 170504 segons la Llista Europea de Residus (ORDEN MAM/304/2002)	3,98000 €
			Altres conceptes	0,00 €
P- 11	F2RMM3R0	m3	Matxuqueig material petri a l'obra amb matxucadora de residus petris, sobre erugues amb capacitat per a tractar de 3 a 9 t/h, autopropulsada, amb cinta transportadora per a carregar material triturat sobre camió o contenidor	**6,81 €**
			Altres conceptes	6,81 €
P- 12	F9365H11	m3	Base de formigó HM-20/B/20/I, de consistència tova i grandària màxima del granulat 20 mm, abocat des de camió amb estesa i vibratge manual, amb acabat reglejat	**69,93 €**
	B064300B		Formigó HM-20/B/20/I de consistència tova, grandària màxima del granulat 20 mm, amb >= 200 kg/m3 de ciment, apte per a classe d'exposició I	60,24900 €
			Altres conceptes	9,68 €
P- 13	F965A5DD	m	Vorada recta de peces de formigó, doble capa, amb secció normalitzada de calçada C2 de 17x28 cm, de classe climàtica B, classe resistent a l'abrasió H i classe resistent a flexió T (R-5 MPa), segons UNE-EN 1340, col·locada sobre base de formigó HM-20/P/40/I de 25 a 30 cm d'alçària, i rejuntada amb morter M-8 elaborat a l'obra amb formigonera de 165 l	**23,20 €**
	B064500C		Formigó HM-20/P/40/I de consistència plàstica, grandària màxima del granulat 40 mm, amb >= 200 kg/m3 de ciment, apte per a classe d'exposició I	4,12090 €
	B0704200		Mortero M-8 a granel	1,64080 €
	B965A5D0		Vorada recta de formigó, doble capa, amb secció normalitzada de calçada C2 de 17x28 cm, de classe climàtica B, classe resistent a l'abrasió H i classe resistent a flexió T (R-5 MPa), segons UNE-EN 1340	8,96700 €
			Altres conceptes	8,47 €
P- 14	F9787GD1	m	Rigola de formigó HM-30/P/20/I+E, de consistència plàstica i grandària màxima del granulat 20 mm, de 30 cm d'amplària i de 25 a 30 cm d'alçària, acabat remolinat	**8,88 €**
	B064E26C		Formigó HM-30/P/20/I+E de consistència plàstica, grandària màxima del granulat 20 mm, amb >= 275 kg/m3 de ciment, apte per a classe d'exposició I+E	7,68240 €
			Altres conceptes	1,20 €
P- 15	F9E1311G	m2	Paviment de panot per a vorera gris o color de 20x20x4 cm, classe 1a, preu superior, sobre suport de 3 cm. de morter de ciment,elaborat a l'obra amb formigonera de 165 l, col·locat a cop de maceta amb morter mixt i beurada de ciment , inclòs 10 cm. de formigó hm-20 estés i compactat; totalment acabat, segons la direcció d'obra, inclòs aixecament de pericó o registre.	**32,99 €**
	B0111000		Aigua	0,00119 €
	B0310500		Sorra de pedrera de 0 a 3,5 mm	0,49525 €
	B0512401		Ciment pòrtland amb filler calcari CEM II/B-L 32,5 R segons UNE-EN 197-1, en sacs	0,32023 €
	B064300J		Formigó HM-20/B/20/I de consistència tova, grandària màxima del granulat 20 mm, amb >= 200 kg/m3 de ciment, additiu hidròfug, apte per a classe d'exposició I	0,19474 €
	B9E13100		Panot gris de 20x20x4 cm, classe 1a, preu superior	7,03800 €
			Altres conceptes	24,94 €
P- 16	F9F15105	M2	Paviment de llambordins de formigó de forma rectangular de 10x20 cm i 8 cm de gruix, col·locats amb morter de ciment M8 i beurada de ciment.	**31,68 €**
	B0111000		Aigua	0,01190 €

QUADRE DE PREUS NÚMERO 2

NÚMERO	CODI	UA	DESCRIPCIÓ	PREU
	B0512401		Ciment pòrtland amb filler calcari CEM II/B-L 32,5 R segons UNE-EN 197-1, en sacs	0,32023 €
			Altres conceptes	31,35 €
P- 17	F9F5A222	m2	Paviment per pas de peatons,de peces de formigó de forma rectangular de 40x58x10 cm, bicapa color gris i amb cantos rectes, preu alt de GLS modelo Prisma, o equivalente, col.locat estès amb morter de 200 kg/m3 de ciment pórtland elaborat a l'obra amb formigonera de 165 l a picada de massa. i reblert de juntes amb morter, sobre base de formigó hm.20 de 10 cm de gruix, inclòs aixecament de pericó o registre.	**81,91 €**
	B0312500		Arena de cantera de piedra granítica, de 0 a 3,5 mm	1,03968 €
	B064300J		Formigó HM-20/B/20/I de consistència tova, grandària màxima del granulat 20 mm, amb >= 200 kg/m3 de ciment, additiu hidròfug, apte per a classe d'exposició I	6,28200 €
	B0704200		Mortero M-8 a granel	1,64080 €
	B9F1N201		Pavimento para vados de peatones,de piezas de hormigón de forma rectangular de 40x58 cm y 10 cm de espesor, bicapa color gris y con cantos rectos, precio alto de GLS modelo Prisma, o equivalente	49,80000 €
			Altres conceptes	23,15 €
P- 18	F9G22442	m3	Paviment de formigó HM-30/B/20/I+E de consistència tova, grandària màxima del granulat 20 mm, escampat des de camió, estesa i vibratge mecànic, remolinat mecànic afegint 2 kg/m2 de ciment portland	**70,00 €**
	B0512401		Ciment pòrtland amb filler calcari CEM II/B-L 32,5 R segons UNE-EN 197-1, en sacs	1,08465 €
	B064E26B		Formigó HM-30/B/20/I+E de consistència tova, grandària màxima del granulat 20 mm, amb >= 275 kg/m3 de ciment, apte per a classe d'exposició I+E	68,25000 €
			Altres conceptes	0,67 €
P- 19	F9H11261	t	Paviment de mescla bituminosa contínua en calent tipus AC 16 surf B60/70 D (D-12), amb betum asfàltic de penetració, de granulometria densa per a capa de rodadura i granulat granític, estesa i compactada	**56,41 €**
	B9H11261		Mescla bituminosa contínua en calent tipus AC 16 surf B60/70 D (D-12), amb betum asfàltic de penetració, de granulometria densa per a capa de rodadura i granulat granític	53,45000 €
			Altres conceptes	2,96 €
P- 20	F9H11B61	t	Paviment de mescla bituminosa contínua en calent tipus AC 22 bin B60/70 S (S-20), amb betum asfàltic de penetració, de granulometria semidensa per a capa intermèdia i granulat granític, estesa i compactada	**54,82 €**
	B9H11B61		Mescla bituminosa contínua en calent tipus AC 22 bin B60/70 S (S-20), amb betum asfàltic de penetració, de granulometria semidensa per a capa intermèdia i granulat granític	51,86000 €
			Altres conceptes	2,96 €
P- 21	F9J12X50	M2	Reg d'imprimació amb emulsió bituminosa catiònica eci, amb dotació 1,5 kg/m2	**0,68 €**
	B0552B00		Emulsió bituminosa catiònica tipus eci	0,46500 €
			Altres conceptes	0,22 €
P- 22	F9J13Q40	M2	Reg d'adherència amb emulsió bituminosa catiònica ecr-1, amb dotació 1 kg/m2	**0,36 €**
	B0552410		Emulsió bituminosa catiònica tipus ecr-1	0,26000 €
			Altres conceptes	0,10 €
P- 23	FBA1HC11	ml	Pintat de zona de càrrega i descàrrega en ziga-zaga amb pintura plàstica en fred de dos components (ml. pintat), incloent el premarcatge	**1,85 €**
			Sense descomposició	1,85 €

QUADRE DE PREUS NÚMERO 2

NÚMERO	CODI	UA	DESCRIPCIÓ	PREU
P- 24	FBA1HZ01	m2	Pintat amb lletres, símbols, zebrats, franges de vèrtexs de illetes i altres elements sobre el paviment, amb pintura acrílica en solució aquosa o amb dissolvent	**4,50 €**
			Sense descomposició	4,50 €
P- 25	FBA1HZ02	m2	Pintat manual de lletres, símbols, zebrats, franges de vèrtexs d'illetes i altres elements sobre el paviment, amb pintura de dos components en fred de llarga durada	**10,50 €**
			Sense descomposició	10,50 €
P- 26	FBA21B01	u	Pintat manual de lletres de BUS (paraula completa) amb pintura acrílica en solució aquosa o dissolvent, inclòs el premarcatge	**21,30 €**
			Sense descomposició	21,30 €
P- 27	FBB11111	u	Placa triangular de 70 cm de diàmetre, per a senyals de trànsit, amb revestiment reflectant EG nivell 1, inclosos elements de fixació al suport, sense incloure el suport, totalment col·locada	**26,28 €**
			Sense descomposició	26,28 €
P- 28	FBB11251	u	Placa circular de 60 cm de diàmetre, per a senyals de trànsit, amb revestiment reflectant EG nivell 1, inclosos elements de fixació al suport, totalment col·locada	**27,62 €**
			Sense descomposició	27,62 €
P- 29	FBB21503	u	Placa de 60x90 cm, per a senyals de trànsit d'indicacions generals (S-1/S-29), carrils (S-50/S-63) i serveis (S-100/S-126, S-900 i S-910), amb revestiment reflectant EG nivell 3, inclosos elements de fixació al suport, sense incloure el suport, totalment col·locada	**107,70 €**
			Sense descomposició	107,70 €
P- 30	FBBZ3001	u	Suport tubular d'acer galvanitzat de 60x3 mm, de 3 m d'altura, per a la col·locació de senyals de trànsit, inclòs excavació, fonamentació i col·locació	**46,46 €**
			Sense descomposició	46,46 €
P- 31	FBBZ3002	u	Suport tubular d'acer galvanitzat de 60x3 mm, de 3,5 m d'altura, per a la col·locació de senyals de trànsit, inclòs excavació, fonamentació i col·locació	**49,66 €**
			Sense descomposició	49,66 €
P- 32	FDX001	U	Aixecar pou de registre de clavegueram o arqueta de telefonia/telecomunicacions (80*80)	**55,00 €**
			Sense descomposició	55,00 €
P- 33	FQ21BC60	u	Paperera de 60 l de capacitat,circular, amb cubeta abatible de planxa d'acer perforada i suports laterals de tub d'acer, col·locada amb fixacions mecàniques	**58,00 €**
	BQ21BC60		Paperera de 60 l de capacitat, amb cubeta abatible de planxa d'acer perforada i suports laterals de tub d'acer	55,26000 €
			Altres conceptes	2,74 €
P- 34	FQ21BC6X	u	Paperera de 60 l de capacitat, semicircular, amb cubeta abatible de planxa d'acer perforada i suports laterals de tub d'acer, col·locada amb fixacions mecàniques	**63,00 €**
	BQ21BC60		Paperera de 60 l de capacitat, amb cubeta abatible de planxa d'acer perforada i suports laterals de tub d'acer	55,26000 €
			Altres conceptes	7,74 €
P- 35	G2194XK5	m2	Demolició de paviment de mescla bituminosa o paviment de formigó, de fins a 30 cm de gruix amb mitjans manuals i mecanics i càrrega sobre camió o contenidor	**5,34 €**

QUADRE DE PREUS NÚMERO 2

NÚMERO	CODI	UA	DESCRIPCIÓ	PREU
			Altres conceptes	5,34 €
P- 36	G219Q105	m	Tall amb serra de disc de qualsevol tipus de paviment, fins a una fondària de 30 cm	**3,50 €**
			Altres conceptes	3,50 €
P- 37	G219Q200	m2	Fresat per esborrar pintura de pasos de cebra, senyal de stop o cediu el pas, fletxes, lletres, símbols, zebrats, franges de vèrtexs de illetes existents, en paviment de mescles bituminoses ,càrrega sobre camió i cànon abocament	**10,25 €**
			Sense descomposició	10,25 €
P- 38	G21B1006	U	Desmuntatge, càrrega i transport a magatzem, abocador autoritzat o acopi a la mateixa obra, d'elements de vialitat i mobiliari urbà, incloent la seva recol·locació en cas que sigui necessària.	**32,00 €**
			Sense descomposició	32,00 €
P- 39	G21B1007	U	Retirada de cabina telefònica de peu, inclòs el pedestal d'obra, amb desconexió del servei i enderroc de fonaments. carga sobre camió i trasllat a la mateixa obra o a magatzem per la seva posterior recol.locació. La partida inclou la protecció de les superficies per asegurar la integritat del conjunt	**70,62 €**
			Sense descomposició	70,62 €
P- 40	G21B1008	U	Desmuntatge i retirada dels diferents elements que composen la caseta de parada de bus. de 250x400x280 cm, inclòs pedestal d'obra, mab desconexió de servei i enderroc de fonaments, carga sobre camió i trasllat a la mateixa obra o magatzem. La partida inclou la protecció dels diferents elements per asegurar la integritat del conjunt.	**450,00 €**
			Sense descomposició	450,00 €
P- 41	G21B1009	U	Retirada de la bústia metàl.lica de correus cilíndric de peu, inclòs el pedestal d'obra, enderroc de fonaments. carga sobre camió i trasllat a la mateixa obra o a magatzem per la seva posterior recol.locació. La partida inclou la protecció de les superficies per asegurar la integritat del conjunt	**45,43 €**
			Sense descomposició	45,43 €
P- 42	G21B1010	U	Retirada del totem senyalitzador de parada de bus, enderroc de fonaments, carga sobre camió i trasllat a la mateixa obra o a magatzem per la seva posterior recol.locació. La partida inclou la protecció de les superficies per asegurar la integritat del conjunt	**45,43 €**
			Sense descomposició	45,43 €
P- 43	G21BNOU	u	Suministre de banc de fusta i fundició dúctil, de 1800 mm de longitud, model Monstserrat de DAE, o similar	**560,00 €**
			Sense descomposició	560,00 €
P- 44	G21DCATA	Ut	Cata per a localització de serveis D'1x1 m, inclos càrrega i transport a l'abocador, cànon d'abocament i manteniment de l'abocador i treballs nocturs si s'escau.	**113,00 €**
			Sense descomposició	113,00 €
P- 45	GD5J0000	u	Anul.lació embornal existent, inclòs retirada reixa i bastiment de qualsevol tipus, tapar la connexió al col.lector existent, i càrrega sobre camió.	**31,39 €**
			Altres conceptes	31,39 €
P- 46	GD5JU010	u	Embornal de 570x305x570 mm, de cos sencer de fosa dúctil tipus delta o similar (caixer, tapa i sifó), inclòs excavació, transport i taxes, formigonat de la solera, entroncament amb tub de pe dn 200 mm a colector i bastiment i reixa de fosa dúctil per a 40 t de càrrega de ruptura, inclòs connexio fins a 3 m a escomesa existent i petit material	**524,29 €**

QUADRE DE PREUS NÚMERO 2

NÚMERO	CODI	UA	DESCRIPCIÓ	PREU
	B0641080		Formigó hm-20/p/20/i de consistència plàstica, grandària màxima del granulat 20 mm, amb >= 200 kg/m3 de ciment, apte per a classe d'exposició i	2,72100 €
	BD5ZU001		Embornal de fundició model DELTA o similar de 570x305, d'una sola peça, amb junta de neoprè, inclòs reixa tipus delta 50.	217,00000 €
			Altres conceptes	304,57 €
P- 47	M219UF42	m2	Fresatge mecànic de paviments asfàltics per cada cm de gruix, amb fresadora de càrrega automàtica i talls i entregues a tapes i reixes amb compresor, carrega de runes sobre camió i escombrat i neteja de la superficie fresada	**0,65 €**
			Altres conceptes	0,65 €
P- 48	PPA8AF00	Pa	Partida alçada per serveis afectats	**3.885,36 €**
			Sense descomposició	3.885,36 €
P- 49	PPA900SS	Pa	Partida alçada de cobrament íntegre per la seguretat i salut a l'obra	**1.600,00 €**
			Sense descomposició	1.600,00 €

N.I.F. P-2515100-B

PRESSUPOSTOS PARCIALS

PRESSUPOST

Data: 20/02/14

OBRA 01 PRESSUPOST 00
CAPÍTOL 01 PAS ELEVAT
TITOL 3 01 DEMOLICIÓ I MOVIMENTS DE TERRES
TITOL 3 01 TREBALLS PREVIS

NUM.	CODI	UA	DESCRIPCIÓ	PREU	AMIDAMENT	IMPORT
1	G21DCATA	Ut	Cata per a localització de serveis D'1x1 m, inclos càrrega i transport a l'abocador, cànon d'abocament i manteniment de l'abocador i treballs nocturs si s'escau. (P - 44)	113,00	4,000	452,00
2	G21B1006	U	Desmuntatge, càrrega i transport a magatzem, abocador autoritzat o acopi a la mateixa obra, d'elements de vialitat i mobiliari urbà, incloent la seva recol·locació en cas que sigui necessària. (P - 38)	32,00	12,000	384,00
3	G21B1007	U	Retirada de cabina telefònica de peu, inclòs el pedestal d'obra, amb desconexió del servei i enderroc de fonaments. carga sobre camió i trasllat a la mateixa obra o a magatzem per la seva posterior recol.locació. La partida inclou la protecció de les superficies per asegurar la integritat del conjunt (P - 39)	70,62	1,000	70,62
4	G21B1008	U	Desmuntatge i retirada dels diferents elements que composen la caseta de parada de bus. de 250x400x280 cm, inclòs pedestal d'obra, mab desconexió de servei i enderroc de fonaments, carga sobre camió i trasllat a la mateixa obra o magatzem. La partida inclou la protecció dels diferents elements per asegurar la integritat del conjunt. (P - 40)	450,00	1,000	450,00
5	G21B1009	U	Retirada de la bústia metàl.lica de correus cilíndric de peu, inclòs el pedestal d'obra, enderroc de fonaments. carga sobre camió i trasllat a la mateixa obra o a magatzem per la seva posterior recol.locació. La partida inclou la protecció de les superficies per asegurar la integritat del conjunt (P - 41)	45,43	2,000	90,86
6	G21B1010	U	Retirada del totem senyalitzador de parada de bus, enderroc de fonaments, carga sobre camió i trasllat a la mateixa obra o a magatzem per la seva posterior recol.locació. La partida inclou la protecció de les superficies per asegurar la integritat del conjunt (P - 42)	45,43	1,000	45,43
TOTAL	TITOL 3		01.01.01.01			**1.492,91**

OBRA 01 PRESSUPOST 00
CAPÍTOL 01 PAS ELEVAT
TITOL 3 01 DEMOLICIÓ I MOVIMENTS DE TERRES
TITOL 3 02 EXCAVACIONS I DEMOLICIONS

NUM.	CODI	UA	DESCRIPCIÓ	PREU	AMIDAMENT	IMPORT
1	F2194JF5	m2	Demolició de paviment de panot o de llosa de qualsevol tipus, col·locats sobre formigó, de fins a 30 cm de gruix i fins a 2 m d'amplària amb mitjans mecànics i/o manuals, i càrrega manual o mecànica de runa sobre camió o contenidor. (P - 3)	6,12	92,800	567,94
2	F219XXXX	m	Demolició de vorada i rigola existent,amb martell trencador muntat sobre retroexcavadora i càrrega mecànica i manual de runa sobre camió o contenidor (P - 4)	4,00	100,000	400,00
3	G2194XK5	m2	Demolició de paviment de mescla bituminosa o paviment de formigó, de fins a 30 cm de gruix amb mitjans manuals i mecanics i càrrega sobre camió o contenidor (P - 35)	5,34	370,000	1.975,80
4	G219Q105	m	Tall amb serra de disc de qualsevol tipus de paviment, fins a una fondària de 30 cm (P - 36)	3,50	140,000	490,00
TOTAL	TITOL 3		01.01.01.02			**3.433,74**

OBRA 01 PRESSUPOST 00
CAPÍTOL 01 PAS ELEVAT
TITOL 3 01 DEMOLICIÓ I MOVIMENTS DE TERRES
TITOL 3 03 GESTIÓ DE RESIDUS

NUM.	CODI	UA	DESCRIPCIÓ	PREU	AMIDAMENT	IMPORT
1	F2RA73G0	m3	Deposició controlada a dipòsit autoritzat de residus barrejats inerts , procedents de demolició i/o deposició controlada a centre de reciclatge de residus inerts, segons la Llista Europea de Residus (ORDEN MAM/304/2002) (P - 9)	9,00	72,150	649,35
2	F2RA7LP0	m3	Deposició controlada a dipòsit autoritzat de residus de terra inerts procedents d'excavació i/o deposició controlada a centre de reciclatge de residus inerts, segons la Llista Europea de Residus (ORDEN MAM/304/2002) (P - 10)	3,98	0,000	0,00
3	F2RA71H0	m3	Deposició controlada a dipòsit autoritzat de residus de formigó inerts procedents de demolició i/o deposició controlada a centre de reciclatge de residus inerts, segons la Llista Europea de Residus (ORDEN MAM/304/2002) (P - 8)	7,22	36,946	266,75
4	F2R35039	m3	Transport de terres i/o residus inerts o no especials a instal·lació autoritzada de gestió de residus, amb camió de 12 t i temps d'espera per a la càrrega amb mitjans mecànics, amb un recorregut de 1 a 20 km (P - 7)	3,80	109,096	414,56
TOTAL	TITOL 3		01.01.01.03			**1.330,66**

OBRA 01 PRESSUPOST 00
CAPÍTOL 01 PAS ELEVAT
TITOL 3 02 PAVIMENT

NUM.	CODI	UA	DESCRIPCIÓ	PREU	AMIDAMENT	IMPORT
1	F9365H11	m3	Base de formigó HM-20/B/20/I, de consistència tova i grandària màxima del granulat 20 mm, abocat des de camió amb estesa i vibratge manual, amb acabat reglejat (P - 12)	69,93	67,000	4.685,31
2	F9F15105	M2	Paviment de llambordins de formigó de forma rectangular de 10x20 cm i 8 cm de gruix, col·locats amb morter de ciment M8 i beurada de ciment. (P - 16)	31,68	320,000	10.137,60
3	F9787GD1	m	Rigola de formigó HM-30/P/20/I+E, de consistència plàstica i grandària màxima del granulat 20 mm, de 30 cm d'amplària i de 25 a 30 cm d'alçària, acabat remolinat (P - 14)	8,88	17,000	150,96
4	F965A5DD	m	Vorada recta de peces de formigó, doble capa, amb secció normalitzada de calçada C2 de 17x28 cm, de classe climàtica B, classe resistent a l'abrasió H i classe resistent a flexió T (R-5 MPa), segons UNE-EN 1340, col·locada sobre base de formigó HM-20/P/40/I de 25 a 30 cm d'alçària, i rejuntada amb morter M-8 elaborat a l'obra amb formigonera de 165 l (P - 13)	23,20	120,000	2.784,00
5	F9E1311G	m2	Paviment de panot per a vorera gris o color de 20x20x4 cm, classe 1a, preu superior, sobre suport de 3 cm. de morter de ciment,elaborat a l'obra amb formigonera de 165 l, col·locat a cop de maceta amb morter mixt i beurada de ciment , inclòs 10 cm. de formigó hm-20 estés i compactat; totalment acabat, segons la direcció d'obra, inclòs aixecament de pericó o registre. (P - 15)	32,99	120,000	3.958,80
TOTAL	TITOL 3		01.01.02			**21.716,67**

OBRA 01 PRESSUPOST 00
CAPÍTOL 01 PAS ELEVAT

PRESSUPOST

Data: 20/02/14

TITOL 3 03 SENYALITZACIÓ

NUM.	CODI	UA	DESCRIPCIÓ	PREU	AMIDAMENT	IMPORT
1	G219Q200	m2	Fresat per esborrar pintura de pasos de cebra, senyal de stop o cediu el pas, fletxes, lletres, símbols, zebrats, franges de vèrtexs de illetes existents, en paviment de mescles bituminoses ,càrrega sobre camió i cànon abocament (P - 37)	10,25	40,000	410,00
2	FBA21B01	u	Pintat manual de lletres de BUS (paraula completa) amb pintura acrílica en solució aquosa o dissolvent, inclòs el premarcatge (P - 26)	21,30	2,000	42,60
3	FBA1HZ01	m2	Pintat amb lletres, símbols, zebrats, franges de vèrtexs de illetes i altres elements sobre el paviment, amb pintura acrílica en solució aquosa o amb dissolvent (P - 24)	4,50	5,100	22,95
4	FBA1HZ02	m2	Pintat manual de lletres, símbols, zebrats, franges de vèrtexs d'illetes i altres elements sobre el paviment, amb pintura de dos components en fred de llarga durada (P - 25)	10,50	11,000	115,50
5	FBB11251	u	Placa circular de 60 cm de diàmetre, per a senyals de trànsit, amb revestiment reflectant EG nivell 1, inclosos elements de fixació al suport, totalment col·locada (P - 28)	27,62	1,000	27,62
6	FBB11111	u	Placa triangular de 70 cm de diàmetre, per a senyals de trànsit, amb revestiment reflectant EG nivell 1, inclosos elements de fixació al suport, sense incloure el suport, totalment col·locada (P - 27)	26,28	1,000	26,28
7	FBB21503	u	Placa de 60x90 cm, per a senyals de trànsit d'indicacions generals (S-1/S-29), carrils (S-50/S-63) i serveis (S-100/S-126, S-900 i S-910), amb revestiment reflectant EG nivell 3, inclosos elements de fixació al suport, sense incloure el suport, totalment col·locada (P - 29)	107,70	1,000	107,70
8	FBBZ3002	u	Suport tubular d'acer galvanitzat de 60x3 mm, de 3,5 m d'altura, per a la col·locació de senyals de trànsit, inclòs excavació, fonamentació i col·locació (P - 31)	49,66	3,000	148,98
9	FBBZ3001	u	Suport tubular d'acer galvanitzat de 60x3 mm, de 3 m d'altura, per a la col·locació de senyals de trànsit, inclòs excavació, fonamentació i col·locació (P - 30)	46,46	0,000	0,00
10	FBA1HC11	ml	Pintat de zona de càrrega i descàrrega en ziga-zaga amb pintura plàstica en fred de dos components (ml. pintat), incloent el premarcatge (P - 23)	1,85	45,000	83,25
TOTAL	TITOL 3		01.01.03			**984,88**

OBRA 01 PRESSUPOST 00
CAPÍTOL 01 PAS ELEVAT
TITOL 3 04 INSTAL.LACIONS
TITOL 3 01 SANEJAMENT
TITOL 3 01 EMBORNALS

NUM.	CODI	UA	DESCRIPCIÓ	PREU	AMIDAMENT	IMPORT
1	GD5JU010	u	Embornal de 570x305x570 mm, de cos sencer de fosa dúctil tipus delta o similar (caixer, tapa i sifó), inclòs excavació, transport i taxes, formigonat de la solera, entroncament amb tub de pe dn 200 mm a colector i bastiment i reixa de fosa dúctil per a 40 t de càrrega de ruptura, inclòs connexio fins a 3 m a escomesa existent i petit material (P - 46)	524,29	6,000	3.145,74
2	GD5J0000	u	Anul.lació embornal existent, inclòs retirada reixa i bastiment de qualsevol tipus, tapar la connexió al col.lector existent, i càrrega sobre camió. (P - 45)	31,39	2,000	62,78

TOTAL	TITOL 3	01.01.04.01.01	**3.208,52**

OBRA 01 PRESSUPOST 00
CAPÍTOL 01 PAS ELEVAT
TITOL 3 04 INSTAL.LACIONS
TITOL 3 02 ARQUETES VORERA I CALÇADA

NUM.	CODI	UA	DESCRIPCIÓ	PREU	AMIDAMENT	IMPORT
1	FDX001	U	Aixecar pou de registre de clavegueram o arqueta de telefonia/telecomunicacions (80*80) (P - 32)	55,00	2,000	110,00
TOTAL	TITOL 3		01.01.04.02			**110,00**

OBRA 01 PRESSUPOST 00
CAPÍTOL 01 PAS ELEVAT
TITOL 3 05 MOBILIARI

NUM.	CODI	UA	DESCRIPCIÓ	PREU	AMIDAMENT	IMPORT
1	G21BNOU	u	Suministre de banc de fusta i fundició dúctil, de 1800 mm de longitud, model Monstserrat de DAE, o similar (P - 43)	560,00	2,000	1.120,00
2	FQ21BC60	u	Paperera de 60 l de capacitat,circular, amb cubeta abatible de planxa d'acer perforada i suports laterals de tub d'acer, col·locada amb fixacions mecàniques (P - 33)	58,00	15,000	870,00
3	FQ21BC6X	u	Paperera de 60 l de capacitat, semicircular, amb cubeta abatible de planxa d'acer perforada i suports laterals de tub d'acer, col·locada amb fixacions mecàniques (P - 34)	63,00	15,000	945,00
TOTAL	TITOL 3		01.01.05			**2.935,00**

OBRA 01 PRESSUPOST 00
CAPÍTOL 02 REBAIXOS
TITOL 3 01 C/DE LA LLUM-AV.SANT PERE (1 REBAIX+CALÇ)
TITOL 3 01 DEMOLICIONS I MOVIMENT DE TERRES

NUM.	CODI	UA	DESCRIPCIÓ	PREU	AMIDAMENT	IMPORT
1	G219Q105	m	Tall amb serra de disc de qualsevol tipus de paviment, fins a una fondària de 30 cm (P - 36)	3,50	243,600	852,60
2	F2194JF5	m2	Demolició de paviment de panot o de llosa de qualsevol tipus, col·locats sobre formigó, de fins a 30 cm de gruix i fins a 2 m d'amplària amb mitjans mecànics i/o manuals, i càrrega manual o mecànica de runa sobre camió o contenidor. (P - 3)	6,12	10,240	62,67
3	F219XXXX	m	Demolició de vorada i rigola existent,amb martell trencador muntat sobre retroexcavadora i càrrega mecànica i manual de runa sobre camió o contenidor (P - 4)	4,00	6,400	25,60
4	E2213422	m3	Excavació per a rebaix en terreny compacte (SPT 20-50), realitzada amb pala excavadora i càrrega directa sobre camió o contenidor (P - 1)	4,12	157,072	647,14
5	F228F60F	m3	Rebliment i piconatge d'explanada per regularitzar, amb tot-ú reciclat, en tongades de gruix de fins a 25 cm, utilitzant corró vibratori per a compactar, amb compactació del 98 % PM (P - 5)	23,35	157,072	3.667,63
6	G2194XK5	m2	Demolició de paviment de mescla bituminosa o paviment de formigó, de fins a 30 cm de gruix amb mitjans manuals i mecanics i càrrega sobre camió o contenidor (P - 35)	5,34	770,000	4.111,80
TOTAL	TITOL 3		01.02.01.01			**9.367,44**

PRESSUPOST

Data: 20/02/14

OBRA 01 PRESSUPOST 00
CAPÍTOL 02 REBAIXOS
TITOL 3 01 C/DE LA LLUM-AV.SANT PERE (1 REBAIX+CALÇ)
TITOL 3 02 GESTIÓ DE RESIDUS

NUM.	CODI	UA	DESCRIPCIÓ	PREU	AMIDAMENT	IMPORT
1	F2RA7LP0	m3	Deposició controlada a dipòsit autoritzat de residus de terra inerts procedents d'excavació i/o deposició controlada a centre de reciclatge de residus inerts, segons la Llista Europea de Residus (ORDEN MAM/304/2002) (P - 10)	3,98	204,194	812,69
2	F2RA71H0	m3	Deposició controlada a dipòsit autoritzat de residus de formigó inerts procedents de demolició i/o deposició controlada a centre de reciclatge de residus inerts, segons la Llista Europea de Residus (ORDEN MAM/304/2002) (P - 8)	7,22	103,303	745,85
3	F2R35039	m3	Transport de terres i/o residus inerts o no especials a instal·lació autoritzada de gestió de residus, amb camió de 12 t i temps d'espera per a la càrrega amb mitjans mecànics, amb un recorregut de 1 a 20 km (P - 7)	3,80	307,497	1.168,49
TOTAL	TITOL 3		01.02.01.02			**2.727,03**

OBRA 01 PRESSUPOST 00
CAPÍTOL 02 REBAIXOS
TITOL 3 01 C/DE LA LLUM-AV.SANT PERE (1 REBAIX+CALÇ)
TITOL 3 03 PAVIMENTS I CALÇADA

NUM.	CODI	UA	DESCRIPCIÓ	PREU	AMIDAMENT	IMPORT
1	EE20	m2	Paviment de lloses de paviment podotàctil de color, de 30 x 30 x 5 cm, a col·locat a truc de maceta amb morter de ciment 1:6, elaborat a l'obra amb formigonera de 165 l, sobre llosa de formigó hm-20 de 10 cm. de gruix, inclòs aixecament de pericó o registre. (P - 2)	35,99	3,350	120,57
2	F9E1311G	m2	Paviment de panot per a vorera gris o color de 20x20x4 cm, classe 1a, preu superior, sobre suport de 3 cm. de morter de ciment,elaborat a l'obra amb formigonera de 165 l, col·locat a cop de maceta amb morter mixt i beurada de ciment , inclòs 10 cm. de formigó hm-20 estés i compactat; totalment acabat, segons la direcció d'obra, inclòs aixecament de pericó o registre. (P - 15)	32,99	3,200	105,57
3	F9F5A222	m2	Paviment per pas de peatons,de peces de formigó de forma rectangular de 40x58x10 cm, bicapa color gris i amb cantos rectes, preu alt de GLS modelo Prisma, o equivalente, col.locat estès amb morter de 200 kg/m3 de ciment pórtland elaborat a l'obra amb formigonera de 165 l a picada de massa. i reblert de juntes amb morter, sobre base de formigó hm.20 de 10 cm de gruix, inclòs aixecament de pericó o registre. (P - 17)	81,91	4,080	334,19
4	F965A5DD	m	Vorada recta de peces de formigó, doble capa, amb secció normalitzada de calçada C2 de 17x28 cm, de classe climàtica B, classe resistent a l'abrasió H i classe resistent a flexió T (R-5 MPa), segons UNE-EN 1340, col·locada sobre base de formigó HM-20/P/40/I de 25 a 30 cm d'alçària, i rejuntada amb morter M-8 elaborat a l'obra amb formigonera de 165 l (P - 13)	23,20	3,000	69,60
5	F9787GD1	m	Rigola de formigó HM-30/P/20/I+E, de consistència plàstica i grandària màxima del granulat 20 mm, de 30 cm d'amplària i de 25 a 30 cm d'alçària, acabat remolinat (P - 14)	8,88	6,400	56,83
6	F9J12X50	M2	Reg d'imprimació amb emulsió bituminosa catiònica eci, amb dotació 1,5 kg/m2 (P - 21)	0,68	770,000	523,60
7	F9H11B61	t	Paviment de mescla bituminosa contínua en calent tipus AC 22 bin B60/70 S (S-20), amb betum asfàltic de penetració, de	54,82	110,880	6.078,44

			granulometria semidensa per a capa intermèdia i granulat granític, estesa i compactada (P - 20)			
8	F9J13Q40	M2	Reg d'adherència amb emulsió bituminosa catiònica ecr-1, amb dotació 1 kg/m2 (P - 22)	0,36	770,000	277,20
9	F9H11261	t	Paviment de mescla bituminosa contínua en calent tipus AC 16 surf B60/70 D (D-12), amb betum asfàltic de penetració, de granulometria densa per a capa de rodadura i granulat granític, estesa i compactada (P - 19)	56,41	73,920	4.169,83
TOTAL	TITOL 3		01.02.01.03			**11.735,83**

OBRA 01 PRESSUPOST 00
CAPÍTOL 02 REBAIXOS
TITOL 3 01 C/DE LA LLUM-AV.SANT PERE (1 REBAIX+CALÇ)
TITOL 3 04 SENYALITZACIÓ

NUM.	CODI	UA	DESCRIPCIÓ	PREU	AMIDAMENT	IMPORT
1	G219Q200	m2	Fresat per esborrar pintura de pasos de cebra, senyal de stop o cediu el pas, fletxes, lletres, símbols, zebrats, franges de vèrtexs de illetes existents, en paviment de mescles bituminoses ,càrrega sobre camió i cànon abocament (P - 37)	10,25	14,000	143,50
2	FBA1HZ02	m2	Pintat manual de lletres, símbols, zebrats, franges de vèrtexs d'illetes i altres elements sobre el paviment, amb pintura de dos components en fred de llarga durada (P - 25)	10,50	15,625	164,06
TOTAL	TITOL 3		01.02.01.04			**307,56**

OBRA 01 PRESSUPOST 00
CAPÍTOL 02 REBAIXOS
TITOL 3 02 C/DELS ERALS -AV.SANT PERE (1 REBAIX)
TITOL 3 01 DEMOLICIONS I MOVIMENT DE TERRES

NUM.	CODI	UA	DESCRIPCIÓ	PREU	AMIDAMENT	IMPORT
1	G219Q105	m	Tall amb serra de disc de qualsevol tipus de paviment, fins a una fondària de 30 cm (P - 36)	3,50	8,400	29,40
2	F2194JF5	m2	Demolició de paviment de panot o de llosa de qualsevol tipus, col·locats sobre formigó, de fins a 30 cm de gruix i fins a 2 m d'amplària amb mitjans mecànics i/o manuals, i càrrega manual o mecànica de runa sobre camió o contenidor. (P - 3)	6,12	6,400	39,17
3	F219XXXX	m	Demolició de vorada i rigola existent,amb martell trencador muntat sobre retroexcavadora i càrrega mecànica i manual de runa sobre camió o contenidor (P - 4)	4,00	6,400	25,60
4	E2213422	m3	Excavació per a rebaix en terreny compacte (SPT 20-50), realitzada amb pala excavadora i càrrega directa sobre camió o contenidor (P - 1)	4,12	1,920	7,91
5	F228F60F	m3	Rebliment i piconatge d'explanada per regularitzar, amb tot-ú reciclat, en tongades de gruix de fins a 25 cm, utilitzant corró vibratori per a compactar, amb compactació del 98 % PM (P - 5)	23,35	1,920	44,83
TOTAL	TITOL 3		01.02.02.01			**146,91**

OBRA 01 PRESSUPOST 00
CAPÍTOL 02 REBAIXOS
TITOL 3 02 C/DELS ERALS -AV.SANT PERE (1 REBAIX)
TITOL 3 02 GESTIÓ DE RESIDUS

NUM.	CODI	UA	DESCRIPCIÓ	PREU	AMIDAMENT	IMPORT

1	F2RA7LP0	m3	Deposició controlada a dipòsit autoritzat de residus de terra inerts procedents d'excavació i/o deposició controlada a centre de reciclatge de residus inerts, segons la Llista Europea de Residus (ORDEN MAM/304/2002) (P - 10)	3,98	2,496	9,93
2	F2RA71H0	m3	Deposició controlada a dipòsit autoritzat de residus de formigó inerts procedents de demolició i/o deposició controlada a centre de reciclatge de residus inerts, segons la Llista Europea de Residus (ORDEN MAM/304/2002) (P - 8)	7,22	2,454	17,72
3	F2R35039	m3	Transport de terres i/o residus inerts o no especials a instal·lació autoritzada de gestió de residus, amb camió de 12 t i temps d'espera per a la càrrega amb mitjans mecànics, amb un recorregut de 1 a 20 km (P - 7)	3,80	4,950	18,81
TOTAL	TITOL 3		01.02.02.02			**46,46**

OBRA 01 PRESSUPOST 00
CAPÍTOL 02 REBAIXOS
TITOL 3 02 C/DELS ERALS -AV.SANT PERE (1 REBAIX)
TITOL 3 03 PAVIMENTS

NUM.	CODI	UA	DESCRIPCIÓ	PREU	AMIDAMENT	IMPORT
1	EE20	m2	Paviment de lloses de paviment podotàctil de color, de 30 x 30 x 5 cm, a col·locat a truc de maceta amb morter de ciment 1:6, elaborat a l'obra amb formigonera de 165 l, sobre llosa de formigó hm-20 de 10 cm. de gruix, inclòs aixecament de pericó o registre. (P - 2)	35,99	2,800	100,77
2	F9E1311G	m2	Paviment de panot per a vorera gris o color de 20x20x4 cm, classe 1a, preu superior, sobre suport de 3 cm. de morter de ciment,elaborat a l'obra amb formigonera de 165 l, col·locat a cop de maceta amb morter mixt i beurada de ciment , inclòs 10 cm. de formigó hm-20 estés i compactat; totalment acabat, segons la direcció d'obra, inclòs aixecament de pericó o registre. (P - 15)	32,99	1,240	40,91
3	F9F5A222	m2	Paviment per pas de peatons,de peces de formigó de forma rectangular de 40x58x10 cm, bicapa color gris i amb cantos rectes, preu alt de GLS modelo Prisma, o equivalente, col.locat estès amb morter de 200 kg/m3 de ciment pórtland elaborat a l'obra amb formigonera de 165 l a picada de massa. i reblert de juntes amb morter, sobre base de formigó hm.20 de 10 cm de gruix, inclòs aixecament de pericó o registre. (P - 17)	81,91	2,400	196,58
4	F965A5DD	m	Vorada recta de peces de formigó, doble capa, amb secció normalitzada de calçada C2 de 17x28 cm, de classe climàtica B, classe resistent a l'abrasió H i classe resistent a flexió T (R-5 MPa), segons UNE-EN 1340, col·locada sobre base de formigó HM-20/P/40/I de 25 a 30 cm d'alçària, i rejuntada amb morter M-8 elaborat a l'obra amb formigonera de 165 l (P - 13)	23,20	3,000	69,60
5	F9787GD1	m	Rigola de formigó HM-30/P/20/I+E, de consistència plàstica i grandària màxima del granulat 20 mm, de 30 cm d'amplària i de 25 a 30 cm d'alçària, acabat remolinat (P - 14)	8,88	6,400	56,83
TOTAL	TITOL 3		01.02.02.03			**464,69**

OBRA 01 PRESSUPOST 00
CAPÍTOL 02 REBAIXOS
TITOL 3 02 C/DELS ERALS -AV.SANT PERE (1 REBAIX)
TITOL 3 04 SENYALITZACIÓ

NUM.	CODI	UA	DESCRIPCIÓ	PREU	AMIDAMENT	IMPORT
1	G219Q200	m2	Fresat per esborrar pintura de pasos de cebra, senyal de stop o cediu el pas, fletxes, lletres, símbols, zebrats, franges de	10,25	16,000	164,00

			vèrtexs de illetes existents, en paviment de mescles bituminoses ,càrrega sobre camió i cànon abocament (P - 37)			
2	FBA1HZ02	m2	Pintat manual de lletres, símbols, zebrats, franges de vèrtexs d'illetes i altres elements sobre el paviment, amb pintura de dos components en fred de llarga durada (P - 25)	10,50	16,000	168,00
TOTAL	TITOL 3		01.02.02.04			**332,00**

OBRA 01 PRESSUPOST 00
CAPÍTOL 02 REBAIXOS
TITOL 3 03 C/DELS RAMS-AV.SANT PERE (2 REBAIXOS)
TITOL 3 01 DEMOLICIONS I MOVIMENT DE TERRES

NUM.	CODI	UA	DESCRIPCIÓ	PREU	AMIDAMENT	IMPORT
1	G219Q105	m	Tall amb serra de disc de qualsevol tipus de paviment, fins a una fondària de 30 cm (P - 36)	3,50	16,800	58,80
2	F2194JF5	m2	Demolició de paviment de panot o de llosa de qualsevol tipus, col·locats sobre formigó, de fins a 30 cm de gruix i fins a 2 m d'amplària amb mitjans mecànics i/o manuals, i càrrega manual o mecànica de runa sobre camió o contenidor. (P - 3)	6,12	12,800	78,34
3	F219XXXX	m	Demolició de vorada i rigola existent,amb martell trencador muntat sobre retroexcavadora i càrrega mecànica i manual de runa sobre camió o contenidor (P - 4)	4,00	19,800	79,20
4	E2213422	m3	Excavació per a rebaix en terreny compacte (SPT 20-50), realitzada amb pala excavadora i càrrega directa sobre camió o contenidor (P - 1)	4,12	3,840	15,82
5	F228F60F	m3	Rebliment i piconatge d'explanada per regularitzar, amb tot-ú reciclat, en tongades de gruix de fins a 25 cm, utilitzant corró vibratori per a compactar, amb compactació del 98 % PM (P - 5)	23,35	3,840	89,66
TOTAL	TITOL 3		01.02.03.01			**321,82**

OBRA 01 PRESSUPOST 00
CAPÍTOL 02 REBAIXOS
TITOL 3 03 C/DELS RAMS-AV.SANT PERE (2 REBAIXOS)
TITOL 3 02 GESTIÓ DE RESIDUS

NUM.	CODI	UA	DESCRIPCIÓ	PREU	AMIDAMENT	IMPORT
1	F2RA7LP0	m3	Deposició controlada a dipòsit autoritzat de residus de terra inerts procedents d'excavació i/o deposició controlada a centre de reciclatge de residus inerts, segons la Llista Europea de Residus (ORDEN MAM/304/2002) (P - 10)	3,98	4,992	19,87
2	F2RA71H0	m3	Deposició controlada a dipòsit autoritzat de residus de formigó inerts procedents de demolició i/o deposició controlada a centre de reciclatge de residus inerts, segons la Llista Europea de Residus (ORDEN MAM/304/2002) (P - 8)	7,22	5,171	37,33
3	F2R35039	m3	Transport de terres i/o residus inerts o no especials a instal·lació autoritzada de gestió de residus, amb camió de 12 t i temps d'espera per a la càrrega amb mitjans mecànics, amb un recorregut de 1 a 20 km (P - 7)	3,80	10,244	38,93
TOTAL	TITOL 3		01.02.03.02			**96,13**

OBRA 01 PRESSUPOST 00
CAPÍTOL 02 REBAIXOS
TITOL 3 03 C/DELS RAMS-AV.SANT PERE (2 REBAIXOS)

TITOL 3 03 PAVIMENTS

NUM.	CODI	UA	DESCRIPCIÓ	PREU	AMIDAMENT	IMPORT
1	EE20	m2	Paviment de lloses de paviment podotàctil de color, de 30 x 30 x 5 cm, a col·locat a truc de maceta amb morter de ciment 1:6, elaborat a l'obra amb formigonera de 165 l, sobre llosa de formigó hm-20 de 10 cm. de gruix, inclòs aixecament de pericó o registre. (P - 2)	35,99	5,600	201,54
2	F9E1311G	m2	Paviment de panot per a vorera gris o color de 20x20x4 cm, classe 1a, preu superior, sobre suport de 3 cm. de morter de ciment,elaborat a l'obra amb formigonera de 165 l, col·locat a cop de maceta amb morter mixt i beurada de ciment , inclòs 10 cm. de formigó hm-20 estés i compactat; totalment acabat, segons la direcció d'obra, inclòs aixecament de pericó o registre. (P - 15)	32,99	2,600	85,77
3	F9F5A222	m2	Paviment per pas de peatons,de peces de formigó de forma rectangular de 40x58x10 cm, bicapa color gris i amb cantos rectes, preu alt de GLS modelo Prisma, o equivalente, col.locat estès amb morter de 200 kg/m3 de ciment pórtland elaborat a l'obra amb formigonera de 165 l a picada de massa. i reblert de juntes amb morter, sobre base de formigó hm.20 de 10 cm de gruix, inclòs aixecament de pericó o registre. (P - 17)	81,91	4,800	393,17
4	F965A5DD	m	Vorada recta de peces de formigó, doble capa, amb secció normalitzada de calçada C2 de 17x28 cm, de classe climàtica B, classe resistent a l'abrasió H i classe resistent a flexió T (R-5 MPa), segons UNE-EN 1340, col·locada sobre base de formigó HM-20/P/40/I de 25 a 30 cm d'alçària, i rejuntada amb morter M-8 elaborat a l'obra amb formigonera de 165 l (P - 13)	23,20	6,000	139,20
5	F9787GD1	m	Rigola de formigó HM-30/P/20/I+E, de consistència plàstica i grandària màxima del granulat 20 mm, de 30 cm d'amplària i de 25 a 30 cm d'alçària, acabat remolinat (P - 14)	8,88	12,800	113,66
TOTAL	TITOL 3		01.02.03.03			**933,34**

OBRA 01 PRESSUPOST 00
CAPÍTOL 02 REBAIXOS
TITOL 3 03 C/DELS RAMS-AV.SANT PERE (2 REBAIXOS)
TITOL 3 04 SENYALITZACIÓ

NUM.	CODI	UA	DESCRIPCIÓ	PREU	AMIDAMENT	IMPORT
1	G219Q200	m2	Fresat per esborrar pintura de pasos de cebra, senyal de stop o cediu el pas, fletxes, lletres, símbols, zebrats, franges de vèrtexs de illetes existents, en paviment de mescles bituminoses ,càrrega sobre camió i cànon abocament (P - 37)	10,25	16,000	164,00
2	FBA1HZ02	m2	Pintat manual de lletres, símbols, zebrats, franges de vèrtexs d'illetes i altres elements sobre el paviment, amb pintura de dos components en fred de llarga durada (P - 25)	10,50	21,200	222,60
3	FBBZ3001	u	Suport tubular d'acer galvanitzat de 60x3 mm, de 3 m d'altura, per a la col·locació de senyals de trànsit, inclòs excavació, fonamentació i col·locació (P - 30)	46,46	1,000	46,46
4	G21B1006	U	Desmuntatge, càrrega i transport a magatzem, abocador autoritzat o acopi a la mateixa obra, d'elements de vialitat i mobiliari urbà, incloent la seva recol·locació en cas que sigui necessària. (P - 38)	32,00	1,000	32,00
TOTAL	TITOL 3		01.02.03.04			**465,06**

OBRA 01 PRESSUPOST 00

CAPÍTOL 02 REBAIXOS
TITOL 3 04 AV. SANT PERE-PL. LA RIOJA (1 REBAIX)
TITOL 3 01 DEMOLICIONS I MOVIMENT DE TERRES

NUM.	CODI	UA	DESCRIPCIÓ	PREU	AMIDAMENT	IMPORT
1	G219Q105	m	Tall amb serra de disc de qualsevol tipus de paviment, fins a una fondària de 30 cm (P - 36)	3,50	9,200	32,20
2	F2194JF5	m2	Demolició de paviment de panot o de llosa de qualsevol tipus, col·locats sobre formigó, de fins a 30 cm de gruix i fins a 2 m d'amplària amb mitjans mecànics i/o manuals, i càrrega manual o mecànica de runa sobre camió o contenidor. (P - 3)	6,12	8,960	54,84
3	F219XXXX	m	Demolició de vorada i rigola existent,amb martell trencador muntat sobre retroexcavadora i càrrega mecànica i manual de runa sobre camió o contenidor (P - 4)	4,00	6,400	25,60
4	E2213422	m3	Excavació per a rebaix en terreny compacte (SPT 20-50), realitzada amb pala excavadora i càrrega directa sobre camió o contenidor (P - 1)	4,12	2,688	11,07
5	F228F60F	m3	Rebliment i piconatge d'explanada per regularitzar, amb tot-ú reciclat, en tongades de gruix de fins a 25 cm, utilitzant corró vibratori per a compactar, amb compactació del 98 % PM (P - 5)	23,35	2,688	62,76
TOTAL	TITOL 3		01.02.04.01			**186,47**

OBRA 01 PRESSUPOST 00
CAPÍTOL 02 REBAIXOS
TITOL 3 04 AV. SANT PERE-PL. LA RIOJA (1 REBAIX)
TITOL 3 02 GESTIÓ DE RESIDUS

NUM.	CODI	UA	DESCRIPCIÓ	PREU	AMIDAMENT	IMPORT
1	F2RA7LP0	m3	Deposició controlada a dipòsit autoritzat de residus de terra inerts procedents d'excavació i/o deposició controlada a centre de reciclatge de residus inerts, segons la Llista Europea de Residus (ORDEN MAM/304/2002) (P - 10)	3,98	3,494	13,91
2	F2RA71H0	m3	Deposició controlada a dipòsit autoritzat de residus de formigó inerts procedents de demolició i/o deposició controlada a centre de reciclatge de residus inerts, segons la Llista Europea de Residus (ORDEN MAM/304/2002) (P - 8)	7,22	2,953	21,32
3	F2R35039	m3	Transport de terres i/o residus inerts o no especials a instal·lació autoritzada de gestió de residus, amb camió de 12 t i temps d'espera per a la càrrega amb mitjans mecànics, amb un recorregut de 1 a 20 km (P - 7)	3,80	6,447	24,50
TOTAL	TITOL 3		01.02.04.02			**59,73**

OBRA 01 PRESSUPOST 00
CAPÍTOL 02 REBAIXOS
TITOL 3 04 AV. SANT PERE-PL. LA RIOJA (1 REBAIX)
TITOL 3 03 PAVIMENTS

NUM.	CODI	UA	DESCRIPCIÓ	PREU	AMIDAMENT	IMPORT
1	EE20	m2	Paviment de lloses de paviment podotàctil de color, de 30 x 30 x 5 cm, a col·locat a truc de maceta amb morter de ciment 1:6, elaborat a l'obra amb formigonera de 165 l, sobre llosa de formigó hm-20 de 10 cm. de gruix, inclòs aixecament de pericó o registre. (P - 2)	35,99	3,100	111,57
2	F9E1311G	m2	Paviment de panot per a vorera gris o color de 20x20x4 cm, classe 1a, preu superior, sobre suport de 3 cm. de morter de ciment,elaborat a l'obra amb formigonera de 165 l, col·locat a cop	32,99	2,400	79,18

			de maceta amb morter mixt i beurada de ciment , inclòs 10 cm. de formigó hm-20 estés i compactat; totalment acabat, segons la direcció d'obra, inclòs aixecament de pericó o registre. (P - 15)			
3	F9F5A222	m2	Paviment per pas de peatons,de peces de formigó de forma rectangular de 40x58x10 cm, bicapa color gris i amb cantos rectes, preu alt de GLS modelo Prisma, o equivalente, col.locat estès amb morter de 200 kg/m3 de ciment pórtland elaborat a l'obra amb formigonera de 165 l a picada de massa. i reblert de juntes amb morter, sobre base de formigó hm.20 de 10 cm de gruix, inclòs aixecament de pericó o registre. (P - 17)	81,91	3,360	275,22
4	F965A5DD	m	Vorada recta de peces de formigó, doble capa, amb secció normalitzada de calçada C2 de 17x28 cm, de classe climàtica B, classe resistent a l'abrasió H i classe resistent a flexió T (R-5 MPa), segons UNE-EN 1340, col·locada sobre base de formigó HM-20/P/40/I de 25 a 30 cm d'alçària, i rejuntada amb morter M-8 elaborat a l'obra amb formigonera de 165 l (P - 13)	23,20	3,000	69,60
5	F9787GD1	m	Rigola de formigó HM-30/P/20/I+E, de consistència plàstica i grandària màxima del granulat 20 mm, de 30 cm d'amplària i de 25 a 30 cm d'alçària, acabat remolinat (P - 14)	8,88	6,400	56,83
TOTAL	TITOL 3		01.02.04.03			**592,40**

OBRA 01 PRESSUPOST 00
CAPÍTOL 02 REBAIXOS
TITOL 3 04 AV. SANT PERE-PL. LA RIOJA (1 REBAIX)
TITOL 3 04 SENYALITZACIÓ

NUM.	CODI	UA	DESCRIPCIÓ	PREU	AMIDAMENT	IMPORT
1	G219Q200	m2	Fresat per esborrar pintura de pasos de cebra, senyal de stop o cediu el pas, fletxes, lletres, símbols, zebrats, franges de vèrtexs de illetes existents, en paviment de mescles bituminoses ,càrrega sobre camió i cànon abocament (P - 37)	10,25	17,250	176,81
2	FBA1HZ02	m2	Pintat manual de lletres, símbols, zebrats, franges de vèrtexs d'illetes i altres elements sobre el paviment, amb pintura de dos components en fred de llarga durada (P - 25)	10,50	17,250	181,13
TOTAL	TITOL 3		01.02.04.04			**357,94**

OBRA 01 PRESSUPOST 00
CAPÍTOL 02 REBAIXOS
TITOL 3 05 C/DE JOAN DEL REI-AV.SANT PERE (2REBAIXOS)
TITOL 3 01 DEMOLICIONS I MOVIMENT DE TERRES

NUM.	CODI	UA	DESCRIPCIÓ	PREU	AMIDAMENT	IMPORT
1	G219Q105	m	Tall amb serra de disc de qualsevol tipus de paviment, fins a una fondària de 30 cm (P - 36)	3,50	17,000	59,50
2	F2194JF5	m2	Demolició de paviment de panot o de llosa de qualsevol tipus, col·locats sobre formigó, de fins a 30 cm de gruix i fins a 2 m d'amplària amb mitjans mecànics i/o manuals, i càrrega manual o mecànica de runa sobre camió o contenidor. (P - 3)	6,12	13,440	82,25
3	F219XXXX	m	Demolició de vorada i rigola existent,amb martell trencador muntat sobre retroexcavadora i càrrega mecànica i manual de runa sobre camió o contenidor (P - 4)	4,00	12,800	51,20
4	E2213422	m3	Excavació per a rebaix en terreny compacte (SPT 20-50), realitzada amb pala excavadora i càrrega directa sobre camió o contenidor (P - 1)	4,12	4,032	16,61
5	F228F60F	m3	Rebliment i piconatge d'explanada per regularitzar, amb tot-ú	23,35	4,032	94,15

			reciclat, en tongades de gruix de fins a 25 cm, utilitzant corró vibratori per a compactar, amb compactació del 98 % PM (P - 5)			
TOTAL	TITOL 3		01.02.05.01			**303,71**

OBRA 01 PRESSUPOST 00
CAPÍTOL 02 REBAIXOS
TITOL 3 05 C/DE JOAN DEL REI-AV.SANT PERE (2REBAIXOS)
TITOL 3 02 GESTIÓ DE RESIDUS

NUM.	CODI	UA	DESCRIPCIÓ	PREU	AMIDAMENT	IMPORT
1	F2RA7LP0	m3	Deposició controlada a dipòsit autoritzat de residus de terra inerts procedents d'excavació i/o deposició controlada a centre de reciclatge de residus inerts, segons la Llista Europea de Residus (ORDEN MAM/304/2002) (P - 10)	3,98	5,242	20,86
2	F2RA71H0	m3	Deposició controlada a dipòsit autoritzat de residus de formigó inerts procedents de demolició i/o deposició controlada a centre de reciclatge de residus inerts, segons la Llista Europea de Residus (ORDEN MAM/304/2002) (P - 8)	7,22	5,520	39,85
3	F2R35039	m3	Transport de terres i/o residus inerts o no especials a instal·lació autoritzada de gestió de residus, amb camió de 12 t i temps d'espera per a la càrrega amb mitjans mecànics, amb un recorregut de 1 a 20 km (P - 7)	3,80	10,690	40,62
TOTAL	TITOL 3		01.02.05.02			**101,33**

OBRA 01 PRESSUPOST 00
CAPÍTOL 02 REBAIXOS
TITOL 3 05 C/DE JOAN DEL REI-AV.SANT PERE (2REBAIXOS)
TITOL 3 03 PAVIMENTS

NUM.	CODI	UA	DESCRIPCIÓ	PREU	AMIDAMENT	IMPORT
1	EE20	m2	Paviment de lloses de paviment podotàctil de color, de 30 x 30 x 5 cm, a col·locat a truc de maceta amb morter de ciment 1:6, elaborat a l'obra amb formigonera de 165 l, sobre llosa de formigó hm-20 de 10 cm. de gruix, inclòs aixecament de pericó o registre. (P - 2)	35,99	5,620	202,26
2	F9E1311G	m2	Paviment de panot per a vorera gris o color de 20x20x4 cm, classe 1a, preu superior, sobre suport de 3 cm. de morter de ciment,elaborat a l'obra amb formigonera de 165 l, col·locat a cop de maceta amb morter mixt i beurada de ciment , inclòs 10 cm. de formigó hm-20 estés i compactat; totalment acabat, segons la direcció d'obra, inclòs aixecament de pericó o registre. (P - 15)	32,99	2,800	92,37
3	F9F5A222	m2	Paviment per pas de peatons,de peces de formigó de forma rectangular de 40x58x10 cm, bicapa color gris i amb cantos rectes, preu alt de GLS modelo Prisma, o equivalente, col.locat estès amb morter de 200 kg/m3 de ciment pórtland elaborat a l'obra amb formigonera de 165 l a picada de massa. i reblert de juntes amb morter, sobre base de formigó hm.20 de 10 cm de gruix, inclòs aixecament de pericó o registre. (P - 17)	81,91	5,040	412,83
4	F965A5DD	m	Vorada recta de peces de formigó, doble capa, amb secció normalitzada de calçada C2 de 17x28 cm, de classe climàtica B, classe resistent a l'abrasió H i classe resistent a flexió T (R-5 MPa), segons UNE-EN 1340, col·locada sobre base de formigó HM-20/P/40/I de 25 a 30 cm d'alçària, i rejuntada amb morter M-8 elaborat a l'obra amb formigonera de 165 l (P - 13)	23,20	6,000	139,20
5	F9787GD1	m	Rigola de formigó HM-30/P/20/I+E, de consistència plàstica i grandària màxima del granulat 20 mm, de 30 cm d'amplària i de 25 a 30 cm d'alçària, acabat remolinat (P - 14)	8,88	12,800	113,66

TOTAL	TITOL 3	01.02.05.03	**960,32**

OBRA 01 PRESSUPOST 00
CAPÍTOL 02 REBAIXOS
TITOL 3 05 C/DE JOAN DEL REI-AV.SANT PERE (2REBAIXOS)
TITOL 3 04 SENYALITZACIÓ

NUM.	CODI	UA	DESCRIPCIÓ	PREU	AMIDAMENT	IMPORT
1	G219Q200	m2	Fresat per esborrar pintura de pasos de cebra, senyal de stop o cediu el pas, fletxes, lletres, símbols, zebrats, franges de vèrtexs de illetes existents, en paviment de mescles bituminoses ,càrrega sobre camió i cànon abocament (P - 37)	10,25	16,000	164,00
2	FBA1HZ02	m2	Pintat manual de lletres, símbols, zebrats, franges de vèrtexs d'illetes i altres elements sobre el paviment, amb pintura de dos components en fred de llarga durada (P - 25)	10,50	16,000	168,00
TOTAL	TITOL 3		01.02.05.04			**332,00**

OBRA 01 PRESSUPOST 00
CAPÍTOL 02 REBAIXOS
TITOL 3 06 C/LA CORT-AV.SANT PERE (2 REBAIXOS I CALÇADA)
TITOL 3 01 DEMOLICIONS I MOVIMENT DE TERRES

NUM.	CODI	UA	DESCRIPCIÓ	PREU	AMIDAMENT	IMPORT
1	G219Q105	m	Tall amb serra de disc de qualsevol tipus de paviment, fins a una fondària de 30 cm (P - 36)	3,50	37,100	129,85
2	F219XXXX	m	Demolició de vorada i rigola existent,amb martell trencador muntat sobre retroexcavadora i càrrega mecànica i manual de runa sobre camió o contenidor (P - 4)	4,00	18,200	72,80
3	E2213422	m3	Excavació per a rebaix en terreny compacte (SPT 20-50), realitzada amb pala excavadora i càrrega directa sobre camió o contenidor (P - 1)	4,12	18,843	77,63
4	F228F60F	m3	Rebliment i piconatge d'explanada per regularitzar, amb tot-ú reciclat, en tongades de gruix de fins a 25 cm, utilitzant corró vibratori per a compactar, amb compactació del 98 % PM (P - 5)	23,35	18,843	439,98
5	G2194XK5	m2	Demolició de paviment de mescla bituminosa o paviment de formigó, de fins a 30 cm de gruix amb mitjans manuals i mecanics i càrrega sobre camió o contenidor (P - 35)	5,34	7,260	38,77
6	F2194JF5	m2	Demolició de paviment de panot o de llosa de qualsevol tipus, col·locats sobre formigó, de fins a 30 cm de gruix i fins a 2 m d'amplària amb mitjans mecànics i/o manuals, i càrrega manual o mecànica de runa sobre camió o contenidor. (P - 3)	6,12	62,800	384,34
TOTAL	TITOL 3		01.02.06.01			**1.143,37**

OBRA 01 PRESSUPOST 00
CAPÍTOL 02 REBAIXOS
TITOL 3 06 C/LA CORT-AV.SANT PERE (2 REBAIXOS I CALÇADA)
TITOL 3 02 GESTIÓ DE RESIDUS

NUM.	CODI	UA	DESCRIPCIÓ	PREU	AMIDAMENT	IMPORT
1	F2RA7LP0	m3	Deposició controlada a dipòsit autoritzat de residus de terra inerts procedents d'excavació i/o deposició controlada a centre de reciclatge de residus inerts, segons la Llista Europea de Residus (ORDEN MAM/304/2002) (P - 10)	3,98	19,777	78,71

2	F2RA71H0	m3	Deposició controlada a dipòsit autoritzat de residus de formigó inerts procedents de demolició i/o deposició controlada a centre de reciclatge de residus inerts, segons la Llista Europea de Residus (ORDEN MAM/304/2002) (P - 8)	7,22	13,318	96,16
3	F2R35039	m3	Transport de terres i/o residus inerts o no especials a instal·lació autoritzada de gestió de residus, amb camió de 12 t i temps d'espera per a la càrrega amb mitjans mecànics, amb un recorregut de 1 a 20 km (P - 7)	3,80	19,777	75,15
TOTAL	TITOL 3		01.02.06.02			**250,02**

OBRA	01	PRESSUPOST 00
CAPÍTOL	02	REBAIXOS
TITOL 3	06	C/LA CORT-AV.SANT PERE (2 REBAIXOS I CALÇADA)
TITOL 3	03	PAVIMENTS

NUM.	CODI	UA	DESCRIPCIÓ	PREU	AMIDAMENT	IMPORT
1	EE20	m2	Paviment de lloses de paviment podotàctil de color, de 30 x 30 x 5 cm, a col·locat a truc de maceta amb morter de ciment 1:6, elaborat a l'obra amb formigonera de 165 l, sobre llosa de formigó hm-20 de 10 cm. de gruix, inclòs aixecament de pericó o registre. (P - 2)	35,99	12,015	432,42
2	F9E1311G	m2	Paviment de panot per a vorera gris o color de 20x20x4 cm, classe 1a, preu superior, sobre suport de 3 cm. de morter de ciment,elaborat a l'obra amb formigonera de 165 l, col·locat a cop de maceta amb morter mixt i beurada de ciment , inclòs 10 cm. de formigó hm-20 estés i compactat; totalment acabat, segons la direcció d'obra, inclòs aixecament de pericó o registre. (P - 15)	32,99	7,000	230,93
3	F9F5A222	m2	Paviment per pas de peatons,de peces de formigó de forma rectangular de 40x58x10 cm, bicapa color gris i amb cantos rectes, preu alt de GLS modelo Prisma, o equivalente, col.locat estès amb morter de 200 kg/m3 de ciment pórtland elaborat a l'obra amb formigonera de 165 l a picada de massa. i reblert de juntes amb morter, sobre base de formigó hm.20 de 10 cm de gruix, inclòs aixecament de pericó o registre. (P - 17)	81,91	8,160	668,39
4	F965A5DD	m	Vorada recta de peces de formigó, doble capa, amb secció normalitzada de calçada C2 de 17x28 cm, de classe climàtica B, classe resistent a l'abrasió H i classe resistent a flexió T (R-5 MPa), segons UNE-EN 1340, col·locada sobre base de formigó HM-20/P/40/I de 25 a 30 cm d'alçària, i rejuntada amb morter M-8 elaborat a l'obra amb formigonera de 165 l (P - 13)	23,20	6,000	139,20
5	F9787GD1	m	Rigola de formigó HM-30/P/20/I+E, de consistència plàstica i grandària màxima del granulat 20 mm, de 30 cm d'amplària i de 25 a 30 cm d'alçària, acabat remolinat (P - 14)	8,88	18,200	161,62
6	F9J12X50	M2	Reg d'imprimació amb emulsió bituminosa catiònica eci, amb dotació 1,5 kg/m2 (P - 21)	0,68	36,300	24,68
7	F9H11B61	t	Paviment de mescla bituminosa contínua en calent tipus AC 22 bin B60/70 S (S-20), amb betum asfàltic de penetració, de granulometria semidensa per a capa intermèdia i granulat granític, estesa i compactada (P - 20)	54,82	5,227	286,54
8	F9J13Q40	M2	Reg d'adherència amb emulsió bituminosa catiònica ecr-1, amb dotació 1 kg/m2 (P - 22)	0,36	36,300	13,07
9	F9H11261	t	Paviment de mescla bituminosa contínua en calent tipus AC 16 surf B60/70 D (D-12), amb betum asfàltic de penetració, de granulometria densa per a capa de rodadura i granulat granític, estesa i compactada (P - 19)	56,41	3,485	196,59
10	FDX001	U	Aixecar pou de registre de clavegueram o arqueta de telefonia/telecomunicacions (80*80) (P - 32)	55,00	1,000	55,00

TOTAL	TITOL 3	01.02.06.03	**2.208,44**

OBRA 01 PRESSUPOST 00
CAPÍTOL 02 REBAIXOS
TITOL 3 06 C/LA CORT-AV.SANT PERE (2 REBAIXOS I CALÇADA)
TITOL 3 04 SENYALITZACIÓ

NUM.	CODI	UA	DESCRIPCIÓ	PREU	AMIDAMENT	IMPORT
1	G219Q200	m2	Fresat per esborrar pintura de pasos de cebra, senyal de stop o cediu el pas, fletxes, lletres, símbols, zebrats, franges de vèrtexs de illetes existents, en paviment de mescles bituminoses ,càrrega sobre camió i cànon abocament (P - 37)	10,25	33,450	342,86
2	FBA1HZ02	m2	Pintat manual de lletres, símbols, zebrats, franges de vèrtexs d'illetes i altres elements sobre el paviment, amb pintura de dos components en fred de llarga durada (P - 25)	10,50	33,450	351,23
TOTAL	TITOL 3		01.02.06.04			**694,09**

OBRA 01 PRESSUPOST 00
CAPÍTOL 02 REBAIXOS
TITOL 3 07 AV.SANT PERE-C/PASQUAL BAILÓN (2 REBAIXOS)
TITOL 3 01 DEMOLICIONS I MOVIMENT DE TERRES

NUM.	CODI	UA	DESCRIPCIÓ	PREU	AMIDAMENT	IMPORT
1	G219Q105	m	Tall amb serra de disc de qualsevol tipus de paviment, fins a una fondària de 30 cm (P - 36)	3,50	21,600	75,60
2	F2194JF5	m2	Demolició de paviment de panot o de llosa de qualsevol tipus, col·locats sobre formigó, de fins a 30 cm de gruix i fins a 2 m d'amplària amb mitjans mecànics i/o manuals, i càrrega manual o mecànica de runa sobre camió o contenidor. (P - 3)	6,12	20,500	125,46
3	F219XXXX	m	Demolició de vorada i rigola existent,amb martell trencador muntat sobre retroexcavadora i càrrega mecànica i manual de runa sobre camió o contenidor (P - 4)	4,00	14,500	58,00
4	E2213422	m3	Excavació per a rebaix en terreny compacte (SPT 20-50), realitzada amb pala excavadora i càrrega directa sobre camió o contenidor (P - 1)	4,12	6,150	25,34
5	F228F60F	m3	Rebliment i piconatge d'explanada per regularitzar, amb tot-ú reciclat, en tongades de gruix de fins a 25 cm, utilitzant corró vibratori per a compactar, amb compactació del 98 % PM (P - 5)	23,35	6,150	143,60
TOTAL	TITOL 3		01.02.07.01			**428,00**

OBRA 01 PRESSUPOST 00
CAPÍTOL 02 REBAIXOS
TITOL 3 07 AV.SANT PERE-C/PASQUAL BAILÓN (2 REBAIXOS)
TITOL 3 02 GESTIÓ DE RESIDUS

NUM.	CODI	UA	DESCRIPCIÓ	PREU	AMIDAMENT	IMPORT
1	F2RA7LP0	m3	Deposició controlada a dipòsit autoritzat de residus de terra inerts procedents d'excavació i/o deposició controlada a centre de reciclatge de residus inerts, segons la Llista Europea de Residus (ORDEN MAM/304/2002) (P - 10)	3,98	7,995	31,82
2	F2RA71H0	m3	Deposició controlada a dipòsit autoritzat de residus de formigó inerts procedents de demolició i/o deposició controlada a centre de reciclatge de residus inerts, segons la Llista Europea de Residus (ORDEN MAM/304/2002) (P - 8)	7,22	6,732	48,61

3	F2R35039	m3	Transport de terres i/o residus inerts o no especials a instal·lació autoritzada de gestió de residus, amb camió de 12 t i temps d'espera per a la càrrega amb mitjans mecànics, amb un recorregut de 1 a 20 km (P - 7)	3,80	14,727	55,96
TOTAL	TITOL 3		01.02.07.02			**136,39**

OBRA 01 PRESSUPOST 00
CAPÍTOL 02 REBAIXOS
TITOL 3 07 AV.SANT PERE-C/PASQUAL BAILÓN (2 REBAIXOS)
TITOL 3 03 PAVIMENTS

NUM.	CODI	UA	DESCRIPCIÓ	PREU	AMIDAMENT	IMPORT
1	EE20	m2	Paviment de lloses de paviment podotàctil de color, de 30 x 30 x 5 cm, a col·locat a truc de maceta amb morter de ciment 1:6, elaborat a l'obra amb formigonera de 165 l, sobre llosa de formigó hm-20 de 10 cm. de gruix, inclòs aixecament de pericó o registre. (P - 2)	35,99	10,170	366,02
2	F9E1311G	m2	Paviment de panot per a vorera gris o color de 20x20x4 cm, classe 1a, preu superior, sobre suport de 3 cm. de morter de ciment,elaborat a l'obra amb formigonera de 165 l, col·locat a cop de maceta amb morter mixt i beurada de ciment , inclòs 10 cm. de formigó hm-20 estés i compactat; totalment acabat, segons la direcció d'obra, inclòs aixecament de pericó o registre. (P - 15)	32,99	2,800	92,37
3	F9F5A222	m2	Paviment per pas de peatons,de peces de formigó de forma rectangular de 40x58x10 cm, bicapa color gris i amb cantos rectes, preu alt de GLS modelo Prisma, o equivalente, col.locat estès amb morter de 200 kg/m3 de ciment pórtland elaborat a l'obra amb formigonera de 165 l a picada de massa. i reblert de juntes amb morter, sobre base de formigó hm.20 de 10 cm de gruix, inclòs aixecament de pericó o registre. (P - 17)	81,91	8,580	702,79
4	F965A5DD	m	Vorada recta de peces de formigó, doble capa, amb secció normalitzada de calçada C2 de 17x28 cm, de classe climàtica B, classe resistent a l'abrasió H i classe resistent a flexió T (R-5 MPa), segons UNE-EN 1340, col·locada sobre base de formigó HM-20/P/40/I de 25 a 30 cm d'alçària, i rejuntada amb morter M-8 elaborat a l'obra amb formigonera de 165 l (P - 13)	23,20	6,000	139,20
5	F9787GD1	m	Rigola de formigó HM-30/P/20/I+E, de consistència plàstica i grandària màxima del granulat 20 mm, de 30 cm d'amplària i de 25 a 30 cm d'alçària, acabat remolinat (P - 14)	8,88	15,000	133,20
6	F9J12X50	M2	Reg d'imprimació amb emulsió bituminosa catiònica eci, amb dotació 1,5 kg/m2 (P - 21)	0,68	0,000	0,00
7	F9H11B61	t	Paviment de mescla bituminosa contínua en calent tipus AC 22 bin B60/70 S (S-20), amb betum asfàltic de penetració, de granulometria semidensa per a capa intermèdia i granulat granític, estesa i compactada (P - 20)	54,82	0,000	0,00
8	F9J13Q40	M2	Reg d'adherència amb emulsió bituminosa catiònica ecr-1, amb dotació 1 kg/m2 (P - 22)	0,36	0,000	0,00
9	F9H11261	t	Paviment de mescla bituminosa contínua en calent tipus AC 16 surf B60/70 D (D-12), amb betum asfàltic de penetració, de granulometria densa per a capa de rodadura i granulat granític, estesa i compactada (P - 19)	56,41	0,000	0,00
10	FDX001	U	Aixecar pou de registre de clavegueram o arqueta de telefonia/telecomunicacions (80*80) (P - 32)	55,00	1,000	55,00
TOTAL	TITOL 3		01.02.07.03			**1.488,58**

OBRA 01 PRESSUPOST 00
CAPÍTOL 02 REBAIXOS
TITOL 3 07 AV.SANT PERE-C/PASQUAL BAILÓN (2 REBAIXOS)
TITOL 3 04 SENYALITZACIÓ

NUM.	CODI	UA	DESCRIPCIÓ	PREU	AMIDAMENT	IMPORT
1	G219Q200	m2	Fresat per esborrar pintura de pasos de cebra, senyal de stop o cediu el pas, fletxes, lletres, símbols, zebrats, franges de vèrtexs de illetes existents, en paviment de mescles bituminoses ,càrrega sobre camió i cànon abocament (P - 37)	10,25	19,250	197,31
2	FBBZ3001	u	Suport tubular d'acer galvanitzat de 60x3 mm, de 3 m d'altura, per a la col·locació de senyals de trànsit, inclòs excavació, fonamentació i col·locació (P - 30)	46,46	0,000	0,00
3	G21B1006	U	Desmuntatge, càrrega i transport a magatzem, abocador autoritzat o acopi a la mateixa obra, d'elements de vialitat i mobiliari urbà, incloent la seva recol·locació en cas que sigui necessària. (P - 38)	32,00	0,000	0,00
4	FBA1HZ02	m2	Pintat manual de lletres, símbols, zebrats, franges de vèrtexs d'illetes i altres elements sobre el paviment, amb pintura de dos components en fred de llarga durada (P - 25)	10,50	19,250	202,13
TOTAL	TITOL 3		01.02.07.04			**399,44**

OBRA 01 PRESSUPOST 00
CAPÍTOL 02 REBAIXOS
TITOL 3 08 C/SOLIDARITAT-C/DE LA CONCORDÀNCIA (2 REBAIXOS)
TITOL 3 01 DEMOLICIONS I MOVIMENT DE TERRES

NUM.	CODI	UA	DESCRIPCIÓ	PREU	AMIDAMENT	IMPORT
1	G219Q105	m	Tall amb serra de disc de qualsevol tipus de paviment, fins a una fondària de 30 cm (P - 36)	3,50	19,600	68,60
2	F2194JF5	m2	Demolició de paviment de panot o de llosa de qualsevol tipus, col·locats sobre formigó, de fins a 30 cm de gruix i fins a 2 m d'amplària amb mitjans mecànics i/o manuals, i càrrega manual o mecànica de runa sobre camió o contenidor. (P - 3)	6,12	21,760	133,17
3	F219XXXX	m	Demolició de vorada i rigola existent,amb martell trencador muntat sobre retroexcavadora i càrrega mecànica i manual de runa sobre camió o contenidor (P - 4)	4,00	12,800	51,20
4	E2213422	m3	Excavació per a rebaix en terreny compacte (SPT 20-50), realitzada amb pala excavadora i càrrega directa sobre camió o contenidor (P - 1)	4,12	6,528	26,90
5	F228F60F	m3	Rebliment i piconatge d'explanada per regularitzar, amb tot-ú reciclat, en tongades de gruix de fins a 25 cm, utilitzant corró vibratori per a compactar, amb compactació del 98 % PM (P - 5)	23,35	6,528	152,43
6	G2194XK5	m2	Demolició de paviment de mescla bituminosa o paviment de formigó, de fins a 30 cm de gruix amb mitjans manuals i mecanics i càrrega sobre camió o contenidor (P - 35)	5,34	0,000	0,00
TOTAL	TITOL 3		01.02.08.01			**432,30**

OBRA 01 PRESSUPOST 00
CAPÍTOL 02 REBAIXOS
TITOL 3 08 C/SOLIDARITAT-C/DE LA CONCORDÀNCIA (2 REBAIXOS)
TITOL 3 02 GESTIÓ DE RESIDUS

NUM.	CODI	UA	DESCRIPCIÓ	PREU	AMIDAMENT	IMPORT

1	F2RA73G0	m3	Deposició controlada a dipòsit autoritzat de residus barrejats inerts , procedents de demolició i/o deposició controlada a centre de reciclatge de residus inerts, segons la Llista Europea de Residus (ORDEN MAM/304/2002) (P - 9)	9,00	0,000	0,00
2	F2RA7LP0	m3	Deposició controlada a dipòsit autoritzat de residus de terra inerts procedents d'excavació i/o deposició controlada a centre de reciclatge de residus inerts, segons la Llista Europea de Residus (ORDEN MAM/304/2002) (P - 10)	3,98	8,486	33,77
3	F2RA71H0	m3	Deposició controlada a dipòsit autoritzat de residus de formigó inerts procedents de demolició i/o deposició controlada a centre de reciclatge de residus inerts, segons la Llista Europea de Residus (ORDEN MAM/304/2002) (P - 8)	7,22	7,072	51,06
4	F2R35039	m3	Transport de terres i/o residus inerts o no especials a instal·lació autoritzada de gestió de residus, amb camió de 12 t i temps d'espera per a la càrrega amb mitjans mecànics, amb un recorregut de 1 a 20 km (P - 7)	3,80	15,558	59,12
TOTAL	TITOL 3		01.02.08.02			**143,95**

OBRA 01 PRESSUPOST 00
CAPÍTOL 02 REBAIXOS
TITOL 3 08 C/SOLIDARITAT-C/DE LA CONCORDÀNCIA (2 REBAIXOS)
TITOL 3 03 PAVIMENTS

NUM.	CODI	UA	DESCRIPCIÓ	PREU	AMIDAMENT	IMPORT
1	EE20	m2	Paviment de lloses de paviment podotàctil de color, de 30 x 30 x 5 cm, a col·locat a truc de maceta amb morter de ciment 1:6, elaborat a l'obra amb formigonera de 165 l, sobre llosa de formigó hm-20 de 10 cm. de gruix, inclòs aixecament de pericó o registre. (P - 2)	35,99	6,500	233,94
2	F9E1311G	m2	Paviment de panot per a vorera gris o color de 20x20x4 cm, classe 1a, preu superior, sobre suport de 3 cm. de morter de ciment,elaborat a l'obra amb formigonera de 165 l, col·locat a cop de maceta amb morter mixt i beurada de ciment , inclòs 10 cm. de formigó hm-20 estés i compactat; totalment acabat, segons la direcció d'obra, inclòs aixecament de pericó o registre. (P - 15)	32,99	5,800	191,34
3	F9F5A222	m2	Paviment per pas de peatons,de peces de formigó de forma rectangular de 40x58x10 cm, bicapa color gris i amb cantos rectes, preu alt de GLS modelo Prisma, o equivalente, col.locat estès amb morter de 200 kg/m3 de ciment pórtland elaborat a l'obra amb formigonera de 165 l a picada de massa. i reblert de juntes amb morter, sobre base de formigó hm.20 de 10 cm de gruix, inclòs aixecament de pericó o registre. (P - 17)	81,91	8,160	668,39
4	F965A5DD	m	Vorada recta de peces de formigó, doble capa, amb secció normalitzada de calçada C2 de 17x28 cm, de classe climàtica B, classe resistent a l'abrasió H i classe resistent a flexió T (R-5 MPa), segons UNE-EN 1340, col·locada sobre base de formigó HM-20/P/40/I de 25 a 30 cm d'alçària, i rejuntada amb morter M-8 elaborat a l'obra amb formigonera de 165 l (P - 13)	23,20	6,000	139,20
5	F9787GD1	m	Rigola de formigó HM-30/P/20/I+E, de consistència plàstica i grandària màxima del granulat 20 mm, de 30 cm d'amplària i de 25 a 30 cm d'alçària, acabat remolinat (P - 14)	8,88	12,800	113,66
6	F9J12X50	M2	Reg d'imprimació amb emulsió bituminosa catiònica eci, amb dotació 1,5 kg/m2 (P - 21)	0,68	0,000	0,00
7	F9H11B61	t	Paviment de mescla bituminosa contínua en calent tipus AC 22 bin B60/70 S (S-20), amb betum asfàltic de penetració, de granulometria semidensa per a capa intermèdia i granulat granític, estesa i compactada (P - 20)	54,82	0,000	0,00

8	F9J13Q40	M2	Reg d'adherència amb emulsió bituminosa catiònica ecr-1, amb dotació 1 kg/m2 (P - 22)	0,36	0,000	0,00
9	F9H11261	t	Paviment de mescla bituminosa contínua en calent tipus AC 16 surf B60/70 D (D-12), amb betum asfàltic de penetració, de granulometria densa per a capa de rodadura i granulat granític, estesa i compactada (P - 19)	56,41	0,000	0,00
10	FDX001	U	Aixecar pou de registre de clavegueram o arqueta de telefonia/telecomunicacions (80*80) (P - 32)	55,00	1,000	55,00
TOTAL	TITOL 3		01.02.08.03			**1.401,53**

OBRA 01 PRESSUPOST 00
CAPÍTOL 02 REBAIXOS
TITOL 3 08 C/SOLIDARITAT-C/DE LA CONCORDÀNCIA (2 REBAIXOS)
TITOL 3 04 SENYALITZACIÓ

NUM.	CODI	UA	DESCRIPCIÓ	PREU	AMIDAMENT	IMPORT
1	G219Q200	m2	Fresat per esborrar pintura de pasos de cebra, senyal de stop o cediu el pas, fletxes, lletres, símbols, zebrats, franges de vèrtexs de illetes existents, en paviment de mescles bituminoses ,càrrega sobre camió i cànon abocament (P - 37)	10,25	8,000	82,00
2	FBBZ3001	u	Suport tubular d'acer galvanitzat de 60x3 mm, de 3 m d'altura, per a la col·locació de senyals de trànsit, inclòs excavació, fonamentació i col·locació (P - 30)	46,46	0,000	0,00
3	G21B1006	U	Desmuntatge, càrrega i transport a magatzem, abocador autoritzat o acopi a la mateixa obra, d'elements de vialitat i mobiliari urbà, incloent la seva recol·locació en cas que sigui necessària. (P - 38)	32,00	0,000	0,00
4	FBA1HZ02	m2	Pintat manual de lletres, símbols, zebrats, franges de vèrtexs d'illetes i altres elements sobre el paviment, amb pintura de dos components en fred de llarga durada (P - 25)	10,50	8,000	84,00
TOTAL	TITOL 3		01.02.08.04			**166,00**

OBRA 01 PRESSUPOST 00
CAPÍTOL 02 REBAIXOS
TITOL 3 09 C/CASAGUALDA-C/DE LA CONCÒRDIA (5 REBAIXOS)
TITOL 3 01 DEMOLICIONS I MOVIMENT DE TERRES

NUM.	CODI	UA	DESCRIPCIÓ	PREU	AMIDAMENT	IMPORT
1	G219Q105	m	Tall amb serra de disc de qualsevol tipus de paviment, fins a una fondària de 30 cm (P - 36)	3,50	49,600	173,60
2	F2194JF5	m2	Demolició de paviment de panot o de llosa de qualsevol tipus, col·locats sobre formigó, de fins a 30 cm de gruix i fins a 2 m d'amplària amb mitjans mecànics i/o manuals, i càrrega manual o mecànica de runa sobre camió o contenidor. (P - 3)	6,12	56,320	344,68
3	F219XXXX	m	Demolició de vorada i rigola existent,amb martell trencador muntat sobre retroexcavadora i càrrega mecànica i manual de runa sobre camió o contenidor (P - 4)	4,00	32,000	128,00
4	E2213422	m3	Excavació per a rebaix en terreny compacte (SPT 20-50), realitzada amb pala excavadora i càrrega directa sobre camió o contenidor (P - 1)	4,12	16,896	69,61
5	F228F60F	m3	Rebliment i piconatge d'explanada per regularitzar, amb tot-ú reciclat, en tongades de gruix de fins a 25 cm, utilitzant corró vibratori per a compactar, amb compactació del 98 % PM (P - 5)	23,35	16,896	394,52

6	G2194XK5	m2	Demolició de paviment de mescla bituminosa o paviment de formigó, de fins a 30 cm de gruix amb mitjans manuals i mecanics i càrrega sobre camió o contenidor (P - 35)	5,34	0,000	0,00
TOTAL	TITOL 3		01.02.09.01			**1.110,41**

OBRA 01 PRESSUPOST 00
CAPÍTOL 02 REBAIXOS
TITOL 3 09 C/CASAGUALDA-C/DE LA CONCÒRDIA (5 REBAIXOS)
TITOL 3 02 GESTIÓ DE RESIDUS

NUM.	CODI	UA	DESCRIPCIÓ	PREU	AMIDAMENT	IMPORT
1	F2RA73G0	m3	Deposició controlada a dipòsit autoritzat de residus barrejats inerts , procedents de demolició i/o deposició controlada a centre de reciclatge de residus inerts, segons la Llista Europea de Residus (ORDEN MAM/304/2002) (P - 9)	9,00	0,000	0,00
2	F2RA7LP0	m3	Deposició controlada a dipòsit autoritzat de residus de terra inerts procedents d'excavació i/o deposició controlada a centre de reciclatge de residus inerts, segons la Llista Europea de Residus (ORDEN MAM/304/2002) (P - 10)	3,98	21,965	87,42
3	F2RA71H0	m3	Deposició controlada a dipòsit autoritzat de residus de formigó inerts procedents de demolició i/o deposició controlada a centre de reciclatge de residus inerts, segons la Llista Europea de Residus (ORDEN MAM/304/2002) (P - 8)	7,22	17,012	122,83
4	F2R35039	m3	Transport de terres i/o residus inerts o no especials a instal·lació autoritzada de gestió de residus, amb camió de 12 t i temps d'espera per a la càrrega amb mitjans mecànics, amb un recorregut de 1 a 20 km (P - 7)	3,80	38,977	148,11
TOTAL	TITOL 3		01.02.09.02			**358,36**

OBRA 01 PRESSUPOST 00
CAPÍTOL 02 REBAIXOS
TITOL 3 09 C/CASAGUALDA-C/DE LA CONCÒRDIA (5 REBAIXOS)
TITOL 3 03 PAVIMENTS

NUM.	CODI	UA	DESCRIPCIÓ	PREU	AMIDAMENT	IMPORT
1	EE20	m2	Paviment de lloses de paviment podotàctil de color, de 30 x 30 x 5 cm, a col·locat a truc de maceta amb morter de ciment 1:6, elaborat a l'obra amb formigonera de 165 l, sobre llosa de formigó hm-20 de 10 cm. de gruix, inclòs aixecament de pericó o registre. (P - 2)	35,99	18,500	665,82
2	F9E1311G	m2	Paviment de panot per a vorera gris o color de 20x20x4 cm, classe 1a, preu superior, sobre suport de 3 cm. de morter de ciment,elaborat a l'obra amb formigonera de 165 l, col·locat a cop de maceta amb morter mixt i beurada de ciment , inclòs 10 cm. de formigó hm-20 estés i compactat; totalment acabat, segons la direcció d'obra, inclòs aixecament de pericó o registre. (P - 15)	32,99	17,800	587,22
3	F9F5A222	m2	Paviment per pas de peatons,de peces de formigó de forma rectangular de 40x58x10 cm, bicapa color gris i amb cantos rectes, preu alt de GLS modelo Prisma, o equivalente, col.locat estès amb morter de 200 kg/m3 de ciment pórtland elaborat a l'obra amb formigonera de 165 l a picada de massa. i reblert de juntes amb morter, sobre base de formigó hm.20 de 10 cm de gruix, inclòs aixecament de pericó o registre. (P - 17)	81,91	21,120	1.729,94
4	F965A5DD	m	Vorada recta de peces de formigó, doble capa, amb secció normalitzada de calçada C2 de 17x28 cm, de classe climàtica B, classe resistent a l'abrasió H i classe resistent a flexió T (R-5 MPa), segons UNE-EN 1340, col·locada sobre base de formigó	23,20	15,000	348,00

			HM-20/P/40/I de 25 a 30 cm d'alçària, i rejuntada amb morter M-8 elaborat a l'obra amb formigonera de 165 l (P - 13)			
5	F9787GD1	m	Rigola de formigó HM-30/P/20/I+E, de consistència plàstica i grandària màxima del granulat 20 mm, de 30 cm d'amplària i de 25 a 30 cm d'alçària, acabat remolinat (P - 14)	8,88	32,000	284,16
6	F9J12X50	M2	Reg d'imprimació amb emulsió bituminosa catiònica eci, amb dotació 1,5 kg/m2 (P - 21)	0,68	0,000	0,00
7	F9H11B61	t	Paviment de mescla bituminosa contínua en calent tipus AC 22 bin B60/70 S (S-20), amb betum asfàltic de penetració, de granulometria semidensa per a capa intermèdia i granulat granític, estesa i compactada (P - 20)	54,82	0,000	0,00
8	F9J13Q40	M2	Reg d'adherència amb emulsió bituminosa catiònica ecr-1, amb dotació 1 kg/m2 (P - 22)	0,36	0,000	0,00
9	F9H11261	t	Paviment de mescla bituminosa contínua en calent tipus AC 16 surf B60/70 D (D-12), amb betum asfàltic de penetració, de granulometria densa per a capa de rodadura i granulat granític, estesa i compactada (P - 19)	56,41	0,000	0,00
10	FDX001	U	Aixecar pou de registre de clavegueram o arqueta de telefonia/telecomunicacions (80*80) (P - 32)	55,00	1,000	55,00
TOTAL	TITOL 3		01.02.09.03			**3.670,14**

OBRA 01 PRESSUPOST 00
CAPÍTOL 02 REBAIXOS
TITOL 3 09 C/CASAGUALDA-C/DE LA CONCÒRDIA (5 REBAIXOS)
TITOL 3 04 SENYALITZACIÓ

NUM.	CODI	UA	DESCRIPCIÓ	PREU	AMIDAMENT	IMPORT
1	G219Q200	m2	Fresat per esborrar pintura de pasos de cebra, senyal de stop o cediu el pas, fletxes, lletres, símbols, zebrats, franges de vèrtexs de illetes existents, en paviment de mescles bituminoses ,càrrega sobre camió i cànon abocament (P - 37)	10,25	34,450	353,11
2	FBBZ3001	u	Suport tubular d'acer galvanitzat de 60x3 mm, de 3 m d'altura, per a la col·locació de senyals de trànsit, inclòs excavació, fonamentació i col·locació (P - 30)	46,46	1,000	46,46
3	G21B1006	U	Desmuntatge, càrrega i transport a magatzem, abocador autoritzat o acopi a la mateixa obra, d'elements de vialitat i mobiliari urbà, incloent la seva recol·locació en cas que sigui necessària. (P - 38)	32,00	1,000	32,00
4	FBA1HZ02	m2	Pintat manual de lletres, símbols, zebrats, franges de vèrtexs d'illetes i altres elements sobre el paviment, amb pintura de dos components en fred de llarga durada (P - 25)	10,50	34,450	361,73
TOTAL	TITOL 3		01.02.09.04			**793,30**

OBRA 01 PRESSUPOST 00
CAPÍTOL 02 REBAIXOS
TITOL 3 10 C/ASSUMPCIÓ-C/DE LA CONCÒRDIA (5 REBAIXOS)
TITOL 3 01 DEMOLICIONS I MOVIMENT DE TERRES

NUM.	CODI	UA	DESCRIPCIÓ	PREU	AMIDAMENT	IMPORT
1	G219Q105	m	Tall amb serra de disc de qualsevol tipus de paviment, fins a una fondària de 30 cm (P - 36)	3,50	45,800	160,30
2	F2194JF5	m2	Demolició de paviment de panot o de llosa de qualsevol tipus, col·locats sobre formigó, de fins a 30 cm de gruix i fins a 2 m d'amplària amb mitjans mecànics i/o manuals, i càrrega manual o	6,12	44,160	270,26

			mecànica de runa sobre camió o contenidor. (P - 3)			
3	F219XXXX	m	Demolició de vorada i rigola existent,amb martell trencador muntat sobre retroexcavadora i càrrega mecànica i manual de runa sobre camió o contenidor (P - 4)	4,00	32,000	128,00
4	E2213422	m3	Excavació per a rebaix en terreny compacte (SPT 20-50), realitzada amb pala excavadora i càrrega directa sobre camió o contenidor (P - 1)	4,12	13,248	54,58
5	F228F60F	m3	Rebliment i piconatge d'explanada per regularitzar, amb tot-ú reciclat, en tongades de gruix de fins a 25 cm, utilitzant corró vibratori per a compactar, amb compactació del 98 % PM (P - 5)	23,35	13,248	309,34
6	G2194XK5	m2	Demolició de paviment de mescla bituminosa o paviment de formigó, de fins a 30 cm de gruix amb mitjans manuals i mecanics i càrrega sobre camió o contenidor (P - 35)	5,34	0,000	0,00
TOTAL	TITOL 3		01.02.10.01			**922,48**

OBRA 01 PRESSUPOST 00
CAPÍTOL 02 REBAIXOS
TITOL 3 10 C/ASSUMPCIÓ-C/DE LA CONCÒRDIA (5 REBAIXOS)
TITOL 3 02 GESTIÓ DE RESIDUS

NUM.	CODI	UA	DESCRIPCIÓ	PREU	AMIDAMENT	IMPORT
1	F2RA73G0	m3	Deposició controlada a dipòsit autoritzat de residus barrejats inerts , procedents de demolició i/o deposició controlada a centre de reciclatge de residus inerts, segons la Llista Europea de Residus (ORDEN MAM/304/2002) (P - 9)	9,00	0,000	0,00
2	F2RA7LP0	m3	Deposició controlada a dipòsit autoritzat de residus de terra inerts procedents d'excavació i/o deposició controlada a centre de reciclatge de residus inerts, segons la Llista Europea de Residus (ORDEN MAM/304/2002) (P - 10)	3,98	17,223	68,55
3	F2RA71H0	m3	Deposició controlada a dipòsit autoritzat de residus de formigó inerts procedents de demolició i/o deposició controlada a centre de reciclatge de residus inerts, segons la Llista Europea de Residus (ORDEN MAM/304/2002) (P - 8)	7,22	14,642	105,72
4	F2R35039	m3	Transport de terres i/o residus inerts o no especials a instal·lació autoritzada de gestió de residus, amb camió de 12 t i temps d'espera per a la càrrega amb mitjans mecànics, amb un recorregut de 1 a 20 km (P - 7)	3,80	31,740	120,61
TOTAL	TITOL 3		01.02.10.02			**294,88**

OBRA 01 PRESSUPOST 00
CAPÍTOL 02 REBAIXOS
TITOL 3 10 C/ASSUMPCIÓ-C/DE LA CONCÒRDIA (5 REBAIXOS)
TITOL 3 03 PAVIMENTS

NUM.	CODI	UA	DESCRIPCIÓ	PREU	AMIDAMENT	IMPORT
1	EE20	m2	Paviment de lloses de paviment podotàctil de color, de 30 x 30 x 5 cm, a col·locat a truc de maceta amb morter de ciment 1:6, elaborat a l'obra amb formigonera de 165 l, sobre llosa de formigó hm-20 de 10 cm. de gruix, inclòs aixecament de pericó o registre. (P - 2)	35,99	16,500	593,84
2	F9E1311G	m2	Paviment de panot per a vorera gris o color de 20x20x4 cm, classe 1a, preu superior, sobre suport de 3 cm. de morter de ciment,elaborat a l'obra amb formigonera de 165 l, col·locat a cop de maceta amb morter mixt i beurada de ciment , inclòs 10 cm. de formigó hm-20 estés i compactat; totalment acabat, segons la direcció d'obra, inclòs aixecament de pericó o registre. (P - 15)	32,99	11,900	392,58

3	F9F5A222	m2	Paviment per pas de peatons,de peces de formigó de forma rectangular de 40x58x10 cm, bicapa color gris i amb cantos rectes, preu alt de GLS modelo Prisma, o equivalente, col.locat estès amb morter de 200 kg/m3 de ciment pórtland elaborat a l'obra amb formigonera de 165 l a picada de massa. i reblert de juntes amb morter, sobre base de formigó hm.20 de 10 cm de gruix, inclòs aixecament de pericó o registre. (P - 17)	81,91	16,560	1.356,43
4	F965A5DD	m	Vorada recta de peces de formigó, doble capa, amb secció normalitzada de calçada C2 de 17x28 cm, de classe climàtica B, classe resistent a l'abrasió H i classe resistent a flexió T (R-5 MPa), segons UNE-EN 1340, col·locada sobre base de formigó HM-20/P/40/I de 25 a 30 cm d'alçària, i rejuntada amb morter M-8 elaborat a l'obra amb formigonera de 165 l (P - 13)	23,20	15,000	348,00
5	F9787GD1	m	Rigola de formigó HM-30/P/20/I+E, de consistència plàstica i grandària màxima del granulat 20 mm, de 30 cm d'amplària i de 25 a 30 cm d'alçària, acabat remolinat (P - 14)	8,88	32,000	284,16
6	F9J12X50	M2	Reg d'imprimació amb emulsió bituminosa catiònica eci, amb dotació 1,5 kg/m2 (P - 21)	0,68	0,000	0,00
7	F9H11B61	t	Paviment de mescla bituminosa contínua en calent tipus AC 22 bin B60/70 S (S-20), amb betum asfàltic de penetració, de granulometria semidensa per a capa intermèdia i granulat granític, estesa i compactada (P - 20)	54,82	0,000	0,00
8	F9J13Q40	M2	Reg d'adherència amb emulsió bituminosa catiònica ecr-1, amb dotació 1 kg/m2 (P - 22)	0,36	0,000	0,00
9	F9H11261	t	Paviment de mescla bituminosa contínua en calent tipus AC 16 surf B60/70 D (D-12), amb betum asfàltic de penetració, de granulometria densa per a capa de rodadura i granulat granític, estesa i compactada (P - 19)	56,41	0,000	0,00
TOTAL	TITOL 3		01.02.10.03			**2.975,01**

OBRA 01 PRESSUPOST 00
CAPÍTOL 02 REBAIXOS
TITOL 3 10 C/ASSUMPCIÓ-C/DE LA CONCÒRDIA (5 REBAIXOS)
TITOL 3 04 SENYALITZACIÓ

NUM.	CODI	UA	DESCRIPCIÓ	PREU	AMIDAMENT	IMPORT
1	G219Q200	m2	Fresat per esborrar pintura de pasos de cebra, senyal de stop o cediu el pas, fletxes, lletres, símbols, zebrats, franges de vèrtexs de illetes existents, en paviment de mescles bituminoses ,càrrega sobre camió i cànon abocament (P - 37)	10,25	28,000	287,00
2	FBBZ3001	u	Suport tubular d'acer galvanitzat de 60x3 mm, de 3 m d'altura, per a la col·locació de senyals de trànsit, inclòs excavació, fonamentació i col·locació (P - 30)	46,46	0,000	0,00
3	G21B1006	U	Desmuntatge, càrrega i transport a magatzem, abocador autoritzat o acopi a la mateixa obra, d'elements de vialitat i mobiliari urbà, incloent la seva recol·locació en cas que sigui necessària. (P - 38)	32,00	0,000	0,00
4	FBA1HZ02	m2	Pintat manual de lletres, símbols, zebrats, franges de vèrtexs d'illetes i altres elements sobre el paviment, amb pintura de dos components en fred de llarga durada (P - 25)	10,50	28,000	294,00
TOTAL	TITOL 3		01.02.10.04			**581,00**

OBRA 01 PRESSUPOST 00

CAPÍTOL 02 REBAIXOS
TITOL 3 11 C/CASAGUALDA-C/CORREGÓ (4 REBAIXOS)
TITOL 3 01 DEMOLICIONS I MOVIMENT DE TERRES

NUM.	CODI	UA	DESCRIPCIÓ	PREU	AMIDAMENT	IMPORT
1	G219Q105	m	Tall amb serra de disc de qualsevol tipus de paviment, fins a una fondària de 30 cm (P - 36)	3,50	52,000	182,00
2	F2194JF5	m2	Demolició de paviment de panot o de llosa de qualsevol tipus, col·locats sobre formigó, de fins a 30 cm de gruix i fins a 2 m d'amplària amb mitjans mecànics i/o manuals, i càrrega manual o mecànica de runa sobre camió o contenidor. (P - 3)	6,12	72,000	440,64
3	F219XXXX	m	Demolició de vorada i rigola existent,amb martell trencador muntat sobre retroexcavadora i càrrega mecànica i manual de runa sobre camió o contenidor (P - 4)	4,00	36,000	144,00
4	E2213422	m3	Excavació per a rebaix en terreny compacte (SPT 20-50), realitzada amb pala excavadora i càrrega directa sobre camió o contenidor (P - 1)	4,12	21,600	88,99
5	F228F60F	m3	Rebliment i piconatge d'explanada per regularitzar, amb tot-ú reciclat, en tongades de gruix de fins a 25 cm, utilitzant corró vibratori per a compactar, amb compactació del 98 % PM (P - 5)	23,35	21,600	504,36
6	G2194XK5	m2	Demolició de paviment de mescla bituminosa o paviment de formigó, de fins a 30 cm de gruix amb mitjans manuals i mecanics i càrrega sobre camió o contenidor (P - 35)	5,34	0,000	0,00
TOTAL	TITOL 3		01.02.11.01			**1.359,99**

OBRA 01 PRESSUPOST 00
CAPÍTOL 02 REBAIXOS
TITOL 3 11 C/CASAGUALDA-C/CORREGÓ (4 REBAIXOS)
TITOL 3 02 GESTIÓ DE RESIDUS

NUM.	CODI	UA	DESCRIPCIÓ	PREU	AMIDAMENT	IMPORT
1	F2RA73G0	m3	Deposició controlada a dipòsit autoritzat de residus barrejats inerts , procedents de demolició i/o deposició controlada a centre de reciclatge de residus inerts, segons la Llista Europea de Residus (ORDEN MAM/304/2002) (P - 9)	9,00	0,000	0,00
2	F2RA7LP0	m3	Deposició controlada a dipòsit autoritzat de residus de terra inerts procedents d'excavació i/o deposició controlada a centre de reciclatge de residus inerts, segons la Llista Europea de Residus (ORDEN MAM/304/2002) (P - 10)	3,98	28,080	111,76
3	F2RA71H0	m3	Deposició controlada a dipòsit autoritzat de residus de formigó inerts procedents de demolició i/o deposició controlada a centre de reciclatge de residus inerts, segons la Llista Europea de Residus (ORDEN MAM/304/2002) (P - 8)	7,22	20,828	150,38
4	F2R35039	m3	Transport de terres i/o residus inerts o no especials a instal·lació autoritzada de gestió de residus, amb camió de 12 t i temps d'espera per a la càrrega amb mitjans mecànics, amb un recorregut de 1 a 20 km (P - 7)	3,80	48,908	185,85
TOTAL	TITOL 3		01.02.11.02			**447,99**

OBRA 01 PRESSUPOST 00
CAPÍTOL 02 REBAIXOS
TITOL 3 11 C/CASAGUALDA-C/CORREGÓ (4 REBAIXOS)
TITOL 3 03 PAVIMENTS

NUM.	CODI	UA	DESCRIPCIÓ	PREU	AMIDAMENT	IMPORT

1	EE20	m2	Paviment de lloses de paviment podotàctil de color, de 30 x 30 x 5 cm, a col·locat a truc de maceta amb morter de ciment 1:6, elaborat a l'obra amb formigonera de 165 l, sobre llosa de formigó hm-20 de 10 cm. de gruix, inclòs aixecament de pericó o registre. (P - 2)	35,99	22,800	820,57
2	F9E1311G	m2	Paviment de panot per a vorera gris o color de 20x20x4 cm, classe 1a, preu superior, sobre suport de 3 cm. de morter de ciment,elaborat a l'obra amb formigonera de 165 l, col·locat a cop de maceta amb morter mixt i beurada de ciment , inclòs 10 cm. de formigó hm-20 estés i compactat; totalment acabat, segons la direcció d'obra, inclòs aixecament de pericó o registre. (P - 15)	32,99	12,000	395,88
3	F9F5A222	m2	Paviment per pas de peatons,de peces de formigó de forma rectangular de 40x58x10 cm, bicapa color gris i amb cantos rectes, preu alt de GLS modelo Prisma, o equivalente, col.locat estès amb morter de 200 kg/m3 de ciment pórtland elaborat a l'obra amb formigonera de 165 l a picada de massa. i reblert de juntes amb morter, sobre base de formigó hm.20 de 10 cm de gruix, inclòs aixecament de pericó o registre. (P - 17)	81,91	19,200	1.572,67
4	F965A5DD	m	Vorada recta de peces de formigó, doble capa, amb secció normalitzada de calçada C2 de 17x28 cm, de classe climàtica B, classe resistent a l'abrasió H i classe resistent a flexió T (R-5 MPa), segons UNE-EN 1340, col·locada sobre base de formigó HM-20/P/40/I de 25 a 30 cm d'alçària, i rejuntada amb morter M-8 elaborat a l'obra amb formigonera de 165 l (P - 13)	23,20	12,000	278,40
5	F9787GD1	m	Rigola de formigó HM-30/P/20/I+E, de consistència plàstica i grandària màxima del granulat 20 mm, de 30 cm d'amplària i de 25 a 30 cm d'alçària, acabat remolinat (P - 14)	8,88	36,000	319,68
6	F9J12X50	M2	Reg d'imprimació amb emulsió bituminosa catiònica eci, amb dotació 1,5 kg/m2 (P - 21)	0,68	0,000	0,00
7	F9H11B61	t	Paviment de mescla bituminosa contínua en calent tipus AC 22 bin B60/70 S (S-20), amb betum asfàltic de penetració, de granulometria semidensa per a capa intermèdia i granulat granític, estesa i compactada (P - 20)	54,82	0,000	0,00
8	F9J13Q40	M2	Reg d'adherència amb emulsió bituminosa catiònica ecr-1, amb dotació 1 kg/m2 (P - 22)	0,36	0,000	0,00
9	F9H11261	t	Paviment de mescla bituminosa contínua en calent tipus AC 16 surf B60/70 D (D-12), amb betum asfàltic de penetració, de granulometria densa per a capa de rodadura i granulat granític, estesa i compactada (P - 19)	56,41	0,000	0,00
10	FDX001	U	Aixecar pou de registre de clavegueram o arqueta de telefonia/telecomunicacions (80*80) (P - 32)	55,00	3,000	165,00
TOTAL	TITOL 3		01.02.11.03			**3.552,20**

OBRA	01	PRESSUPOST 00
CAPÍTOL	02	REBAIXOS
TITOL 3	11	C/CASAGUALDA-C/CORREGÓ (4 REBAIXOS)
TITOL 3	04	SENYALITZACIÓ

NUM.	CODI	UA	DESCRIPCIÓ	PREU	AMIDAMENT	IMPORT
1	G219Q200	m2	Fresat per esborrar pintura de pasos de cebra, senyal de stop o cediu el pas, fletxes, lletres, símbols, zebrats, franges de vèrtexs de illetes existents, en paviment de mescles bituminoses ,càrrega sobre camió i cànon abocament (P - 37)	10,25	36,000	369,00
2	FBBZ3001	u	Suport tubular d'acer galvanitzat de 60x3 mm, de 3 m d'altura, per a la col·locació de senyals de trànsit, inclòs excavació, fonamentació i col·locació (P - 30)	46,46	3,000	139,38

3	G21B1006	U	Desmuntatge, càrrega i transport a magatzem, abocador autoritzat o acopi a la mateixa obra, d'elements de vialitat i mobiliari urbà, incloent la seva recol·locació en cas que sigui necessària. (P - 38)	32,00	3,000	96,00
4	FBA1HZ02	m2	Pintat manual de lletres, símbols, zebrats, franges de vèrtexs d'illetes i altres elements sobre el paviment, amb pintura de dos components en fred de llarga durada (P - 25)	10,50	53,900	565,95
TOTAL	TITOL 3		01.02.11.04			**1.170,33**

OBRA 01 PRESSUPOST 00
CAPÍTOL 02 REBAIXOS
TITOL 3 12 C/ ASSUMPCIÓ-C/ DE CORREGÓ (4 REBAIXOS)
TITOL 3 01 DEMOLICIONS I MOVIMENT DE TERRES

NUM.	CODI	UA	DESCRIPCIÓ	PREU	AMIDAMENT	IMPORT
1	G219Q105	m	Tall amb serra de disc de qualsevol tipus de paviment, fins a una fondària de 30 cm (P - 36)	3,50	46,850	163,98
2	F2194JF5	m2	Demolició de paviment de panot o de llosa de qualsevol tipus, col·locats sobre formigó, de fins a 30 cm de gruix i fins a 2 m d'amplària amb mitjans mecànics i/o manuals, i càrrega manual o mecànica de runa sobre camió o contenidor. (P - 3)	6,12	49,400	302,33
3	F219XXXX	m	Demolició de vorada i rigola existent,amb martell trencador muntat sobre retroexcavadora i càrrega mecànica i manual de runa sobre camió o contenidor (P - 4)	4,00	34,300	137,20
4	E2213422	m3	Excavació per a rebaix en terreny compacte (SPT 20-50), realitzada amb pala excavadora i càrrega directa sobre camió o contenidor (P - 1)	4,12	14,820	61,06
5	F228F60F	m3	Rebliment i piconatge d'explanada per regularitzar, amb tot-ú reciclat, en tongades de gruix de fins a 25 cm, utilitzant corró vibratori per a compactar, amb compactació del 98 % PM (P - 5)	23,35	14,820	346,05
TOTAL	TITOL 3		01.02.12.01			**1.010,62**

OBRA 01 PRESSUPOST 00
CAPÍTOL 02 REBAIXOS
TITOL 3 12 C/ ASSUMPCIÓ-C/ DE CORREGÓ (4 REBAIXOS)
TITOL 3 02 GESTIÓ DE RESIDUS

NUM.	CODI	UA	DESCRIPCIÓ	PREU	AMIDAMENT	IMPORT
1	F2RA7LP0	m3	Deposició controlada a dipòsit autoritzat de residus de terra inerts procedents d'excavació i/o deposició controlada a centre de reciclatge de residus inerts, segons la Llista Europea de Residus (ORDEN MAM/304/2002) (P - 10)	3,98	19,267	76,68
2	F2RA71H0	m3	Deposició controlada a dipòsit autoritzat de residus de formigó inerts procedents de demolició i/o deposició controlada a centre de reciclatge de residus inerts, segons la Llista Europea de Residus (ORDEN MAM/304/2002) (P - 8)	7,22	16,289	117,61
3	F2R35039	m3	Transport de terres i/o residus inerts o no especials a instal·lació autoritzada de gestió de residus, amb camió de 12 t i temps d'espera per a la càrrega amb mitjans mecànics, amb un recorregut de 1 a 20 km (P - 7)	3,80	35,556	135,11
TOTAL	TITOL 3		01.02.12.02			**329,40**

OBRA 01 PRESSUPOST 00

PRESSUPOST

CAPÍTOL 02 REBAIXOS
TITOL 3 12 C/ ASSUMPCIÓ-C/ DE CORREGÓ (4 REBAIXOS)
TITOL 3 03 PAVIMENTS

NUM.	CODI	UA	DESCRIPCIÓ	PREU	AMIDAMENT	IMPORT
1	EE20	m2	Paviment de lloses de paviment podotàctil de color, de 30 x 30 x 5 cm, a col·locat a truc de maceta amb morter de ciment 1:6, elaborat a l'obra amb formigonera de 165 l, sobre llosa de formigó hm-20 de 10 cm. de gruix, inclòs aixecament de pericó o registre. (P - 2)	35,99	21,250	764,79
2	F9E1311G	m2	Paviment de panot per a vorera gris o color de 20x20x4 cm, classe 1a, preu superior, sobre suport de 3 cm. de morter de ciment,elaborat a l'obra amb formigonera de 165 l, col·locat a cop de maceta amb morter mixt i beurada de ciment , inclòs 10 cm. de formigó hm-20 estés i compactat; totalment acabat, segons la direcció d'obra, inclòs aixecament de pericó o registre. (P - 15)	32,99	8,290	273,49
3	F9F5A222	m2	Paviment per pas de peatons,de peces de formigó de forma rectangular de 40x58x10 cm, bicapa color gris i amb cantos rectes, preu alt de GLS modelo Prisma, o equivalente, col.locat estès amb morter de 200 kg/m3 de ciment pórtland elaborat a l'obra amb formigonera de 165 l a picada de massa. i reblert de juntes amb morter, sobre base de formigó hm.20 de 10 cm de gruix, inclòs aixecament de pericó o registre. (P - 17)	81,91	15,060	1.233,56
4	F965A5DD	m	Vorada recta de peces de formigó, doble capa, amb secció normalitzada de calçada C2 de 17x28 cm, de classe climàtica B, classe resistent a l'abrasió H i classe resistent a flexió T (R-5 MPa), segons UNE-EN 1340, col·locada sobre base de formigó HM-20/P/40/I de 25 a 30 cm d'alçària, i rejuntada amb morter M-8 elaborat a l'obra amb formigonera de 165 l (P - 13)	23,20	12,000	278,40
5	F9787GD1	m	Rigola de formigó HM-30/P/20/I+E, de consistència plàstica i grandària màxima del granulat 20 mm, de 30 cm d'amplària i de 25 a 30 cm d'alçària, acabat remolinat (P - 14)	8,88	34,300	304,58
6	FDX001	U	Aixecar pou de registre de clavegueram o arqueta de telefonia/telecomunicacions (80*80) (P - 32)	55,00	1,000	55,00
TOTAL	TITOL 3		01.02.12.03			**2.909,82**

OBRA 01 PRESSUPOST 00
CAPÍTOL 02 REBAIXOS
TITOL 3 12 C/ ASSUMPCIÓ-C/ DE CORREGÓ (4 REBAIXOS)
TITOL 3 04 SENYALITZACIÓ

NUM.	CODI	UA	DESCRIPCIÓ	PREU	AMIDAMENT	IMPORT
1	G219Q200	m2	Fresat per esborrar pintura de pasos de cebra, senyal de stop o cediu el pas, fletxes, lletres, símbols, zebrats, franges de vèrtexs de illetes existents, en paviment de mescles bituminoses ,càrrega sobre camió i cànon abocament (P - 37)	10,25	51,700	529,93
2	FBA1HZ02	m2	Pintat manual de lletres, símbols, zebrats, franges de vèrtexs d'illetes i altres elements sobre el paviment, amb pintura de dos components en fred de llarga durada (P - 25)	10,50	54,700	574,35
3	FBBZ3001	u	Suport tubular d'acer galvanitzat de 60x3 mm, de 3 m d'altura, per a la col·locació de senyals de trànsit, inclòs excavació, fonamentació i col·locació (P - 30)	46,46	2,000	92,92
4	G21B1006	U	Desmuntatge, càrrega i transport a magatzem, abocador autoritzat o acopi a la mateixa obra, d'elements de vialitat i mobiliari urbà, incloent la seva recol·locació en cas que sigui necessària. (P - 38)	32,00	2,000	64,00

TOTAL	TITOL 3	01.02.12.04	**1.261,20**

OBRA 01 PRESSUPOST 00
CAPÍTOL 02 REBAIXOS
TITOL 3 13 C/DE JAÉN-C/SANTA TERESA DE JESÚS (2 REBAIXOS)
TITOL 3 01 DEMOLICIONS I MOVIMENT DE TERRES

NUM.	CODI	UA	DESCRIPCIÓ	PREU	AMIDAMENT	IMPORT
1	G219Q105	m	Tall amb serra de disc de qualsevol tipus de paviment, fins a una fondària de 30 cm (P - 36)	3,50	16,800	58,80
2	F2194JF5	m2	Demolició de paviment de panot o de llosa de qualsevol tipus, col·locats sobre formigó, de fins a 30 cm de gruix i fins a 2 m d'amplària amb mitjans mecànics i/o manuals, i càrrega manual o mecànica de runa sobre camió o contenidor. (P - 3)	6,12	12,800	78,34
3	F219XXXX	m	Demolició de vorada i rigola existent,amb martell trencador muntat sobre retroexcavadora i càrrega mecànica i manual de runa sobre camió o contenidor (P - 4)	4,00	12,800	51,20
4	E2213422	m3	Excavació per a rebaix en terreny compacte (SPT 20-50), realitzada amb pala excavadora i càrrega directa sobre camió o contenidor (P - 1)	4,12	3,840	15,82
5	F228F60F	m3	Rebliment i piconatge d'explanada per regularitzar, amb tot-ú reciclat, en tongades de gruix de fins a 25 cm, utilitzant corró vibratori per a compactar, amb compactació del 98 % PM (P - 5)	23,35	3,840	89,66
6	G2194XK5	m2	Demolició de paviment de mescla bituminosa o paviment de formigó, de fins a 30 cm de gruix amb mitjans manuals i mecanics i càrrega sobre camió o contenidor (P - 35)	5,34	0,000	0,00
TOTAL	TITOL 3		01.02.13.01			**293,82**

OBRA 01 PRESSUPOST 00
CAPÍTOL 02 REBAIXOS
TITOL 3 13 C/DE JAÉN-C/SANTA TERESA DE JESÚS (2 REBAIXOS)
TITOL 3 02 GESTIÓ DE RESIDUS

NUM.	CODI	UA	DESCRIPCIÓ	PREU	AMIDAMENT	IMPORT
1	F2RA73G0	m3	Deposició controlada a dipòsit autoritzat de residus barrejats inerts , procedents de demolició i/o deposició controlada a centre de reciclatge de residus inerts, segons la Llista Europea de Residus (ORDEN MAM/304/2002) (P - 9)	9,00	0,000	0,00
2	F2RA7LP0	m3	Deposició controlada a dipòsit autoritzat de residus de terra inerts procedents d'excavació i/o deposició controlada a centre de reciclatge de residus inerts, segons la Llista Europea de Residus (ORDEN MAM/304/2002) (P - 10)	3,98	4,992	19,87
3	F2RA71H0	m3	Deposició controlada a dipòsit autoritzat de residus de formigó inerts procedents de demolició i/o deposició controlada a centre de reciclatge de residus inerts, segons la Llista Europea de Residus (ORDEN MAM/304/2002) (P - 8)	7,22	4,908	35,44
4	F2R35039	m3	Transport de terres i/o residus inerts o no especials a instal·lació autoritzada de gestió de residus, amb camió de 12 t i temps d'espera per a la càrrega amb mitjans mecànics, amb un recorregut de 1 a 20 km (P - 7)	3,80	9,900	37,62
TOTAL	TITOL 3		01.02.13.02			**92,93**

OBRA 01 PRESSUPOST 00

CAPÍTOL 02 REBAIXOS
TITOL 3 13 C/DE JAÉN-C/SANTA TERESA DE JESÚS (2 REBAIXOS)
TITOL 3 03 PAVIMENTS

NUM.	CODI	UA	DESCRIPCIÓ	PREU	AMIDAMENT	IMPORT
1	EE20	m2	Paviment de lloses de paviment podotàctil de color, de 30 x 30 x 5 cm, a col·locat a truc de maceta amb morter de ciment 1:6, elaborat a l'obra amb formigonera de 165 l, sobre llosa de formigó hm-20 de 10 cm. de gruix, inclòs aixecament de pericó o registre. (P - 2)	35,99	5,600	201,54
2	F9E1311G	m2	Paviment de panot per a vorera gris o color de 20x20x4 cm, classe 1a, preu superior, sobre suport de 3 cm. de morter de ciment,elaborat a l'obra amb formigonera de 165 l, col·locat a cop de maceta amb morter mixt i beurada de ciment , inclòs 10 cm. de formigó hm-20 estés i compactat; totalment acabat, segons la direcció d'obra, inclòs aixecament de pericó o registre. (P - 15)	32,99	2,400	79,18
3	F9F5A222	m2	Paviment per pas de peatons,de peces de formigó de forma rectangular de 40x58x10 cm, bicapa color gris i amb cantos rectes, preu alt de GLS modelo Prisma, o equivalente, col.locat estès amb morter de 200 kg/m3 de ciment pórtland elaborat a l'obra amb formigonera de 165 l a picada de massa. i reblert de juntes amb morter, sobre base de formigó hm.20 de 10 cm de gruix, inclòs aixecament de pericó o registre. (P - 17)	81,91	4,800	393,17
4	F965A5DD	m	Vorada recta de peces de formigó, doble capa, amb secció normalitzada de calçada C2 de 17x28 cm, de classe climàtica B, classe resistent a l'abrasió H i classe resistent a flexió T (R-5 MPa), segons UNE-EN 1340, col·locada sobre base de formigó HM-20/P/40/I de 25 a 30 cm d'alçària, i rejuntada amb morter M-8 elaborat a l'obra amb formigonera de 165 l (P - 13)	23,20	6,000	139,20
5	F9787GD1	m	Rigola de formigó HM-30/P/20/I+E, de consistència plàstica i grandària màxima del granulat 20 mm, de 30 cm d'amplària i de 25 a 30 cm d'alçària, acabat remolinat (P - 14)	8,88	12,800	113,66
6	F9J12X50	M2	Reg d'imprimació amb emulsió bituminosa catiònica eci, amb dotació 1,5 kg/m2 (P - 21)	0,68	0,000	0,00
7	F9H11B61	t	Paviment de mescla bituminosa contínua en calent tipus AC 22 bin B60/70 S (S-20), amb betum asfàltic de penetració, de granulometria semidensa per a capa intermèdia i granulat granític, estesa i compactada (P - 20)	54,82	0,000	0,00
8	F9J13Q40	M2	Reg d'adherència amb emulsió bituminosa catiònica ecr-1, amb dotació 1 kg/m2 (P - 22)	0,36	0,000	0,00
9	F9H11261	t	Paviment de mescla bituminosa contínua en calent tipus AC 16 surf B60/70 D (D-12), amb betum asfàltic de penetració, de granulometria densa per a capa de rodadura i granulat granític, estesa i compactada (P - 19)	56,41	0,000	0,00
TOTAL	TITOL 3		01.02.13.03			**926,75**

OBRA 01 PRESSUPOST 00
CAPÍTOL 02 REBAIXOS
TITOL 3 13 C/DE JAÉN-C/SANTA TERESA DE JESÚS (2 REBAIXOS)
TITOL 3 04 SENYALITZACIÓ

NUM.	CODI	UA	DESCRIPCIÓ	PREU	AMIDAMENT	IMPORT
1	G219Q200	m2	Fresat per esborrar pintura de pasos de cebra, senyal de stop o cediu el pas, fletxes, lletres, símbols, zebrats, franges de vèrtexs de illetes existents, en paviment de mescles bituminoses ,càrrega sobre camió i cànon abocament (P - 37)	10,25	4,000	41,00

2	FBA1HZ02	m2	Pintat manual de lletres, símbols, zebrats, franges de vèrtexs d'illetes i altres elements sobre el paviment, amb pintura de dos components en fred de llarga durada (P - 25)	10,50	11,450	120,23
3	FBBZ3001	u	Suport tubular d'acer galvanitzat de 60x3 mm, de 3 m d'altura, per a la col·locació de senyals de trànsit, inclòs excavació, fonamentació i col·locació (P - 30)	46,46	0,000	0,00
4	G21B1006	U	Desmuntatge, càrrega i transport a magatzem, abocador autoritzat o acopi a la mateixa obra, d'elements de vialitat i mobiliari urbà, incloent la seva recol·locació en cas que sigui necessària. (P - 38)	32,00	0,000	0,00
TOTAL	TITOL 3		01.02.13.04			**161,23**

OBRA 01 PRESSUPOST 00
CAPÍTOL 02 REBAIXOS
TITOL 3 14 C/DE L'APÒSTOL-C/DE STA TERESA DE JÉSUS (4 REBAIX)
TITOL 3 01 DEMOLICIONS I MOVIMENT DE TERRES

NUM.	CODI	UA	DESCRIPCIÓ	PREU	AMIDAMENT	IMPORT
1	G219Q105	m	Tall amb serra de disc de qualsevol tipus de paviment, fins a una fondària de 30 cm (P - 36)	3,50	42,450	148,58
2	F2194JF5	m2	Demolició de paviment de panot o de llosa de qualsevol tipus, col·locats sobre formigó, de fins a 30 cm de gruix i fins a 2 m d'amplària amb mitjans mecànics i/o manuals, i càrrega manual o mecànica de runa sobre camió o contenidor. (P - 3)	6,12	31,450	192,47
3	F219XXXX	m	Demolició de vorada i rigola existent,amb martell trencador muntat sobre retroexcavadora i càrrega mecànica i manual de runa sobre camió o contenidor (P - 4)	4,00	31,450	125,80
4	E2213422	m3	Excavació per a rebaix en terreny compacte (SPT 20-50), realitzada amb pala excavadora i càrrega directa sobre camió o contenidor (P - 1)	4,12	8,565	35,29
5	F228F60F	m3	Rebliment i piconatge d'explanada per regularitzar, amb tot-ú reciclat, en tongades de gruix de fins a 25 cm, utilitzant corró vibratori per a compactar, amb compactació del 98 % PM (P - 5)	23,35	8,565	199,99
TOTAL	TITOL 3		01.02.14.01			**702,13**

OBRA 01 PRESSUPOST 00
CAPÍTOL 02 REBAIXOS
TITOL 3 14 C/DE L'APÒSTOL-C/DE STA TERESA DE JÉSUS (4 REBAIX)
TITOL 3 02 GESTIÓ DE RESIDUS

NUM.	CODI	UA	DESCRIPCIÓ	PREU	AMIDAMENT	IMPORT
1	F2RA7LP0	m3	Deposició controlada a dipòsit autoritzat de residus de terra inerts procedents d'excavació i/o deposició controlada a centre de reciclatge de residus inerts, segons la Llista Europea de Residus (ORDEN MAM/304/2002) (P - 10)	3,98	15,035	59,84
2	F2RA71H0	m3	Deposició controlada a dipòsit autoritzat de residus de formigó inerts procedents de demolició i/o deposició controlada a centre de reciclatge de residus inerts, segons la Llista Europea de Residus (ORDEN MAM/304/2002) (P - 8)	7,22	13,682	98,78
3	F2R35039	m3	Transport de terres i/o residus inerts o no especials a instal·lació autoritzada de gestió de residus, amb camió de 12 t i temps d'espera per a la càrrega amb mitjans mecànics, amb un recorregut de 1 a 20 km (P - 7)	3,80	28,717	109,12
TOTAL	TITOL 3		01.02.14.02			**267,74**

PRESSUPOST

Data: 20/02/14

OBRA 01 PRESSUPOST 00
CAPÍTOL 02 REBAIXOS
TITOL 3 14 C/DE L'APÒSTOL-C/DE STA TERESA DE JÉSUS (4 REBAIX)
TITOL 3 03 PAVIMENTS

NUM.	CODI	UA	DESCRIPCIÓ	PREU	AMIDAMENT	IMPORT
1	EE20	m2	Paviment de lloses de paviment podotàctil de color, de 30 x 30 x 5 cm, a col·locat a truc de maceta amb morter de ciment 1:6, elaborat a l'obra amb formigonera de 165 l, sobre llosa de formigó hm-20 de 10 cm. de gruix, inclòs aixecament de pericó o registre. (P - 2)	35,99	15,900	572,24
2	F9E1311G	m2	Paviment de panot per a vorera gris o color de 20x20x4 cm, classe 1a, preu superior, sobre suport de 3 cm. de morter de ciment,elaborat a l'obra amb formigonera de 165 l, col·locat a cop de maceta amb morter mixt i beurada de ciment , inclòs 10 cm. de formigó hm-20 estés i compactat; totalment acabat, segons la direcció d'obra, inclòs aixecament de pericó o registre. (P - 15)	32,99	5,550	183,09
3	F9F5A222	m2	Paviment per pas de peatons,de peces de formigó de forma rectangular de 40x58x10 cm, bicapa color gris i amb cantos rectes, preu alt de GLS modelo Prisma, o equivalente, col.locat estès amb morter de 200 kg/m3 de ciment pórtland elaborat a l'obra amb formigonera de 165 l a picada de massa. i reblert de juntes amb morter, sobre base de formigó hm.20 de 10 cm de gruix, inclòs aixecament de pericó o registre. (P - 17)	81,91	14,400	1.179,50
4	F965A5DD	m	Vorada recta de peces de formigó, doble capa, amb secció normalitzada de calçada C2 de 17x28 cm, de classe climàtica B, classe resistent a l'abrasió H i classe resistent a flexió T (R-5 MPa), segons UNE-EN 1340, col·locada sobre base de formigó HM-20/P/40/I de 25 a 30 cm d'alçària, i rejuntada amb morter M-8 elaborat a l'obra amb formigonera de 165 l (P - 13)	23,20	12,000	278,40
5	F9787GD1	m	Rigola de formigó HM-30/P/20/I+E, de consistència plàstica i grandària màxima del granulat 20 mm, de 30 cm d'amplària i de 25 a 30 cm d'alçària, acabat remolinat (P - 14)	8,88	31,450	279,28
TOTAL	TITOL 3		01.02.14.03			**2.492,51**

OBRA 01 PRESSUPOST 00
CAPÍTOL 02 REBAIXOS
TITOL 3 14 C/DE L'APÒSTOL-C/DE STA TERESA DE JÉSUS (4 REBAIX)
TITOL 3 04 SENYALITZACIÓ

NUM.	CODI	UA	DESCRIPCIÓ	PREU	AMIDAMENT	IMPORT
1	G219Q200	m2	Fresat per esborrar pintura de pasos de cebra, senyal de stop o cediu el pas, fletxes, lletres, símbols, zebrats, franges de vèrtexs de illetes existents, en paviment de mescles bituminoses ,càrrega sobre camió i cànon abocament (P - 37)	10,25	4,250	43,56
2	FBA1HZ02	m2	Pintat manual de lletres, símbols, zebrats, franges de vèrtexs d'illetes i altres elements sobre el paviment, amb pintura de dos components en fred de llarga durada (P - 25)	10,50	40,650	426,83
3	FBBZ3001	u	Suport tubular d'acer galvanitzat de 60x3 mm, de 3 m d'altura, per a la col·locació de senyals de trànsit, inclòs excavació, fonamentació i col·locació (P - 30)	46,46	1,000	46,46
4	G21B1006	U	Desmuntatge, càrrega i transport a magatzem, abocador autoritzat o acopi a la mateixa obra, d'elements de vialitat i mobiliari urbà, incloent la seva recol·locació en cas que sigui necessària. (P - 38)	32,00	1,000	32,00
TOTAL	TITOL 3		01.02.14.04			**548,85**

OBRA 01 PRESSUPOST 00
CAPÍTOL 02 REBAIXOS
TITOL 3 15 C/DE LA CREU-C/DE L'APÒSTOL SANT JAUME (4 REBAIXOS
TITOL 3 01 DEMOLICIONS I MOVIMENT DE TERRES

NUM.	CODI	UA	DESCRIPCIÓ	PREU	AMIDAMENT	IMPORT
1	G219Q105	m	Tall amb serra de disc de qualsevol tipus de paviment, fins a una fondària de 30 cm (P - 36)	3,50	40,400	141,40
2	F2194JF5	m2	Demolició de paviment de panot o de llosa de qualsevol tipus, col·locats sobre formigó, de fins a 30 cm de gruix i fins a 2 m d'amplària amb mitjans mecànics i/o manuals, i càrrega manual o mecànica de runa sobre camió o contenidor. (P - 3)	6,12	47,360	289,84
3	F219XXXX	m	Demolició de vorada i rigola existent,amb martell trencador muntat sobre retroexcavadora i càrrega mecànica i manual de runa sobre camió o contenidor (P - 4)	4,00	25,600	102,40
4	E2213422	m3	Excavació per a rebaix en terreny compacte (SPT 20-50), realitzada amb pala excavadora i càrrega directa sobre camió o contenidor (P - 1)	4,12	14,208	58,54
5	F228F60F	m3	Rebliment i piconatge d'explanada per regularitzar, amb tot-ú reciclat, en tongades de gruix de fins a 25 cm, utilitzant corró vibratori per a compactar, amb compactació del 98 % PM (P - 5)	23,35	14,208	331,76
6	G2194XK5	m2	Demolició de paviment de mescla bituminosa o paviment de formigó, de fins a 30 cm de gruix amb mitjans manuals i mecanics i càrrega sobre camió o contenidor (P - 35)	5,34	0,000	0,00
TOTAL	TITOL 3		01.02.15.01			**923,94**

OBRA 01 PRESSUPOST 00
CAPÍTOL 02 REBAIXOS
TITOL 3 15 C/DE LA CREU-C/DE L'APÒSTOL SANT JAUME (4 REBAIXOS
TITOL 3 02 GESTIÓ DE RESIDUS

NUM.	CODI	UA	DESCRIPCIÓ	PREU	AMIDAMENT	IMPORT
1	F2RA73G0	m3	Deposició controlada a dipòsit autoritzat de residus barrejats inerts , procedents de demolició i/o deposició controlada a centre de reciclatge de residus inerts, segons la Llista Europea de Residus (ORDEN MAM/304/2002) (P - 9)	9,00	0,000	0,00
2	F2RA7LP0	m3	Deposició controlada a dipòsit autoritzat de residus de terra inerts procedents d'excavació i/o deposició controlada a centre de reciclatge de residus inerts, segons la Llista Europea de Residus (ORDEN MAM/304/2002) (P - 10)	3,98	18,471	73,51
3	F2RA71H0	m3	Deposició controlada a dipòsit autoritzat de residus de formigó inerts procedents de demolició i/o deposició controlada a centre de reciclatge de residus inerts, segons la Llista Europea de Residus (ORDEN MAM/304/2002) (P - 8)	7,22	14,515	104,80
4	F2R35039	m3	Transport de terres i/o residus inerts o no especials a instal·lació autoritzada de gestió de residus, amb camió de 12 t i temps d'espera per a la càrrega amb mitjans mecànics, amb un recorregut de 1 a 20 km (P - 7)	3,80	32,530	123,61
TOTAL	TITOL 3		01.02.15.02			**301,92**

OBRA 01 PRESSUPOST 00
CAPÍTOL 02 REBAIXOS
TITOL 3 15 C/DE LA CREU-C/DE L'APÒSTOL SANT JAUME (4 REBAIXOS

TITOL 3 03 PAVIMENTS

NUM.	CODI	UA	DESCRIPCIÓ	PREU	AMIDAMENT	IMPORT
1	EE20	m2	Paviment de lloses de paviment podotàctil de color, de 30 x 30 x 5 cm, a col·locat a truc de maceta amb morter de ciment 1:6, elaborat a l'obra amb formigonera de 165 l, sobre llosa de formigó hm-20 de 10 cm. de gruix, inclòs aixecament de pericó o registre. (P - 2)	35,99	14,350	516,46
2	F9E1311G	m2	Paviment de panot per a vorera gris o color de 20x20x4 cm, classe 1a, preu superior, sobre suport de 3 cm. de morter de ciment,elaborat a l'obra amb formigonera de 165 l, col·locat a cop de maceta amb morter mixt i beurada de ciment , inclòs 10 cm. de formigó hm-20 estés i compactat; totalment acabat, segons la direcció d'obra, inclòs aixecament de pericó o registre. (P - 15)	32,99	16,200	534,44
3	F9F5A222	m2	Paviment per pas de peatons,de peces de formigó de forma rectangular de 40x58x10 cm, bicapa color gris i amb cantos rectes, preu alt de GLS modelo Prisma, o equivalente, col.locat estès amb morter de 200 kg/m3 de ciment pórtland elaborat a l'obra amb formigonera de 165 l a picada de massa. i reblert de juntes amb morter, sobre base de formigó hm.20 de 10 cm de gruix, inclòs aixecament de pericó o registre. (P - 17)	81,91	17,760	1.454,72
4	F965A5DD	m	Vorada recta de peces de formigó, doble capa, amb secció normalitzada de calçada C2 de 17x28 cm, de classe climàtica B, classe resistent a l'abrasió H i classe resistent a flexió T (R-5 MPa), segons UNE-EN 1340, col·locada sobre base de formigó HM-20/P/40/I de 25 a 30 cm d'alçària, i rejuntada amb morter M-8 elaborat a l'obra amb formigonera de 165 l (P - 13)	23,20	12,000	278,40
5	F9787GD1	m	Rigola de formigó HM-30/P/20/I+E, de consistència plàstica i grandària màxima del granulat 20 mm, de 30 cm d'amplària i de 25 a 30 cm d'alçària, acabat remolinat (P - 14)	8,88	25,600	227,33
6	F9J12X50	M2	Reg d'imprimació amb emulsió bituminosa catiònica eci, amb dotació 1,5 kg/m2 (P - 21)	0,68	0,000	0,00
7	F9H11B61	t	Paviment de mescla bituminosa contínua en calent tipus AC 22 bin B60/70 S (S-20), amb betum asfàltic de penetració, de granulometria semidensa per a capa intermèdia i granulat granític, estesa i compactada (P - 20)	54,82	0,000	0,00
8	F9J13Q40	M2	Reg d'adherència amb emulsió bituminosa catiònica ecr-1, amb dotació 1 kg/m2 (P - 22)	0,36	0,000	0,00
9	F9H11261	t	Paviment de mescla bituminosa contínua en calent tipus AC 16 surf B60/70 D (D-12), amb betum asfàltic de penetració, de granulometria densa per a capa de rodadura i granulat granític, estesa i compactada (P - 19)	56,41	0,000	0,00
10	FDX001	U	Aixecar pou de registre de clavegueram o arqueta de telefonia/telecomunicacions (80*80) (P - 32)	55,00	1,000	55,00
TOTAL	TITOL 3		01.02.15.03			**3.066,35**

OBRA 01 PRESSUPOST 00
CAPÍTOL 02 REBAIXOS
TITOL 3 15 C/DE LA CREU-C/DE L'APÒSTOL SANT JAUME (4 REBAIXOS
TITOL 3 04 SENYALITZACIÓ

NUM.	CODI	UA	DESCRIPCIÓ	PREU	AMIDAMENT	IMPORT
1	G219Q200	m2	Fresat per esborrar pintura de pasos de cebra, senyal de stop o cediu el pas, fletxes, lletres, símbols, zebrats, franges de vèrtexs de illetes existents, en paviment de mescles bituminoses ,càrrega sobre camió i cànon abocament (P - 37)	10,25	22,000	225,50

2	FBBZ3001	u	Suport tubular d'acer galvanitzat de 60x3 mm, de 3 m d'altura, per a la col·locació de senyals de trànsit, inclòs excavació, fonamentació i col·locació (P - 30)	46,46	2,000	92,92
3	G21B1006	U	Desmuntatge, càrrega i transport a magatzem, abocador autoritzat o acopi a la mateixa obra, d'elements de vialitat i mobiliari urbà, incloent la seva recol·locació en cas que sigui necessària. (P - 38)	32,00	2,000	64,00
4	FBA1HZ02	m2	Pintat manual de lletres, símbols, zebrats, franges de vèrtexs d'illetes i altres elements sobre el paviment, amb pintura de dos components en fred de llarga durada (P - 25)	10,50	24,200	254,10
TOTAL	TITOL 3		01.02.15.04			**636,52**

OBRA 01 PRESSUPOST 00
CAPÍTOL 02 REBAIXOS
TITOL 3 16 C/LLIBERTAT-ILLETA (4 REBAIXOS)
TITOL 3 01 DEMOLICIONS I MOVIMENT DE TERRES

NUM.	CODI	UA	DESCRIPCIÓ	PREU	AMIDAMENT	IMPORT
1	G219Q105	m	Tall amb serra de disc de qualsevol tipus de paviment, fins a una fondària de 30 cm (P - 36)	3,50	40,450	141,58
2	F2194JF5	m2	Demolició de paviment de panot o de llosa de qualsevol tipus, col·locats sobre formigó, de fins a 30 cm de gruix i fins a 2 m d'amplària amb mitjans mecànics i/o manuals, i càrrega manual o mecànica de runa sobre camió o contenidor. (P - 3)	6,12	51,200	313,34
3	F219XXXX	m	Demolició de vorada i rigola existent,amb martell trencador muntat sobre retroexcavadora i càrrega mecànica i manual de runa sobre camió o contenidor (P - 4)	4,00	23,000	92,00
4	E2213422	m3	Excavació per a rebaix en terreny compacte (SPT 20-50), realitzada amb pala excavadora i càrrega directa sobre camió o contenidor (P - 1)	4,12	15,360	63,28
5	F228F60F	m3	Rebliment i piconatge d'explanada per regularitzar, amb tot-ú reciclat, en tongades de gruix de fins a 25 cm, utilitzant corró vibratori per a compactar, amb compactació del 98 % PM (P - 5)	23,35	15,360	358,66
TOTAL	TITOL 3		01.02.16.01			**968,86**

OBRA 01 PRESSUPOST 00
CAPÍTOL 02 REBAIXOS
TITOL 3 16 C/LLIBERTAT-ILLETA (4 REBAIXOS)
TITOL 3 02 GESTIÓ DE RESIDUS

NUM.	CODI	UA	DESCRIPCIÓ	PREU	AMIDAMENT	IMPORT
1	F2RA7LP0	m3	Deposició controlada a dipòsit autoritzat de residus de terra inerts procedents d'excavació i/o deposició controlada a centre de reciclatge de residus inerts, segons la Llista Europea de Residus (ORDEN MAM/304/2002) (P - 10)	3,98	19,968	79,47
2	F2RA71H0	m3	Deposició controlada a dipòsit autoritzat de residus de formigó inerts procedents de demolició i/o deposició controlada a centre de reciclatge de residus inerts, segons la Llista Europea de Residus (ORDEN MAM/304/2002) (P - 8)	7,22	19,702	142,25
3	F2R35039	m3	Transport de terres i/o residus inerts o no especials a instal·lació autoritzada de gestió de residus, amb camió de 12 t i temps d'espera per a la càrrega amb mitjans mecànics, amb un recorregut de 1 a 20 km (P - 7)	3,80	39,670	150,75
TOTAL	TITOL 3		01.02.16.02			**372,47**

OBRA 01 PRESSUPOST 00
CAPÍTOL 02 REBAIXOS
TITOL 3 16 C/LLIBERTAT-ILLETA (4 REBAIXOS)
TITOL 3 03 PAVIMENTS

NUM.	CODI	UA	DESCRIPCIÓ	PREU	AMIDAMENT	IMPORT
1	EE20	m2	Paviment de lloses de paviment podotàctil de color, de 30 x 30 x 5 cm, a col·locat a truc de maceta amb morter de ciment 1:6, elaborat a l'obra amb formigonera de 165 l, sobre llosa de formigó hm-20 de 10 cm. de gruix, inclòs aixecament de pericó o registre. (P - 2)	35,99	16,250	584,84
2	F9E1311G	m2	Paviment de panot per a vorera gris o color de 20x20x4 cm, classe 1a, preu superior, sobre suport de 3 cm. de morter de ciment,elaborat a l'obra amb formigonera de 165 l, col·locat a cop de maceta amb morter mixt i beurada de ciment , inclòs 10 cm. de formigó hm-20 estés i compactat; totalment acabat, segons la direcció d'obra, inclòs aixecament de pericó o registre. (P - 15)	32,99	18,400	607,02
3	F9F5A222	m2	Paviment per pas de peatons,de peces de formigó de forma rectangular de 40x58x10 cm, bicapa color gris i amb cantos rectes, preu alt de GLS modelo Prisma, o equivalente, col.locat estès amb morter de 200 kg/m3 de ciment pórtland elaborat a l'obra amb formigonera de 165 l a picada de massa. i reblert de juntes amb morter, sobre base de formigó hm.20 de 10 cm de gruix, inclòs aixecament de pericó o registre. (P - 17)	81,91	9,570	783,88
4	F965A5DD	m	Vorada recta de peces de formigó, doble capa, amb secció normalitzada de calçada C2 de 17x28 cm, de classe climàtica B, classe resistent a l'abrasió H i classe resistent a flexió T (R-5 MPa), segons UNE-EN 1340, col·locada sobre base de formigó HM-20/P/40/I de 25 a 30 cm d'alçària, i rejuntada amb morter M-8 elaborat a l'obra amb formigonera de 165 l (P - 13)	23,20	12,000	278,40
5	F9787GD1	m	Rigola de formigó HM-30/P/20/I+E, de consistència plàstica i grandària màxima del granulat 20 mm, de 30 cm d'amplària i de 25 a 30 cm d'alçària, acabat remolinat (P - 14)	8,88	23,000	204,24
6	FDX001	U	Aixecar pou de registre de clavegueram o arqueta de telefonia/telecomunicacions (80*80) (P - 32)	55,00	2,000	110,00
TOTAL	TITOL 3		01.02.16.03			**2.568,38**

OBRA 01 PRESSUPOST 00
CAPÍTOL 02 REBAIXOS
TITOL 3 16 C/LLIBERTAT-ILLETA (4 REBAIXOS)
TITOL 3 04 SENYALITZACIÓ

NUM.	CODI	UA	DESCRIPCIÓ	PREU	AMIDAMENT	IMPORT
1	G219Q200	m2	Fresat per esborrar pintura de pasos de cebra, senyal de stop o cediu el pas, fletxes, lletres, símbols, zebrats, franges de vèrtexs de illetes existents, en paviment de mescles bituminoses ,càrrega sobre camió i cànon abocament (P - 37)	10,25	29,400	301,35
2	FBA1HZ02	m2	Pintat manual de lletres, símbols, zebrats, franges de vèrtexs d'illetes i altres elements sobre el paviment, amb pintura de dos components en fred de llarga durada (P - 25)	10,50	30,850	323,93
3	FBBZ3001	u	Suport tubular d'acer galvanitzat de 60x3 mm, de 3 m d'altura, per a la col·locació de senyals de trànsit, inclòs excavació, fonamentació i col·locació (P - 30)	46,46	1,000	46,46
4	G21B1006	U	Desmuntatge, càrrega i transport a magatzem, abocador autoritzat o acopi a la mateixa obra, d'elements de vialitat i mobiliari urbà, incloent la seva recol·locació en cas que sigui	32,00	1,000	32,00

			necessària. (P - 38)			
TOTAL	TITOL 3		01.02.16.04			**703,74**

OBRA 01 PRESSUPOST 00
CAPÍTOL 02 REBAIXOS
TITOL 3 17 C/LLIBERTAT-C/DE SANT LLEI (3 REBAIXOS)
TITOL 3 01 DEMOLICIONS I MOVIMENT DE TERRES

NUM.	CODI	UA	DESCRIPCIÓ	PREU	AMIDAMENT	IMPORT
1	G219Q105	m	Tall amb serra de disc de qualsevol tipus de paviment, fins a una fondària de 30 cm (P - 36)	3,50	46,550	162,93
2	F2194JF5	m2	Demolició de paviment de panot o de llosa de qualsevol tipus, col·locats sobre formigó, de fins a 30 cm de gruix i fins a 2 m d'amplària amb mitjans mecànics i/o manuals, i càrrega manual o mecànica de runa sobre camió o contenidor. (P - 3)	6,12	42,150	257,96
3	F219XXXX	m	Demolició de vorada i rigola existent,amb martell trencador muntat sobre retroexcavadora i càrrega mecànica i manual de runa sobre camió o contenidor (P - 4)	4,00	23,750	95,00
4	E2213422	m3	Excavació per a rebaix en terreny compacte (SPT 20-50), realitzada amb pala excavadora i càrrega directa sobre camió o contenidor (P - 1)	4,12	11,445	47,15
5	F228F60F	m3	Rebliment i piconatge d'explanada per regularitzar, amb tot-ú reciclat, en tongades de gruix de fins a 25 cm, utilitzant corró vibratori per a compactar, amb compactació del 98 % PM (P - 5)	23,35	11,445	267,24
TOTAL	TITOL 3		01.02.17.01			**830,28**

OBRA 01 PRESSUPOST 00
CAPÍTOL 02 REBAIXOS
TITOL 3 17 C/LLIBERTAT-C/DE SANT LLEI (3 REBAIXOS)
TITOL 3 02 GESTIÓ DE RESIDUS

NUM.	CODI	UA	DESCRIPCIÓ	PREU	AMIDAMENT	IMPORT
1	F2RA7LP0	m3	Deposició controlada a dipòsit autoritzat de residus de terra inerts procedents d'excavació i/o deposició controlada a centre de reciclatge de residus inerts, segons la Llista Europea de Residus (ORDEN MAM/304/2002) (P - 10)	3,98	14,879	59,22
2	F2RA71H0	m3	Deposició controlada a dipòsit autoritzat de residus de formigó inerts procedents de demolició i/o deposició controlada a centre de reciclatge de residus inerts, segons la Llista Europea de Residus (ORDEN MAM/304/2002) (P - 8)	7,22	15,374	111,00
3	F2R35039	m3	Transport de terres i/o residus inerts o no especials a instal·lació autoritzada de gestió de residus, amb camió de 12 t i temps d'espera per a la càrrega amb mitjans mecànics, amb un recorregut de 1 a 20 km (P - 7)	3,80	27,576	104,79
TOTAL	TITOL 3		01.02.17.02			**275,01**

OBRA 01 PRESSUPOST 00
CAPÍTOL 02 REBAIXOS
TITOL 3 17 C/LLIBERTAT-C/DE SANT LLEI (3 REBAIXOS)
TITOL 3 03 PAVIMENTS

NUM.	CODI	UA	DESCRIPCIÓ	PREU	AMIDAMENT	IMPORT
1	EE20	m2	Paviment de lloses de paviment podotàctil de color, de 30 x 30 x 5 cm, a col·locat a truc de maceta amb morter de ciment 1:6, elaborat a l'obra amb formigonera de 165 l, sobre llosa de	35,99	17,600	633,42

			formigó hm-20 de 10 cm. de gruix, inclòs aixecament de pericó o registre. (P - 2)			
2	F9E1311G	m2	Paviment de panot per a vorera gris o color de 20x20x4 cm, classe 1a, preu superior, sobre suport de 3 cm. de morter de ciment,elaborat a l'obra amb formigonera de 165 l, col·locat a cop de maceta amb morter mixt i beurada de ciment , inclòs 10 cm. de formigó hm-20 estés i compactat; totalment acabat, segons la direcció d'obra, inclòs aixecament de pericó o registre. (P - 15)	32,99	11,900	392,58
3	F9F5A222	m2	Paviment per pas de peatons,de peces de formigó de forma rectangular de 40x58x10 cm, bicapa color gris i amb cantos rectes, preu alt de GLS modelo Prisma, o equivalente, col.locat estès amb morter de 200 kg/m3 de ciment pórtland elaborat a l'obra amb formigonera de 165 l a picada de massa. i reblert de juntes amb morter, sobre base de formigó hm.20 de 10 cm de gruix, inclòs aixecament de pericó o registre. (P - 17)	81,91	12,980	1.063,19
4	F965A5DD	m	Vorada recta de peces de formigó, doble capa, amb secció normalitzada de calçada C2 de 17x28 cm, de classe climàtica B, classe resistent a l'abrasió H i classe resistent a flexió T (R-5 MPa), segons UNE-EN 1340, col·locada sobre base de formigó HM-20/P/40/I de 25 a 30 cm d'alçària, i rejuntada amb morter M-8 elaborat a l'obra amb formigonera de 165 l (P - 13)	23,20	9,000	208,80
5	F9787GD1	m	Rigola de formigó HM-30/P/20/I+E, de consistència plàstica i grandària màxima del granulat 20 mm, de 30 cm d'amplària i de 25 a 30 cm d'alçària, acabat remolinat (P - 14)	8,88	23,750	210,90
TOTAL	TITOL 3		01.02.17.03			**2.508,89**

OBRA 01 PRESSUPOST 00
CAPÍTOL 02 REBAIXOS
TITOL 3 17 C/LLIBERTAT-C/DE SANT LLEI (3 REBAIXOS)
TITOL 3 04 SENYALITZACIÓ

NUM.	CODI	UA	DESCRIPCIÓ	PREU	AMIDAMENT	IMPORT
1	G219Q200	m2	Fresat per esborrar pintura de pasos de cebra, senyal de stop o cediu el pas, fletxes, lletres, símbols, zebrats, franges de vèrtexs de illetes existents, en paviment de mescles bituminoses ,càrrega sobre camió i cànon abocament (P - 37)	10,25	37,500	384,38
2	FBA1HZ02	m2	Pintat manual de lletres, símbols, zebrats, franges de vèrtexs d'illetes i altres elements sobre el paviment, amb pintura de dos components en fred de llarga durada (P - 25)	10,50	37,500	393,75
TOTAL	TITOL 3		01.02.17.04			**778,13**

OBRA 01 PRESSUPOST 00
CAPÍTOL 02 REBAIXOS
TITOL 3 18 C/DELS GERMANS QUERALT-C/DE LA LLIBERTAT (1 REBAIX
TITOL 3 01 DEMOLICIONS I MOVIMENT DE TERRES

NUM.	CODI	UA	DESCRIPCIÓ	PREU	AMIDAMENT	IMPORT
1	G219Q105	m	Tall amb serra de disc de qualsevol tipus de paviment, fins a una fondària de 30 cm (P - 36)	3,50	10,200	35,70
2	F2194JF5	m2	Demolició de paviment de panot o de llosa de qualsevol tipus, col·locats sobre formigó, de fins a 30 cm de gruix i fins a 2 m d'amplària amb mitjans mecànics i/o manuals, i càrrega manual o mecànica de runa sobre camió o contenidor. (P - 3)	6,12	12,160	74,42
3	F219XXXX	m	Demolició de vorada i rigola existent,amb martell trencador muntat sobre retroexcavadora i càrrega mecànica i manual de runa sobre camió o contenidor (P - 4)	4,00	6,400	25,60

4	E2213422	m3	Excavació per a rebaix en terreny compacte (SPT 20-50), realitzada amb pala excavadora i càrrega directa sobre camió o contenidor (P - 1)	4,12	3,648	15,03
5	F228F60F	m3	Rebliment i piconatge d'explanada per regularitzar, amb tot-ú reciclat, en tongades de gruix de fins a 25 cm, utilitzant corró vibratori per a compactar, amb compactació del 98 % PM (P - 5)	23,35	3,648	85,18
6	G2194XK5	m2	Demolició de paviment de mescla bituminosa o paviment de formigó, de fins a 30 cm de gruix amb mitjans manuals i mecanics i càrrega sobre camió o contenidor (P - 35)	5,34	0,000	0,00
TOTAL	TITOL 3		01.02.18.01			**235,93**

OBRA 01 PRESSUPOST 00
CAPÍTOL 02 REBAIXOS
TITOL 3 18 C/DELS GERMANS QUERALT-C/DE LA LLIBERTAT (1 REBAIX
TITOL 3 02 GESTIÓ DE RESIDUS

NUM.	CODI	UA	DESCRIPCIÓ	PREU	AMIDAMENT	IMPORT
1	F2RA73G0	m3	Deposició controlada a dipòsit autoritzat de residus barrejats inerts , procedents de demolició i/o deposició controlada a centre de reciclatge de residus inerts, segons la Llista Europea de Residus (ORDEN MAM/304/2002) (P - 9)	9,00	0,000	0,00
2	F2RA7LP0	m3	Deposició controlada a dipòsit autoritzat de residus de terra inerts procedents d'excavació i/o deposició controlada a centre de reciclatge de residus inerts, segons la Llista Europea de Residus (ORDEN MAM/304/2002) (P - 10)	3,98	4,742	18,87
3	F2RA71H0	m3	Deposició controlada a dipòsit autoritzat de residus de formigó inerts procedents de demolició i/o deposició controlada a centre de reciclatge de residus inerts, segons la Llista Europea de Residus (ORDEN MAM/304/2002) (P - 8)	7,22	3,577	25,83
4	F2R35039	m3	Transport de terres i/o residus inerts o no especials a instal·lació autoritzada de gestió de residus, amb camió de 12 t i temps d'espera per a la càrrega amb mitjans mecànics, amb un recorregut de 1 a 20 km (P - 7)	3,80	8,319	31,61
TOTAL	TITOL 3		01.02.18.02			**76,31**

OBRA 01 PRESSUPOST 00
CAPÍTOL 02 REBAIXOS
TITOL 3 18 C/DELS GERMANS QUERALT-C/DE LA LLIBERTAT (1 REBAIX
TITOL 3 03 PAVIMENTS

NUM.	CODI	UA	DESCRIPCIÓ	PREU	AMIDAMENT	IMPORT
1	EE20	m2	Paviment de lloses de paviment podotàctil de color, de 30 x 30 x 5 cm, a col·locat a truc de maceta amb morter de ciment 1:6, elaborat a l'obra amb formigonera de 165 l, sobre llosa de formigó hm-20 de 10 cm. de gruix, inclòs aixecament de pericó o registre. (P - 2)	35,99	3,600	129,56
2	F9E1311G	m2	Paviment de panot per a vorera gris o color de 20x20x4 cm, classe 1a, preu superior, sobre suport de 3 cm. de morter de ciment,elaborat a l'obra amb formigonera de 165 l, col·locat a cop de maceta amb morter mixt i beurada de ciment , inclòs 10 cm. de formigó hm-20 estés i compactat; totalment acabat, segons la direcció d'obra, inclòs aixecament de pericó o registre. (P - 15)	32,99	8,000	263,92
3	F9F5A222	m2	Paviment per pas de peatons,de peces de formigó de forma rectangular de 40x58x10 cm, bicapa color gris i amb cantos rectes, preu alt de GLS modelo Prisma, o equivalente, col.locat estès amb morter de 200 kg/m3 de ciment pórtland elaborat a	81,91	9,120	747,02

			l'obra amb formigonera de 165 l a picada de massa. i reblert de juntes amb morter, sobre base de formigó hm.20 de 10 cm de gruix, inclòs aixecament de pericó o registre. (P - 17)			
4	F965A5DD	m	Vorada recta de peces de formigó, doble capa, amb secció normalitzada de calçada C2 de 17x28 cm, de classe climàtica B, classe resistent a l'abrasió H i classe resistent a flexió T (R-5 MPa), segons UNE-EN 1340, col·locada sobre base de formigó HM-20/P/40/I de 25 a 30 cm d'alçària, i rejuntada amb morter M-8 elaborat a l'obra amb formigonera de 165 l (P - 13)	23,20	3,000	69,60
5	F9787GD1	m	Rigola de formigó HM-30/P/20/I+E, de consistència plàstica i grandària màxima del granulat 20 mm, de 30 cm d'amplària i de 25 a 30 cm d'alçària, acabat remolinat (P - 14)	8,88	6,400	56,83
6	F9J12X50	M2	Reg d'imprimació amb emulsió bituminosa catiònica eci, amb dotació 1,5 kg/m2 (P - 21)	0,68	0,000	0,00
7	F9H11B61	t	Paviment de mescla bituminosa contínua en calent tipus AC 22 bin B60/70 S (S-20), amb betum asfàltic de penetració, de granulometria semidensa per a capa intermèdia i granulat granític, estesa i compactada (P - 20)	54,82	0,000	0,00
8	F9J13Q40	M2	Reg d'adherència amb emulsió bituminosa catiònica ecr-1, amb dotació 1 kg/m2 (P - 22)	0,36	0,000	0,00
9	F9H11261	t	Paviment de mescla bituminosa contínua en calent tipus AC 16 surf B60/70 D (D-12), amb betum asfàltic de penetració, de granulometria densa per a capa de rodadura i granulat granític, estesa i compactada (P - 19)	56,41	0,000	0,00
TOTAL	TITOL 3		01.02.18.03			**1.266,93**

OBRA 01 PRESSUPOST 00
CAPÍTOL 02 REBAIXOS
TITOL 3 18 C/DELS GERMANS QUERALT-C/DE LA LLIBERTAT (1 REBAIX
TITOL 3 04 SENYALITZACIÓ

NUM.	CODI	UA	DESCRIPCIÓ	PREU	AMIDAMENT	IMPORT
1	G219Q200	m2	Fresat per esborrar pintura de pasos de cebra, senyal de stop o cediu el pas, fletxes, lletres, símbols, zebrats, franges de vèrtexs de illetes existents, en paviment de mescles bituminoses ,càrrega sobre camió i cànon abocament (P - 37)	10,25	12,000	123,00
2	FBA1HZ02	m2	Pintat manual de lletres, símbols, zebrats, franges de vèrtexs d'illetes i altres elements sobre el paviment, amb pintura de dos components en fred de llarga durada (P - 25)	10,50	12,000	126,00
3	FBBZ3001	u	Suport tubular d'acer galvanitzat de 60x3 mm, de 3 m d'altura, per a la col·locació de senyals de trànsit, inclòs excavació, fonamentació i col·locació (P - 30)	46,46	0,000	0,00
TOTAL	TITOL 3		01.02.18.04			**249,00**

OBRA 01 PRESSUPOST 00
CAPÍTOL 02 REBAIXOS
TITOL 3 19 C/DE LA LLIBERTAT-C/DE PREMIÀ DE MAR (2 REBAIXOS)
TITOL 3 01 DEMOLICIONS I MOVIMENT DE TERRES

NUM.	CODI	UA	DESCRIPCIÓ	PREU	AMIDAMENT	IMPORT
1	G219Q105	m	Tall amb serra de disc de qualsevol tipus de paviment, fins a una fondària de 30 cm (P - 36)	3,50	20,800	72,80
2	F2194JF5	m2	Demolició de paviment de panot o de llosa de qualsevol tipus, col·locats sobre formigó, de fins a 30 cm de gruix i fins a 2 m d'amplària amb mitjans mecànics i/o manuals, i càrrega manual o	6,12	25,600	156,67

			mecànica de runa sobre camió o contenidor. (P - 3)			
3	F219XXXX	m	Demolició de vorada i rigola existent,amb martell trencador muntat sobre retroexcavadora i càrrega mecànica i manual de runa sobre camió o contenidor (P - 4)	4,00	12,800	51,20
4	E2213422	m3	Excavació per a rebaix en terreny compacte (SPT 20-50), realitzada amb pala excavadora i càrrega directa sobre camió o contenidor (P - 1)	4,12	7,680	31,64
5	F228F60F	m3	Rebliment i piconatge d'explanada per regularitzar, amb tot-ú reciclat, en tongades de gruix de fins a 25 cm, utilitzant corró vibratori per a compactar, amb compactació del 98 % PM (P - 5)	23,35	7,680	179,33
6	G2194XK5	m2	Demolició de paviment de mescla bituminosa o paviment de formigó, de fins a 30 cm de gruix amb mitjans manuals i mecanics i càrrega sobre camió o contenidor (P - 35)	5,34	0,000	0,00
TOTAL	TITOL 3		01.02.19.01			**491,64**

OBRA 01 PRESSUPOST 00
CAPÍTOL 02 REBAIXOS
TITOL 3 19 C/DE LA LLIBERTAT-C/DE PREMIÀ DE MAR (2 REBAIXOS)
TITOL 3 02 GESTIÓ DE RESIDUS

NUM.	CODI	UA	DESCRIPCIÓ	PREU	AMIDAMENT	IMPORT
1	F2RA73G0	m3	Deposició controlada a dipòsit autoritzat de residus barrejats inerts , procedents de demolició i/o deposició controlada a centre de reciclatge de residus inerts, segons la Llista Europea de Residus (ORDEN MAM/304/2002) (P - 9)	9,00	0,000	0,00
2	F2RA7LP0	m3	Deposició controlada a dipòsit autoritzat de residus de terra inerts procedents d'excavació i/o deposició controlada a centre de reciclatge de residus inerts, segons la Llista Europea de Residus (ORDEN MAM/304/2002) (P - 10)	3,98	7,680	30,57
3	F2RA71H0	m3	Deposició controlada a dipòsit autoritzat de residus de formigó inerts procedents de demolició i/o deposició controlada a centre de reciclatge de residus inerts, segons la Llista Europea de Residus (ORDEN MAM/304/2002) (P - 8)	7,22	10,774	77,79
4	F2R35039	m3	Transport de terres i/o residus inerts o no especials a instal·lació autoritzada de gestió de residus, amb camió de 12 t i temps d'espera per a la càrrega amb mitjans mecànics, amb un recorregut de 1 a 20 km (P - 7)	3,80	15,500	58,90
TOTAL	TITOL 3		01.02.19.02			**167,26**

OBRA 01 PRESSUPOST 00
CAPÍTOL 02 REBAIXOS
TITOL 3 19 C/DE LA LLIBERTAT-C/DE PREMIÀ DE MAR (2 REBAIXOS)
TITOL 3 03 PAVIMENTS

NUM.	CODI	UA	DESCRIPCIÓ	PREU	AMIDAMENT	IMPORT
1	EE20	m2	Paviment de lloses de paviment podotàctil de color, de 30 x 30 x 5 cm, a col·locat a truc de maceta amb morter de ciment 1:6, elaborat a l'obra amb formigonera de 165 l, sobre llosa de formigó hm-20 de 10 cm. de gruix, inclòs aixecament de pericó o registre. (P - 2)	35,99	7,200	259,13
2	F9E1311G	m2	Paviment de panot per a vorera gris o color de 20x20x4 cm, classe 1a, preu superior, sobre suport de 3 cm. de morter de ciment,elaborat a l'obra amb formigonera de 165 l, col·locat a cop de maceta amb morter mixt i beurada de ciment , inclòs 10 cm. de formigó hm-20 estés i compactat; totalment acabat, segons la direcció d'obra, inclòs aixecament de pericó o registre. (P - 15)	32,99	8,000	263,92

3	F9F5A222	m2	Paviment per pas de peatons,de peces de formigó de forma rectangular de 40x58x10 cm, bicapa color gris i amb cantos rectes, preu alt de GLS modelo Prisma, o equivalente, col.locat estès amb morter de 200 kg/m3 de ciment pórtland elaborat a l'obra amb formigonera de 165 l a picada de massa. i reblert de juntes amb morter, sobre base de formigó hm.20 de 10 cm de gruix, inclòs aixecament de pericó o registre. (P - 17)	81,91	9,600	786,34
4	F965A5DD	m	Vorada recta de peces de formigó, doble capa, amb secció normalitzada de calçada C2 de 17x28 cm, de classe climàtica B, classe resistent a l'abrasió H i classe resistent a flexió T (R-5 MPa), segons UNE-EN 1340, col·locada sobre base de formigó HM-20/P/40/I de 25 a 30 cm d'alçària, i rejuntada amb morter M-8 elaborat a l'obra amb formigonera de 165 l (P - 13)	23,20	6,000	139,20
5	F9787GD1	m	Rigola de formigó HM-30/P/20/I+E, de consistència plàstica i grandària màxima del granulat 20 mm, de 30 cm d'amplària i de 25 a 30 cm d'alçària, acabat remolinat (P - 14)	8,88	12,800	113,66
6	F9J12X50	M2	Reg d'imprimació amb emulsió bituminosa catiònica eci, amb dotació 1,5 kg/m2 (P - 21)	0,68	0,000	0,00
7	F9H11B61	t	Paviment de mescla bituminosa contínua en calent tipus AC 22 bin B60/70 S (S-20), amb betum asfàltic de penetració, de granulometria semidensa per a capa intermèdia i granulat granític, estesa i compactada (P - 20)	54,82	0,000	0,00
8	F9J13Q40	M2	Reg d'adherència amb emulsió bituminosa catiònica ecr-1, amb dotació 1 kg/m2 (P - 22)	0,36	0,000	0,00
9	F9H11261	t	Paviment de mescla bituminosa contínua en calent tipus AC 16 surf B60/70 D (D-12), amb betum asfàltic de penetració, de granulometria densa per a capa de rodadura i granulat granític, estesa i compactada (P - 19)	56,41	0,000	0,00
TOTAL	TITOL 3		01.02.19.03			**1.562,25**

OBRA 01 PRESSUPOST 00
CAPÍTOL 02 REBAIXOS
TITOL 3 19 C/DE LA LLIBERTAT-C/DE PREMIÀ DE MAR (2 REBAIXOS)
TITOL 3 04 SENYALITZACIÓ

NUM.	CODI	UA	DESCRIPCIÓ	PREU	AMIDAMENT	IMPORT
1	G219Q200	m2	Fresat per esborrar pintura de pasos de cebra, senyal de stop o cediu el pas, fletxes, lletres, símbols, zebrats, franges de vèrtexs de illetes existents, en paviment de mescles bituminoses ,càrrega sobre camió i cànon abocament (P - 37)	10,25	27,500	281,88
2	FBA1HZ02	m2	Pintat manual de lletres, símbols, zebrats, franges de vèrtexs d'illetes i altres elements sobre el paviment, amb pintura de dos components en fred de llarga durada (P - 25)	10,50	25,500	267,75
TOTAL	TITOL 3		01.02.19.04			**549,63**

OBRA 01 PRESSUPOST 00
CAPÍTOL 02 REBAIXOS
TITOL 3 20 C/ DE LA LLIBERTAT-C/DE POBLA DE SEGUR (2 REBAIX)
TITOL 3 01 DEMOLICIONS I MOVIMENT DE TERRES

NUM.	CODI	UA	DESCRIPCIÓ	PREU	AMIDAMENT	IMPORT
1	G219Q105	m	Tall amb serra de disc de qualsevol tipus de paviment, fins a una fondària de 30 cm (P - 36)	3,50	16,800	58,80
2	F2194JF5	m2	Demolició de paviment de panot o de llosa de qualsevol tipus, col·locats sobre formigó, de fins a 30 cm de gruix i fins a 2 m	6,12	25,600	156,67

			d'amplària amb mitjans mecànics i/o manuals, i càrrega manual o mecànica de runa sobre camió o contenidor. (P - 3)			
3	F219XXXX	m	Demolició de vorada i rigola existent,amb martell trencador muntat sobre retroexcavadora i càrrega mecànica i manual de runa sobre camió o contenidor (P - 4)	4,00	12,800	51,20
4	E2213422	m3	Excavació per a rebaix en terreny compacte (SPT 20-50), realitzada amb pala excavadora i càrrega directa sobre camió o contenidor (P - 1)	4,12	7,680	31,64
5	F228F60F	m3	Rebliment i piconatge d'explanada per regularitzar, amb tot-ú reciclat, en tongades de gruix de fins a 25 cm, utilitzant corró vibratori per a compactar, amb compactació del 98 % PM (P - 5)	23,35	49,152	1.147,70
TOTAL	TITOL 3		01.02.20.01			**1.446,01**

OBRA 01 PRESSUPOST 00
CAPÍTOL 02 REBAIXOS
TITOL 3 20 C/ DE LA LLIBERTAT-C/DE POBLA DE SEGUR (2 REBAIX)
TITOL 3 02 GESTIÓ DE RESIDUS

NUM.	CODI	UA	DESCRIPCIÓ	PREU	AMIDAMENT	IMPORT
1	F2RA7LP0	m3	Deposició controlada a dipòsit autoritzat de residus de terra inerts procedents d'excavació i/o deposició controlada a centre de reciclatge de residus inerts, segons la Llista Europea de Residus (ORDEN MAM/304/2002) (P - 10)	3,98	9,984	39,74
2	F2RA71H0	m3	Deposició controlada a dipòsit autoritzat de residus de formigó inerts procedents de demolició i/o deposició controlada a centre de reciclatge de residus inerts, segons la Llista Europea de Residus (ORDEN MAM/304/2002) (P - 8)	7,22	7,404	53,46
3	F2R35039	m3	Transport de terres i/o residus inerts o no especials a instal·lació autoritzada de gestió de residus, amb camió de 12 t i temps d'espera per a la càrrega amb mitjans mecànics, amb un recorregut de 1 a 20 km (P - 7)	3,80	17,388	66,07
TOTAL	TITOL 3		01.02.20.02			**159,27**

OBRA 01 PRESSUPOST 00
CAPÍTOL 02 REBAIXOS
TITOL 3 20 C/ DE LA LLIBERTAT-C/DE POBLA DE SEGUR (2 REBAIX)
TITOL 3 03 PAVIMENTS

NUM.	CODI	UA	DESCRIPCIÓ	PREU	AMIDAMENT	IMPORT
1	EE20	m2	Paviment de lloses de paviment podotàctil de color, de 30 x 30 x 5 cm, a col·locat a truc de maceta amb morter de ciment 1:6, elaborat a l'obra amb formigonera de 165 l, sobre llosa de formigó hm-20 de 10 cm. de gruix, inclòs aixecament de pericó o registre. (P - 2)	35,99	7,300	262,73
2	F9E1311G	m2	Paviment de panot per a vorera gris o color de 20x20x4 cm, classe 1a, preu superior, sobre suport de 3 cm. de morter de ciment,elaborat a l'obra amb formigonera de 165 l, col·locat a cop de maceta amb morter mixt i beurada de ciment , inclòs 10 cm. de formigó hm-20 estés i compactat; totalment acabat, segons la direcció d'obra, inclòs aixecament de pericó o registre. (P - 15)	32,99	8,500	280,42
3	F9F5A222	m2	Paviment per pas de peatons,de peces de formigó de forma rectangular de 40x58x10 cm, bicapa color gris i amb cantos rectes, preu alt de GLS modelo Prisma, o equivalente, col.locat estès amb morter de 200 kg/m3 de ciment pórtland elaborat a l'obra amb formigonera de 165 l a picada de massa. i reblert de juntes amb morter, sobre base de formigó hm.20 de 10 cm de gruix, inclòs aixecament de pericó o registre. (P - 17)	81,91	9,600	786,34

4	F965A5DD	m	Vorada recta de peces de formigó, doble capa, amb secció normalitzada de calçada C2 de 17x28 cm, de classe climàtica B, classe resistent a l'abrasió H i classe resistent a flexió T (R-5 MPa), segons UNE-EN 1340, col·locada sobre base de formigó HM-20/P/40/I de 25 a 30 cm d'alçària, i rejuntada amb morter M-8 elaborat a l'obra amb formigonera de 165 l (P - 13)	23,20	6,000	139,20
5	F9787GD1	m	Rigola de formigó HM-30/P/20/I+E, de consistència plàstica i grandària màxima del granulat 20 mm, de 30 cm d'amplària i de 25 a 30 cm d'alçària, acabat remolinat (P - 14)	8,88	12,800	113,66
TOTAL	TITOL 3		01.02.20.03			**1.582,35**

OBRA 01 PRESSUPOST 00
CAPÍTOL 02 REBAIXOS
TITOL 3 20 C/ DE LA LLIBERTAT-C/DE POBLA DE SEGUR (2 REBAIX)
TITOL 3 04 SENYALITZACIÓ

NUM.	CODI	UA	DESCRIPCIÓ	PREU	AMIDAMENT	IMPORT
1	G219Q200	m2	Fresat per esborrar pintura de pasos de cebra, senyal de stop o cediu el pas, fletxes, lletres, símbols, zebrats, franges de vèrtexs de illetes existents, en paviment de mescles bituminoses ,càrrega sobre camió i cànon abocament (P - 37)	10,25	25,500	261,38
2	FBA1HZ02	m2	Pintat manual de lletres, símbols, zebrats, franges de vèrtexs d'illetes i altres elements sobre el paviment, amb pintura de dos components en fred de llarga durada (P - 25)	10,50	25,500	267,75
TOTAL	TITOL 3		01.02.20.04			**529,13**

OBRA 01 PRESSUPOST 00
CAPÍTOL 02 REBAIXOS
TITOL 3 21 C/DE LA LLIBERTAT-C/ DE TREMP (3 REBAIXOS)
TITOL 3 01 DEMOLICIONS I MOVIMENT DE TERRES

NUM.	CODI	UA	DESCRIPCIÓ	PREU	AMIDAMENT	IMPORT
1	G219Q105	m	Tall amb serra de disc de qualsevol tipus de paviment, fins a una fondària de 30 cm (P - 36)	3,50	39,400	137,90
2	F2194JF5	m2	Demolició de paviment de panot o de llosa de qualsevol tipus, col·locats sobre formigó, de fins a 30 cm de gruix i fins a 2 m d'amplària amb mitjans mecànics i/o manuals, i càrrega manual o mecànica de runa sobre camió o contenidor. (P - 3)	6,12	30,900	189,11
3	F219XXXX	m	Demolició de vorada i rigola existent,amb martell trencador muntat sobre retroexcavadora i càrrega mecànica i manual de runa sobre camió o contenidor (P - 4)	4,00	16,000	64,00
4	E2213422	m3	Excavació per a rebaix en terreny compacte (SPT 20-50), realitzada amb pala excavadora i càrrega directa sobre camió o contenidor (P - 1)	4,12	8,820	36,34
5	F228F60F	m3	Rebliment i piconatge d'explanada per regularitzar, amb tot-ú reciclat, en tongades de gruix de fins a 25 cm, utilitzant corró vibratori per a compactar, amb compactació del 98 % PM (P - 5)	23,35	8,820	205,95
TOTAL	TITOL 3		01.02.21.01			**633,30**

OBRA 01 PRESSUPOST 00
CAPÍTOL 02 REBAIXOS
TITOL 3 21 C/DE LA LLIBERTAT-C/ DE TREMP (3 REBAIXOS)

TITOL 3 02 GESTIÓ DE RESIDUS

NUM.	CODI	UA	DESCRIPCIÓ	PREU	AMIDAMENT	IMPORT
1	F2RA7LP0	m3	Deposició controlada a dipòsit autoritzat de residus de terra inerts procedents d'excavació i/o deposició controlada a centre de reciclatge de residus inerts, segons la Llista Europea de Residus (ORDEN MAM/304/2002) (P - 10)	3,98	11,466	45,63
2	F2RA71H0	m3	Deposició controlada a dipòsit autoritzat de residus de formigó inerts procedents de demolició i/o deposició controlada a centre de reciclatge de residus inerts, segons la Llista Europea de Residus (ORDEN MAM/304/2002) (P - 8)	7,22	9,043	65,29
3	F2R35039	m3	Transport de terres i/o residus inerts o no especials a instal·lació autoritzada de gestió de residus, amb camió de 12 t i temps d'espera per a la càrrega amb mitjans mecànics, amb un recorregut de 1 a 20 km (P - 7)	3,80	20,509	77,93
TOTAL	TITOL 3		01.02.21.02			**188,85**

OBRA 01 PRESSUPOST 00
CAPÍTOL 02 REBAIXOS
TITOL 3 21 C/DE LA LLIBERTAT-C/ DE TREMP (3 REBAIXOS)
TITOL 3 03 PAVIMENTS

NUM.	CODI	UA	DESCRIPCIÓ	PREU	AMIDAMENT	IMPORT
1	EE20	m2	Paviment de lloses de paviment podotàctil de color, de 30 x 30 x 5 cm, a col·locat a truc de maceta amb morter de ciment 1:6, elaborat a l'obra amb formigonera de 165 l, sobre llosa de formigó hm-20 de 10 cm. de gruix, inclòs aixecament de pericó o registre. (P - 2)	35,99	10,450	376,10
2	F9E1311G	m2	Paviment de panot per a vorera gris o color de 20x20x4 cm, classe 1a, preu superior, sobre suport de 3 cm. de morter de ciment,elaborat a l'obra amb formigonera de 165 l, col·locat a cop de maceta amb morter mixt i beurada de ciment , inclòs 10 cm. de formigó hm-20 estés i compactat; totalment acabat, segons la direcció d'obra, inclòs aixecament de pericó o registre. (P - 15)	32,99	6,000	197,94
3	F9F5A222	m2	Paviment per pas de peatons,de peces de formigó de forma rectangular de 40x58x10 cm, bicapa color gris i amb cantos rectes, preu alt de GLS modelo Prisma, o equivalente, col.locat estès amb morter de 200 kg/m3 de ciment pórtland elaborat a l'obra amb formigonera de 165 l a picada de massa. i reblert de juntes amb morter, sobre base de formigó hm.20 de 10 cm de gruix, inclòs aixecament de pericó o registre. (P - 17)	81,91	13,360	1.094,32
4	F965A5DD	m	Vorada recta de peces de formigó, doble capa, amb secció normalitzada de calçada C2 de 17x28 cm, de classe climàtica B, classe resistent a l'abrasió H i classe resistent a flexió T (R-5 MPa), segons UNE-EN 1340, col·locada sobre base de formigó HM-20/P/40/I de 25 a 30 cm d'alçària, i rejuntada amb morter M-8 elaborat a l'obra amb formigonera de 165 l (P - 13)	23,20	9,000	208,80
5	F9787GD1	m	Rigola de formigó HM-30/P/20/I+E, de consistència plàstica i grandària màxima del granulat 20 mm, de 30 cm d'amplària i de 25 a 30 cm d'alçària, acabat remolinat (P - 14)	8,88	30,400	269,95
6	FDX001	U	Aixecar pou de registre de clavegueram o arqueta de telefonia/telecomunicacions (80*80) (P - 32)	55,00	2,000	110,00
TOTAL	TITOL 3		01.02.21.03			**2.257,11**

OBRA 01 PRESSUPOST 00

CAPÍTOL 02 REBAIXOS
TITOL 3 21 C/DE LA LLIBERTAT-C/ DE TREMP (3 REBAIXOS)
TITOL 3 04 SENYALITZACIÓ

NUM.	CODI	UA	DESCRIPCIÓ	PREU	AMIDAMENT	IMPORT
1	FBA1HZ02	m2	Pintat manual de lletres, símbols, zebrats, franges de vèrtexs d'illetes i altres elements sobre el paviment, amb pintura de dos components en fred de llarga durada (P - 25)	10,50	41,700	437,85
2	G219Q200	m2	Fresat per esborrar pintura de pasos de cebra, senyal de stop o cediu el pas, fletxes, lletres, símbols, zebrats, franges de vèrtexs de illetes existents, en paviment de mescles bituminoses ,càrrega sobre camió i cànon abocament (P - 37)	10,25	0,000	0,00
TOTAL	TITOL 3		01.02.21.04			**437,85**

OBRA 01 PRESSUPOST 00
CAPÍTOL 02 REBAIXOS
TITOL 3 22 C/DE LA LLIBERTAT-AV.DE TORREVICENS (2 REBAIXOS)
TITOL 3 01 DEMOLICIONS I MOVIMENT DE TERRES

NUM.	CODI	UA	DESCRIPCIÓ	PREU	AMIDAMENT	IMPORT
1	G219Q105	m	Tall amb serra de disc de qualsevol tipus de paviment, fins a una fondària de 30 cm (P - 36)	3,50	20,000	70,00
2	F2194JF5	m2	Demolició de paviment de panot o de llosa de qualsevol tipus, col·locats sobre formigó, de fins a 30 cm de gruix i fins a 2 m d'amplària amb mitjans mecànics i/o manuals, i càrrega manual o mecànica de runa sobre camió o contenidor. (P - 3)	6,12	23,100	141,37
3	F219XXXX	m	Demolició de vorada i rigola existent,amb martell trencador muntat sobre retroexcavadora i càrrega mecànica i manual de runa sobre camió o contenidor (P - 4)	4,00	12,800	51,20
4	E2213422	m3	Excavació per a rebaix en terreny compacte (SPT 20-50), realitzada amb pala excavadora i càrrega directa sobre camió o contenidor (P - 1)	4,12	6,930	28,55
5	F228F60F	m3	Rebliment i piconatge d'explanada per regularitzar, amb tot-ú reciclat, en tongades de gruix de fins a 25 cm, utilitzant corró vibratori per a compactar, amb compactació del 98 % PM (P - 5)	23,35	3,465	80,91
TOTAL	TITOL 3		01.02.22.01			**372,03**

OBRA 01 PRESSUPOST 00
CAPÍTOL 02 REBAIXOS
TITOL 3 22 C/DE LA LLIBERTAT-AV.DE TORREVICENS (2 REBAIXOS)
TITOL 3 02 GESTIÓ DE RESIDUS

NUM.	CODI	UA	DESCRIPCIÓ	PREU	AMIDAMENT	IMPORT
1	F2RA7LP0	m3	Deposició controlada a dipòsit autoritzat de residus de terra inerts procedents d'excavació i/o deposició controlada a centre de reciclatge de residus inerts, segons la Llista Europea de Residus (ORDEN MAM/304/2002) (P - 10)	3,98	9,010	35,86
2	F2RA71H0	m3	Deposició controlada a dipòsit autoritzat de residus de formigó inerts procedents de demolició i/o deposició controlada a centre de reciclatge de residus inerts, segons la Llista Europea de Residus (ORDEN MAM/304/2002) (P - 8)	7,22	7,500	54,15
3	F2R35039	m3	Transport de terres i/o residus inerts o no especials a instal·lació autoritzada de gestió de residus, amb camió de 12 t i temps d'espera per a la càrrega amb mitjans mecànics, amb un recorregut de 1 a 20 km (P - 7)	3,80	16,510	62,74

TOTAL	TITOL 3	01.02.22.02	**152,75**

OBRA 01 PRESSUPOST 00
CAPÍTOL 02 REBAIXOS
TITOL 3 22 C/DE LA LLIBERTAT-AV.DE TORREVICENS (2 REBAIXOS)
TITOL 3 03 PAVIMENTS

NUM.	CODI	UA	DESCRIPCIÓ	PREU	AMIDAMENT	IMPORT
1	EE20	m2	Paviment de lloses de paviment podotàctil de color, de 30 x 30 x 5 cm, a col·locat a truc de maceta amb morter de ciment 1:6, elaborat a l'obra amb formigonera de 165 l, sobre llosa de formigó hm-20 de 10 cm. de gruix, inclòs aixecament de pericó o registre. (P - 2)	35,99	7,000	251,93
2	F9E1311G	m2	Paviment de panot per a vorera gris o color de 20x20x4 cm, classe 1a, preu superior, sobre suport de 3 cm. de morter de ciment,elaborat a l'obra amb formigonera de 165 l, col·locat a cop de maceta amb morter mixt i beurada de ciment , inclòs 10 cm. de formigó hm-20 estés i compactat; totalment acabat, segons la direcció d'obra, inclòs aixecament de pericó o registre. (P - 15)	32,99	7,600	250,72
3	F9F5A222	m2	Paviment per pas de peatons,de peces de formigó de forma rectangular de 40x58x10 cm, bicapa color gris i amb cantos rectes, preu alt de GLS modelo Prisma, o equivalente, col.locat estès amb morter de 200 kg/m3 de ciment pórtland elaborat a l'obra amb formigonera de 165 l a picada de massa. i reblert de juntes amb morter, sobre base de formigó hm.20 de 10 cm de gruix, inclòs aixecament de pericó o registre. (P - 17)	81,91	8,640	707,70
4	F965A5DD	m	Vorada recta de peces de formigó, doble capa, amb secció normalitzada de calçada C2 de 17x28 cm, de classe climàtica B, classe resistent a l'abrasió H i classe resistent a flexió T (R-5 MPa), segons UNE-EN 1340, col·locada sobre base de formigó HM-20/P/40/I de 25 a 30 cm d'alçària, i rejuntada amb morter M-8 elaborat a l'obra amb formigonera de 165 l (P - 13)	23,20	6,000	139,20
5	F9787GD1	m	Rigola de formigó HM-30/P/20/I+E, de consistència plàstica i grandària màxima del granulat 20 mm, de 30 cm d'amplària i de 25 a 30 cm d'alçària, acabat remolinat (P - 14)	8,88	12,800	113,66
TOTAL	TITOL 3		01.02.22.03			**1.463,21**

OBRA 01 PRESSUPOST 00
CAPÍTOL 02 REBAIXOS
TITOL 3 22 C/DE LA LLIBERTAT-AV.DE TORREVICENS (2 REBAIXOS)
TITOL 3 04 SENYALITZACIÓ

NUM.	CODI	UA	DESCRIPCIÓ	PREU	AMIDAMENT	IMPORT
1	G219Q200	m2	Fresat per esborrar pintura de pasos de cebra, senyal de stop o cediu el pas, fletxes, lletres, símbols, zebrats, franges de vèrtexs de illetes existents, en paviment de mescles bituminoses ,càrrega sobre camió i cànon abocament (P - 37)	10,25	41,700	427,43
2	FBA1HZ02	m2	Pintat manual de lletres, símbols, zebrats, franges de vèrtexs d'illetes i altres elements sobre el paviment, amb pintura de dos components en fred de llarga durada (P - 25)	10,50	41,700	437,85
TOTAL	TITOL 3		01.02.22.04			**865,28**

OBRA 01 PRESSUPOST 00
CAPÍTOL 02 REBAIXOS

TITOL 3 23 C/DE LA LLIBERTAT-DAVANT GUÀRDIA CIVIL (1 REBAIX)
TITOL 3 01 DEMOLICIONS I MOVIMENT DE TERRES

NUM.	CODI	UA	DESCRIPCIÓ	PREU	AMIDAMENT	IMPORT
1	G219Q105	m	Tall amb serra de disc de qualsevol tipus de paviment, fins a una fondària de 30 cm (P - 36)	3,50	10,100	35,35
2	F2194JF5	m2	Demolició de paviment de panot o de llosa de qualsevol tipus, col·locats sobre formigó, de fins a 30 cm de gruix i fins a 2 m d'amplària amb mitjans mecànics i/o manuals, i càrrega manual o mecànica de runa sobre camió o contenidor. (P - 3)	6,12	11,850	72,52
3	F219XXXX	m	Demolició de vorada i rigola existent,amb martell trencador muntat sobre retroexcavadora i càrrega mecànica i manual de runa sobre camió o contenidor (P - 4)	4,00	6,400	25,60
4	E2213422	m3	Excavació per a rebaix en terreny compacte (SPT 20-50), realitzada amb pala excavadora i càrrega directa sobre camió o contenidor (P - 1)	4,12	3,555	14,65
5	F228F60F	m3	Rebliment i piconatge d'explanada per regularitzar, amb tot-ú reciclat, en tongades de gruix de fins a 25 cm, utilitzant corró vibratori per a compactar, amb compactació del 98 % PM (P - 5)	23,35	0,000	0,00
TOTAL	TITOL 3		01.02.23.01			**148,12**

OBRA 01 PRESSUPOST 00
CAPÍTOL 02 REBAIXOS
TITOL 3 23 C/DE LA LLIBERTAT-DAVANT GUÀRDIA CIVIL (1 REBAIX)
TITOL 3 02 GESTIÓ DE RESIDUS

NUM.	CODI	UA	DESCRIPCIÓ	PREU	AMIDAMENT	IMPORT
1	F2RA7LP0	m3	Deposició controlada a dipòsit autoritzat de residus de terra inerts procedents d'excavació i/o deposició controlada a centre de reciclatge de residus inerts, segons la Llista Europea de Residus (ORDEN MAM/304/2002) (P - 10)	3,98	4,622	18,40
2	F2RA71H0	m3	Deposició controlada a dipòsit autoritzat de residus de formigó inerts procedents de demolició i/o deposició controlada a centre de reciclatge de residus inerts, segons la Llista Europea de Residus (ORDEN MAM/304/2002) (P - 8)	7,22	3,809	27,50
3	F2R35039	m3	Transport de terres i/o residus inerts o no especials a instal·lació autoritzada de gestió de residus, amb camió de 12 t i temps d'espera per a la càrrega amb mitjans mecànics, amb un recorregut de 1 a 20 km (P - 7)	3,80	8,431	32,04
TOTAL	TITOL 3		01.02.23.02			**77,94**

OBRA 01 PRESSUPOST 00
CAPÍTOL 02 REBAIXOS
TITOL 3 23 C/DE LA LLIBERTAT-DAVANT GUÀRDIA CIVIL (1 REBAIX)
TITOL 3 03 PAVIMENTS

NUM.	CODI	UA	DESCRIPCIÓ	PREU	AMIDAMENT	IMPORT
1	EE20	m2	Paviment de lloses de paviment podotàctil de color, de 30 x 30 x 5 cm, a col·locat a truc de maceta amb morter de ciment 1:6, elaborat a l'obra amb formigonera de 165 l, sobre llosa de formigó hm-20 de 10 cm. de gruix, inclòs aixecament de pericó o registre. (P - 2)	35,99	3,500	125,97
2	F9E1311G	m2	Paviment de panot per a vorera gris o color de 20x20x4 cm, classe 1a, preu superior, sobre suport de 3 cm. de morter de ciment,elaborat a l'obra amb formigonera de 165 l, col·locat a cop de maceta amb morter mixt i beurada de ciment , inclòs 10 cm.	32,99	3,800	125,36

			de formigó hm-20 estés i compactat; totalment acabat, segons la direcció d'obra, inclòs aixecament de pericó o registre. (P - 15)			
3	F9F5A222	m2	Paviment per pas de peatons,de peces de formigó de forma rectangular de 40x58x10 cm, bicapa color gris i amb cantos rectes, preu alt de GLS modelo Prisma, o equivalente, col.locat estès amb morter de 200 kg/m3 de ciment pórtland elaborat a l'obra amb formigonera de 165 l a picada de massa. i reblert de juntes amb morter, sobre base de formigó hm.20 de 10 cm de gruix, inclòs aixecament de pericó o registre. (P - 17)	81,91	4,440	363,68
4	F965A5DD	m	Vorada recta de peces de formigó, doble capa, amb secció normalitzada de calçada C2 de 17x28 cm, de classe climàtica B, classe resistent a l'abrasió H i classe resistent a flexió T (R-5 MPa), segons UNE-EN 1340, col·locada sobre base de formigó HM-20/P/40/I de 25 a 30 cm d'alçària, i rejuntada amb morter M-8 elaborat a l'obra amb formigonera de 165 l (P - 13)	23,20	3,000	69,60
5	F9787GD1	m	Rigola de formigó HM-30/P/20/I+E, de consistència plàstica i grandària màxima del granulat 20 mm, de 30 cm d'amplària i de 25 a 30 cm d'alçària, acabat remolinat (P - 14)	8,88	6,400	56,83
TOTAL	TITOL 3		01.02.23.03			**741,44**

OBRA 01 PRESSUPOST 00
CAPÍTOL 02 REBAIXOS
TITOL 3 23 C/DE LA LLIBERTAT-DAVANT GUÀRDIA CIVIL (1 REBAIX)
TITOL 3 04 SENYALITZACIÓ

NUM.	CODI	UA	DESCRIPCIÓ	PREU	AMIDAMENT	IMPORT
1	G219Q200	m2	Fresat per esborrar pintura de pasos de cebra, senyal de stop o cediu el pas, fletxes, lletres, símbols, zebrats, franges de vèrtexs de illetes existents, en paviment de mescles bituminoses ,càrrega sobre camió i cànon abocament (P - 37)	10,25	41,700	427,43
2	FBA1HZ02	m2	Pintat manual de lletres, símbols, zebrats, franges de vèrtexs d'illetes i altres elements sobre el paviment, amb pintura de dos components en fred de llarga durada (P - 25)	10,50	41,700	437,85
TOTAL	TITOL 3		01.02.23.04			**865,28**

OBRA 01 PRESSUPOST 00
CAPÍTOL 02 REBAIXOS
TITOL 3 24 C/STACOLOMA-C/DE DAUNOIS-C/LLIBERTAT (4 REBAIXOS)
TITOL 3 01 DEMOLICIONS I MOVIMENT DE TERRES

NUM.	CODI	UA	DESCRIPCIÓ	PREU	AMIDAMENT	IMPORT
1	G219Q105	m	Tall amb serra de disc de qualsevol tipus de paviment, fins a una fondària de 30 cm (P - 36)	3,50	35,150	123,03
2	F2194JF5	m2	Demolició de paviment de panot o de llosa de qualsevol tipus, col·locats sobre formigó, de fins a 30 cm de gruix i fins a 2 m d'amplària amb mitjans mecànics i/o manuals, i càrrega manual o mecànica de runa sobre camió o contenidor. (P - 3)	6,12	63,500	388,62
3	F219XXXX	m	Demolició de vorada i rigola existent,amb martell trencador muntat sobre retroexcavadora i càrrega mecànica i manual de runa sobre camió o contenidor (P - 4)	4,00	28,450	113,80
4	G2194XK5	m2	Demolició de paviment de mescla bituminosa o paviment de formigó, de fins a 30 cm de gruix amb mitjans manuals i mecanics i càrrega sobre camió o contenidor (P - 35)	5,34	6,100	32,57
5	E2213422	m3	Excavació per a rebaix en terreny compacte (SPT 20-50), realitzada amb pala excavadora i càrrega directa sobre camió o	4,12	17,280	71,19

			contenidor (P - 1)			
6	F228F60F	m3	Rebliment i piconatge d'explanada per regularitzar, amb tot-ú reciclat, en tongades de gruix de fins a 25 cm, utilitzant corró vibratori per a compactar, amb compactació del 98 % PM (P - 5)	23,35	17,280	403,49
TOTAL	TITOL 3		01.02.24.01			**1.132,70**

OBRA 01 PRESSUPOST 00
CAPÍTOL 02 REBAIXOS
TITOL 3 24 C/STACOLOMA-C/DE DAUNOIS-C/LLIBERTAT (4 REBAIXOS)
TITOL 3 02 GESTIÓ DE RESIDUS

NUM.	CODI	UA	DESCRIPCIÓ	PREU	AMIDAMENT	IMPORT
1	F2RA7LP0	m3	Deposició controlada a dipòsit autoritzat de residus de terra inerts procedents d'excavació i/o deposició controlada a centre de reciclatge de residus inerts, segons la Llista Europea de Residus (ORDEN MAM/304/2002) (P - 10)	3,98	22,464	89,41
2	F2RA71H0	m3	Deposició controlada a dipòsit autoritzat de residus de formigó inerts procedents de demolició i/o deposició controlada a centre de reciclatge de residus inerts, segons la Llista Europea de Residus (ORDEN MAM/304/2002) (P - 8)	7,22	42,621	307,72
3	F2R35039	m3	Transport de terres i/o residus inerts o no especials a instal·lació autoritzada de gestió de residus, amb camió de 12 t i temps d'espera per a la càrrega amb mitjans mecànics, amb un recorregut de 1 a 20 km (P - 7)	3,80	16,007	60,83
TOTAL	TITOL 3		01.02.24.02			**457,96**

OBRA 01 PRESSUPOST 00
CAPÍTOL 02 REBAIXOS
TITOL 3 24 C/STACOLOMA-C/DE DAUNOIS-C/LLIBERTAT (4 REBAIXOS)
TITOL 3 03 PAVIMENTS

NUM.	CODI	UA	DESCRIPCIÓ	PREU	AMIDAMENT	IMPORT
1	EE20	m2	Paviment de lloses de paviment podotàctil de color, de 30 x 30 x 5 cm, a col·locat a truc de maceta amb morter de ciment 1:6, elaborat a l'obra amb formigonera de 165 l, sobre llosa de formigó hm-20 de 10 cm. de gruix, inclòs aixecament de pericó o registre. (P - 2)	35,99	32,600	1.173,27
2	F9E1311G	m2	Paviment de panot per a vorera gris o color de 20x20x4 cm, classe 1a, preu superior, sobre suport de 3 cm. de morter de ciment,elaborat a l'obra amb formigonera de 165 l, col·locat a cop de maceta amb morter mixt i beurada de ciment , inclòs 10 cm. de formigó hm-20 estés i compactat; totalment acabat, segons la direcció d'obra, inclòs aixecament de pericó o registre. (P - 15)	32,99	28,200	930,32
3	F9F5A222	m2	Paviment per pas de peatons,de peces de formigó de forma rectangular de 40x58x10 cm, bicapa color gris i amb cantos rectes, preu alt de GLS modelo Prisma, o equivalente, col.locat estès amb morter de 200 kg/m3 de ciment pórtland elaborat a l'obra amb formigonera de 165 l a picada de massa. i reblert de juntes amb morter, sobre base de formigó hm.20 de 10 cm de gruix, inclòs aixecament de pericó o registre. (P - 17)	81,91	8,040	658,56
4	F965A5DD	m	Vorada recta de peces de formigó, doble capa, amb secció normalitzada de calçada C2 de 17x28 cm, de classe climàtica B, classe resistent a l'abrasió H i classe resistent a flexió T (R-5 MPa), segons UNE-EN 1340, col·locada sobre base de formigó HM-20/P/40/I de 25 a 30 cm d'alçària, i rejuntada amb morter M-8 elaborat a l'obra amb formigonera de 165 l (P - 13)	23,20	8,000	185,60

5	F9787GD1	m	Rigola de formigó HM-30/P/20/I+E, de consistència plàstica i grandària màxima del granulat 20 mm, de 30 cm d'amplària i de 25 a 30 cm d'alçària, acabat remolinat (P - 14)	8,88	29,950	265,96
6	FDX001	U	Aixecar pou de registre de clavegueram o arqueta de telefonia/telecomunicacions (80*80) (P - 32)	55,00	1,000	55,00
TOTAL	TITOL 3		01.02.24.03			**3.268,71**

OBRA 01 PRESSUPOST 00
CAPÍTOL 02 REBAIXOS
TITOL 3 24 C/STACOLOMA-C/DE DAUNOIS-C/LLIBERTAT (4 REBAIXOS)
TITOL 3 04 SENYALITZACIÓ

NUM.	CODI	UA	DESCRIPCIÓ	PREU	AMIDAMENT	IMPORT
1	G219Q200	m2	Fresat per esborrar pintura de pasos de cebra, senyal de stop o cediu el pas, fletxes, lletres, símbols, zebrats, franges de vèrtexs de illetes existents, en paviment de mescles bituminoses ,càrrega sobre camió i cànon abocament (P - 37)	10,25	42,850	439,21
2	FBA1HZ02	m2	Pintat manual de lletres, símbols, zebrats, franges de vèrtexs d'illetes i altres elements sobre el paviment, amb pintura de dos components en fred de llarga durada (P - 25)	10,50	42,850	449,93
3	G21B1006	U	Desmuntatge, càrrega i transport a magatzem, abocador autoritzat o acopi a la mateixa obra, d'elements de vialitat i mobiliari urbà, incloent la seva recol·locació en cas que sigui necessària. (P - 38)	32,00	1,000	32,00
TOTAL	TITOL 3		01.02.24.04			**921,14**

OBRA 01 PRESSUPOST 00
CAPÍTOL 03 SEGURETAT I SALUT

NUM.	CODI	UA	DESCRIPCIÓ	PREU	AMIDAMENT	IMPORT
1	PPA900SS	Pa	Partida alçada de cobrament íntegre per la seguretat i salut a l'obra (P - 49)	1.600,00	1,000	1.600,00
TOTAL	CAPÍTOL		01.03			**1.600,00**

OBRA 01 PRESSUPOST 00
CAPÍTOL 04 SERVEIS AFECTATS
TITOL 3 01 ELECTRICITAT, TELEFONIA, TELECO I GAS

NUM.	CODI	UA	DESCRIPCIÓ	PREU	AMIDAMENT	IMPORT
1	PPA8AF00	Pa	Partida alçada per serveis afectats (P - 48)	3.885,36	1,000	3.885,36
TOTAL	TITOL 3		01.04.01			**3.885,36**

OBRA 01 PRESSUPOST 00
CAPÍTOL 05 OBRA COMPLEMENTÀRIA

NUM.	CODI	UA	DESCRIPCIÓ	PREU	AMIDAMENT	IMPORT
1	G2194XK5	m2	Demolició de paviment de mescla bituminosa o paviment de formigó, de fins a 30 cm de gruix amb mitjans manuals i mecanics i càrrega sobre camió o contenidor (P - 35)	5,34	600,000	3.204,00
2	M219UF42	m2	Fresatge mecànic de paviments asfàltics per cada cm de gruix, amb fresadora de càrrega automàtica i talls i entregues a tapes i reixes amb compresor, carrega de runes sobre camió i escombrat i neteja de la superficie fresada (P - 47)	0,65	2.800,000	1.820,00

PRESSUPOST

Data: 20/02/14

3	F9G22442	m3	Paviment de formigó HM-30/B/20/I+E de consistència tova, grandària màxima del granulat 20 mm, escampat des de camió, estesa i vibratge mecànic, remolinat mecànic afegint 2 kg/m2 de ciment portland (P - 18)	70,00	90,000	6.300,00
4	F9J13Q40	M2	Reg d'adherència amb emulsió bituminosa catiònica ecr-1, amb dotació 1 kg/m2 (P - 22)	0,36	700,000	252,00
5	F9H11261	t	Paviment de mescla bituminosa contínua en calent tipus AC 16 surf B60/70 D (D-12), amb betum asfàltic de penetració, de granulometria densa per a capa de rodadura i granulat granític, estesa i compactada (P - 19)	56,41	67,200	3.790,75
6	F2412035	m3	Transport de terres en zona auttoritzada per l'Ajuntament, carregat amb mitjans mecànics i/o manuals i temps d'espera per a la càrrega, amb camió de 7, amb un recorregut de més de 2 i fins a 20 km. (P - 6)	1,90	153,400	291,46
7	FBA1HZ02	m2	Pintat manual de lletres, símbols, zebrats, franges de vèrtexs d'illetes i altres elements sobre el paviment, amb pintura de dos components en fred de llarga durada (P - 25)	10,50	400,000	4.200,00
8	F2RMM3R0	m3	Matxuqueig material petri a l'obra amb matxucadora de residus petris, sobre erugues amb capacitat per a tractar de 3 a 9 t/h, autopropulsada, amb cinta transportadora per a carregar material triturat sobre camió o contenidor (P - 11)	6,81	117,000	796,77
TOTAL	CAPÍTOL		01.05			**20.654,98**

N.I.F. P-2515100-B

PRESSUPOSTOS GENERALS

RESUM DE PRESSUPOST

Data: 20/02/14 Pàg.: 1

NIVELL 3: TITOL 3			Import
Titol 3	01.01.01	Demolició i moviments de terres	6.257,31
Titol 3	01.01.02	Paviment	21.716,67
Titol 3	01.01.03	Senyalització	984,88
Titol 3	01.01.04	Instal.lacions	3.318,52
Titol 3	01.01.05	Mobiliari	2.935,00
Capítol	**01.01**	**Pas elevat**	**35.212,38**
Titol 3	01.02.01	C/de la Llum-Av.Sant Pere (1 rebaix+calç)	24.137,86
Titol 3	01.02.02	C/dels Erals -Av.Sant Pere (1 rebaix)	990,06
Titol 3	01.02.03	C/dels Rams-Av.Sant Pere (2 rebaixos)	1.816,35
Titol 3	01.02.04	Av. Sant Pere-Pl. La Rioja (1 rebaix)	1.196,54
Titol 3	01.02.05	C/de Joan del Rei-Av.Sant Pere (2rebaixos)	1.697,36
Titol 3	01.02.06	C/la Cort-Av.Sant Pere (2 rebaixos i calçada)	4.295,92
Titol 3	01.02.07	Av.Sant Pere-C/Pasqual Bailón (2 rebaixos)	2.452,41
Titol 3	01.02.08	C/Solidaritat-C/de la Concordància (2 rebaixos)	2.143,78
Titol 3	01.02.09	C/Casagualda-C/de la Concòrdia (5 rebaixos)	5.932,21
Titol 3	01.02.10	C/Assumpció-C/de la Concòrdia (5 rebaixos)	4.773,37
Titol 3	01.02.11	C/Casagualda-C/Corregó (4 rebaixos)	6.530,51
Titol 3	01.02.12	C/ Assumpció-C/ de Corregó (4 rebaixos)	5.511,04
Titol 3	01.02.13	C/de Jaén-C/Santa Teresa de Jesús (2 rebaixos)	1.474,73
Titol 3	01.02.14	C/de l'Apòstol-C/de Sta Teresa de Jésus (4 rebaix)	4.011,23
Titol 3	01.02.15	C/de la Creu-C/de l'Apòstol Sant Jaume (4 rebaixos	4.928,73
Titol 3	01.02.16	C/Llibertat-illeta (4 rebaixos)	4.613,45
Titol 3	01.02.17	C/Llibertat-C/de Sant Llei (3 rebaixos)	4.392,31
Titol 3	01.02.18	C/dels Germans Queralt-C/de la Llibertat (1 rebaix	1.828,17
Titol 3	01.02.19	C/de la Llibertat-C/de Premià de Mar (2 rebaixos)	2.770,78
Titol 3	01.02.20	C/ de la Llibertat-C/de Pobla de Segur (2 rebaix)	3.716,76
Titol 3	01.02.21	C/de la Llibertat-C/ de Tremp (3 rebaixos)	3.517,11
Titol 3	01.02.22	C/de la Llibertat-Av.de Torrevicens (2 rebaixos)	2.853,27
Titol 3	01.02.23	C/de la Llibertat-Davant Guàrdia Civil (1 rebaix)	1.832,78
Titol 3	01.02.24	C/StaColoma-C/de Daunois-C/Llibertat (4 rebaixos)	5.780,51
Capítol	**01.02**	**Rebaixos**	**103.197,24**
Titol 3	01.04.01	Electricitat, Telefonia, Teleco i Gas	3.885,36
Capítol	**01.04**	**Serveis afectats**	**3.885,36**
			142.294,98

NIVELL 2: CAPÍTOL			Import
Capítol	01.01	Pas elevat	35.212,38
Capítol	01.02	Rebaixos	103.197,24
Capítol	01.03	Seguretat i Salut	1.600,00
Capítol	01.04	Serveis afectats	3.885,36
Capítol	01.05	Obra complementària	20.654,98
Obra	**01**	**Pressupost 00**	**164.549,96**
			164.549,96

NIVELL 1: OBRA			Import
Obra	01	Pressupost 00	164.549,96
			164.549,96

PRESSUPOST D'EXECUCIÓ PER CONTRACTE

PRESSUPOST D'EXECUCIÓ MATERIAL	164.549,96
6 % BENEFICI INDUSTRIAL SOBRE 164.549,96.....	9.873,00
13 % DESPESES SOBRE 164.549,96.....	21.391,49

PRESSUPOST D'EXECUCIÓ PER CONTRACTE € 195.814,45

21 % IVA SOBRE 195.814,45.....	41.121,03
TOTAL PRESSUPOST PER CONTRACTE AMB IVA INCLÒS	236.935,48

Aquest pressupost d'execució per contracte (IVA inclòs) puja a

dos-cents trenta-sis mil nou-cents trenta-cinc euros amb quaranta-vuit cèntims

Lleida, febrer de 2014

Coordinador Projectes i Obres

Fernando Cequier Girón
Enginyer de Camins, Canals i Ports

L´autor/a del Projecte

Elisenda Torrelles Duaigües
Enginyer Tècnic d´Obres Públiques